THIS DRAWING IS UNPUBLISHED. RELEASED FOR PUBLICATION - , - .
© COPYRIGHT 2005 BY TYCO ELECTRONICS CORPORATION. ALL RIGHTS RESERVED.

LOC	DIST
AD	00

REVISIONS

P	LTR	DESCRIPTION	DATE	DWN	APVD
	M1	REVISED PER ECO-09-013678	02FEB10	DH	AS

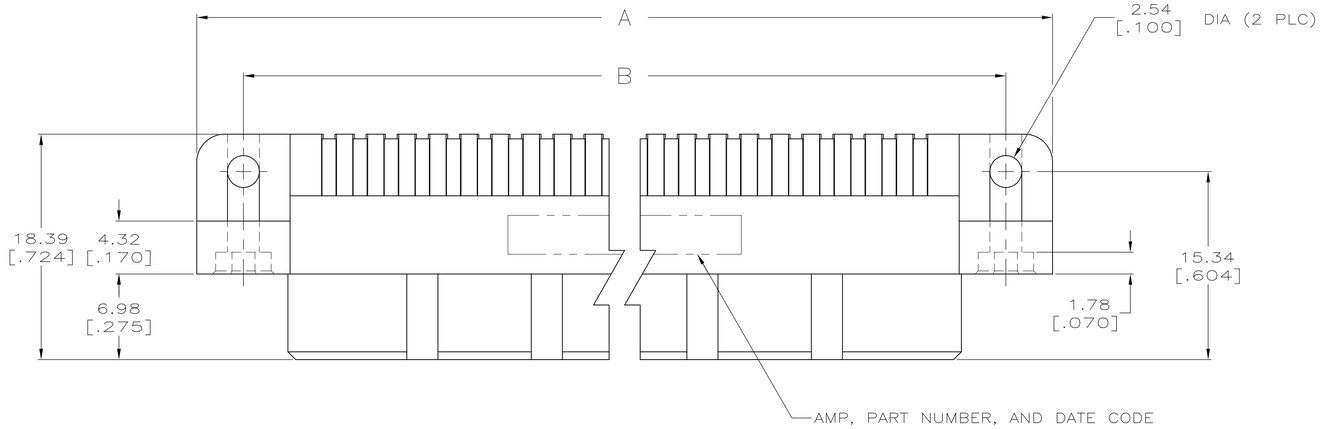

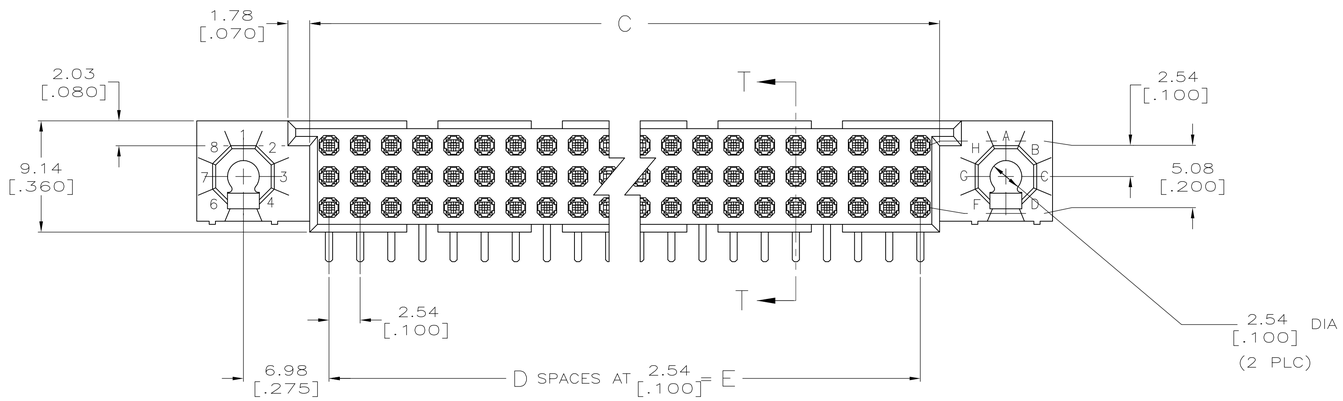

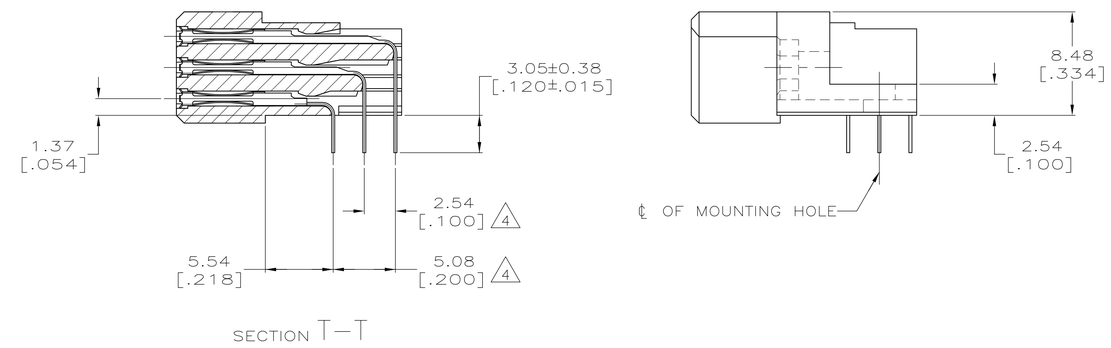

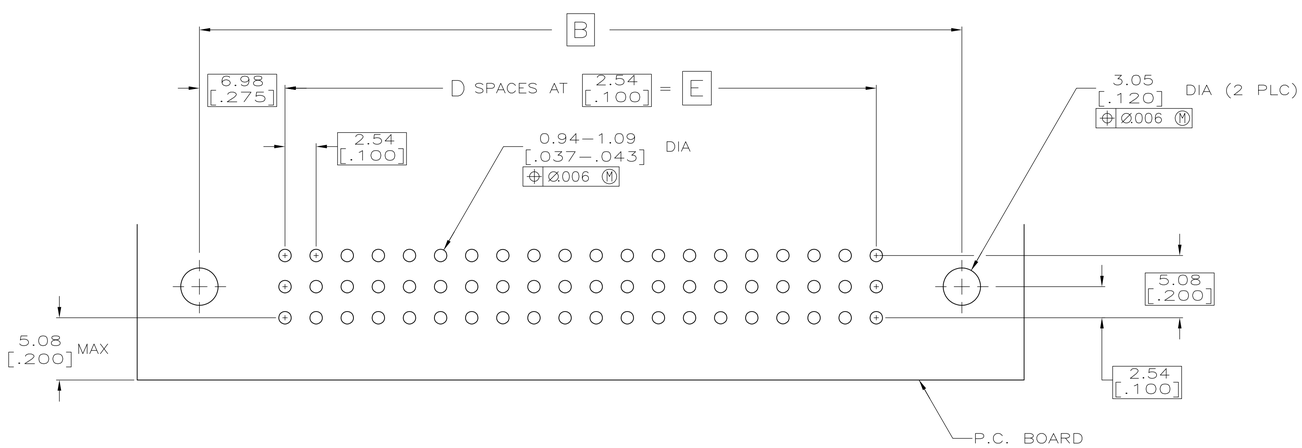

RECOMMENDED P.C. BOARD LAYOUT

THIS DRAWING IS A CONTROLLED DOCUMENT.	DWN R.K. SEIFRIED 06/18/90	Tyco Electronics	Tyco Electronics Corporation, Harrisburg, PA 17105-3608
DIMENSIONS: mm [INCHES]	CHK G. SKIPPER 10/6/92	NAME	HDI, 3 ROW, RECEPTACLE ASSEMBLY, 3.05 [.120] LONG SOLDER TAILS, .00076 [.000030] GOLD PLATE
TOLERANCES UNLESS OTHERWISE SPECIFIED: 0 PLC ± - ; 1 PLC ± - ; 2 PLC ± - ; 3 PLC ± 0.13 [.005] ; 4 PLC ± - ; ANGLES ± -	APVD G. SKIPPER 10/6/92	PRODUCT SPEC —	
		APPLICATION SPEC —	SIZE A1 · CAGE CODE 00779 · DRAWING NO C-533268 · RESTRICTED TO —
MATERIAL 1 2	FINISH 3	WEIGHT —	
		CUSTOMER DRAWING	SCALE 4:1 · SHEET 1 OF 2 · REV M1

THIS DRAWING IS UNPUBLISHED. RELEASED FOR PUBLICATION -,- .
© COPYRIGHT 2005 BY TYCO ELECTRONICS CORPORATION. ALL RIGHTS RESERVED.

LOC	DIST
AD	00

REVISIONS

P	LTR	DESCRIPTION	DATE	DWN	APVD
	—	SEE SHEET 1	—	—	—

1. HOUSING MATERIAL: THERMOPLASTIC, COLOR—NATURAL.
2. CONTACT MATERIAL: COPPER ALLOY.
3. CONTACT FINISH: .00127—.00254 [.000050—.000100] NICKEL UNDERPLATE ALL OVER; .00076 [.000030] GOLD PLATE IN CONTACT AREA, TIN—LEAD PLATED SOLDER TAILS.
4. SOLDER TAILS MUST FIT HOLE PATTERN AS SHOWN ON THE RECOMMENDED P.C. BOARD LAYOUT.
5. DIMENSIONS IN BRACKETS ARE IN INCHES.
6. HOUSINGS WITH CENTER MOUNTING IS RECOMMENDED FOR ASSEMBLIES HAVING 75 CONTACTS PER ROW OR MORE.
7. PART NUMBER IS OBSOLETE.

E	D	C	B	A	POSN	PART NUMBER
22.86 [.900]	~~9~~	26.01 [1.024]	36.83 [1.450]	44.45 [1.750]	~~30~~	2-533268-0
81.28 [3.200]	32	84.43 [3.324]	95.25 [3.750]	102.87 [4.050]	99	1-533268-9
144.78 [5.700]	~~57~~	147.93 [5.824]	158.75 [6.250]	166.37 [6.550]	~~174~~	1-533268-8
251.46 [9.900]	~~99~~	254.61 [10.024]	265.43 [10.450]	273.05 [10.750]	~~300~~	1-533268-7
238.76 [9.400]	~~94~~	241.91 [9.524]	252.73 [9.950]	260.35 [10.250]	~~285~~	1-533268-6
226.06 [8.900]	89	229.21 [9.024]	240.03 [9.450]	247.65 [9.750]	270	1-533268-5
213.36 [8.400]	~~84~~	216.51 [8.524]	227.33 [8.950]	234.95 [9.250]	~~255~~	1-533268-4
200.66 [7.900]	79	203.81 [8.024]	214.63 [8.450]	222.25 [8.750]	240	1-533268-3
187.96 [7.400]	74	191.11 [7.524]	201.93 [7.950]	209.55 [8.250]	225	1-533268-2
175.26 [6.900]	~~69~~	178.41 [7.024]	189.23 [7.450]	196.85 [7.750]	~~210~~	1-533268-1
162.56 [6.400]	~~64~~	165.71 [6.524]	176.53 [6.950]	184.15 [7.250]	~~195~~	1-533268-0
149.86 [5.900]	59	153.01 [6.024]	163.83 [6.450]	171.45 [6.750]	180	533268-9
137.16 [5.400]	54	140.31 [5.524]	151.13 [5.950]	158.75 [6.250]	165	533268-8
124.46 [4.900]	49	127.61 [5.024]	138.43 [5.450]	146.05 [5.750]	150	533268-7
111.76 [4.400]	44	114.91 [4.524]	125.73 [4.950]	133.35 [5.250]	135	533268-6
99.06 [3.900]	39	102.21 [4.024]	113.03 [4.450]	120.65 [4.750]	120	533268-5
86.36 [3.400]	34	89.51 [3.524]	100.33 [3.950]	107.95 [4.250]	105	533268-4
78.74 [3.100]	31	81.89 [3.224]	92.71 [3.650]	100.33 [3.950]	96	533268-3
73.66 [2.900]	~~29~~	76.81 [3.024]	87.63 [3.450]	95.25 [3.750]	~~90~~	533268-2
60.96 [2.400]	~~24~~	64.11 [2.524]	74.93 [2.950]	82.55 [3.250]	~~75~~	533268-1

THIS DRAWING IS A CONTROLLED DOCUMENT.

DIMENSIONS: mm [INCHES]

TOLERANCES UNLESS OTHERWISE SPECIFIED:
0 PLC ± –
1 PLC ± –
2 PLC ± –
3 PLC ± 0.13 [.005]
4 PLC ± –
ANGLES ± –

MATERIAL 1 2
FINISH 3

DWN R.K. SEIFRIED 06/18/90
CHK G. SKIPPER 10/6/92
APVD G. SKIPPER 10/6/92
PRODUCT SPEC —
APPLICATION SPEC —
WEIGHT —

Tyco Electronics
Tyco Electronics Corporation
Harrisburg, PA 17105-3608

NAME HDI, 3 ROW, RECEPTACLE ASSEMBLY, 3.05 [.120] LONG SOLDER TAILS, .00076 [.000030] GOLD PLATE

SIZE	CAGE CODE	DRAWING NO	RESTRICTED TO
A1	00779	C-533268	—

CUSTOMER DRAWING | SCALE 4:1 | SHEET 2 OF 2 | REV M1

Компания «ЭлектроПласт» предлагает заключение долгосрочных отношений при поставках импортных электронных компонентов на взаимовыгодных условиях!

Наши преимущества:

- Оперативные поставки широкого спектра электронных компонентов отечественного и импортного производства напрямую от производителей и с крупнейших мировых складов;
- Поставка более 17-ти миллионов наименований электронных компонентов;
- Поставка сложных, дефицитных, либо снятых с производства позиций;
- Оперативные сроки поставки под заказ (от 5 рабочих дней);
- Экспресс доставка в любую точку России;
- Техническая поддержка проекта, помощь в подборе аналогов, поставка прототипов;
- Система менеджмента качества сертифицирована по Международному стандарту ISO 9001;
- Лицензия ФСБ на осуществление работ с использованием сведений, составляющих государственную тайну;
- Поставка специализированных компонентов (Xilinx, Altera, Analog Devices, Intersil, Interpoint, Microsemi, Aeroflex, Peregrine, Syfer, Eurofarad, Texas Instrument, Miteq, Cobham, E2V, MA-COM, Hittite, Mini-Circuits,General Dynamics и др.);

Помимо этого, одним из направлений компании «ЭлектроПласт» является направление «Источники питания». Мы предлагаем Вам помощь Конструкторского отдела:

- Подбор оптимального решения, техническое обоснование при выборе компонента;
- Подбор аналогов;
- Консультации по применению компонента;
- Поставка образцов и прототипов;
- Техническая поддержка проекта;
- Защита от снятия компонента с производства.

Как с нами связаться

Телефон: 8 (812) 309 58 32 (многоканальный)
Факс: 8 (812) 320-02-42
Электронная почта: org@eplast1.ru
Адрес: 198099, г. Санкт-Петербург, ул. Калинина, дом 2, корпус 4, литера А.