THIS DRAWING IS UNPUBLISHED. RELEASED FOR PUBLICATION 2001
© COPYRIGHT 2001 BY - ALL RIGHTS RESERVED.

REVISIONS

P	LTR	DESCRIPTION	DATE	DWN	APVD
	A7	REVISED PER ECO-15-018007	11JAN2016	DLD	DCM

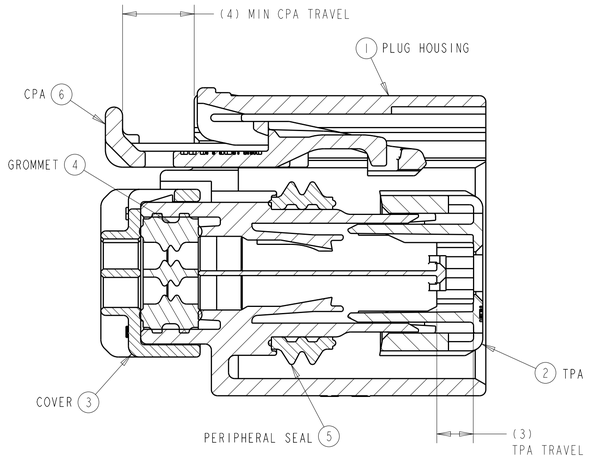

SECTION A-A
SHOWN WITH TPA
IN PRE-LOADED POSITION
(DELIVERY CONDITION)

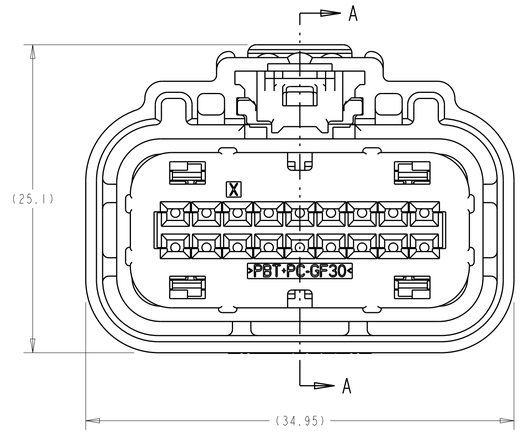

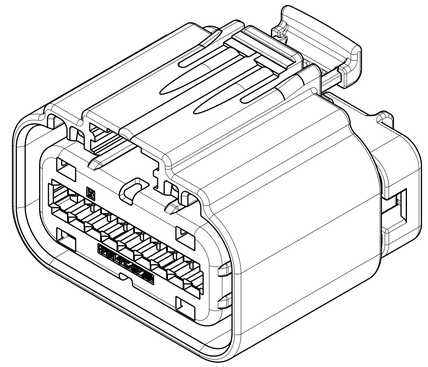

SCALE 3:1

1. APPLICABLE TERMINAL PART NUMBERS (SOLD SEPARATELY):
   FOR TIN AND SILVER APPLICATIONS: 1393367 AND 1393366.
   FOR GOLD APPLICATIONS: 1393365 AND 1393364.
   FOR TERMINATION AND REELING OPTIONS
   SEE DRAWINGS 1393367, 1393366, 1393365, AND 1393364.
2. COMPATIBLE WIRE SIZES FOR MAT SEAL DESIGN 1.19 TO 2.06 O.D.
   (22-18 AWG, 0.35-0.75 mm^2).
3. TPA IS SHIPPED IN PRE-LOADED POSITION. SOME TPA'S MAY BECOME FULLY SEATED DURING SHIPPING. USE TE INSTRUCTION SHEET 408-10128 TO REPOSITION TPA TO IT'S PRE-LOADED POSITION.
4. TE ASSEMBLY PART NUMBER (X-XXXXXXX-X) AND TRACEABILITY CODE (YY = TWO DIGIT YEAR, JJJ = JULIAN DAY, HH = TWO DIGIT MILITARY HOUR) ARE PRINTED IN THIS LOCATION.
5. APPLICABLE HEADER INTERFACE DRAWING 1488536 IS AVAILABLE UPON REQUEST. A COPY OF THIS DRAWING CAN BE OBTAINED FROM THE TE PRODUCT MANAGER, VIA YOUR TE SALES REPRESENTATIVE OR CUSTOMER SERVICE.
6. ASSEMBLIES ARE BULK PACKAGED.
7. OPTIONAL CPA IS SHIPPED IN IT'S PRE-LOADED POSITION.
8. PART NOT RELEASED TO PRODUCTION.
9. COMPANY LOGO AND MOLD CAVITY ID LOCATED ON THIS SURFACE.

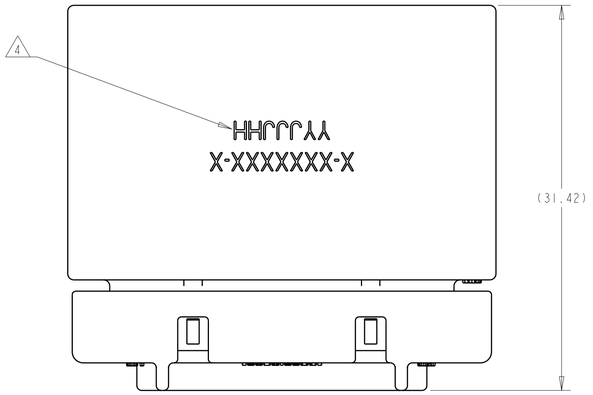

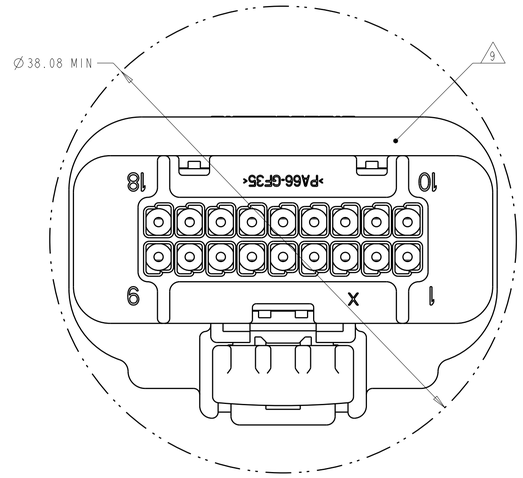

MINIMUM FEED THROUGH CONDITION
WITH 1mm CLEARANCE ALL AROUND

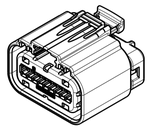

SCALE 1:1

KEYING OPTION "A" SHOWN
SEE NOTE 5 FOR APPLICABLE
HEADER INTERFACE INFORMATION

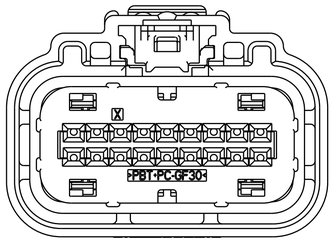

KEYING OPTION "A"
HOUSING COLOR: BLACK
SCALE 3:1

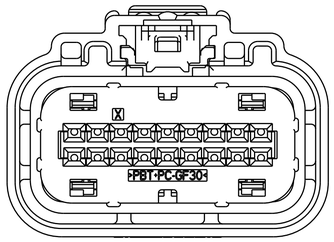

KEYING OPTION "B"
HOUSING COLOR: GRAY
SCALE 3:1

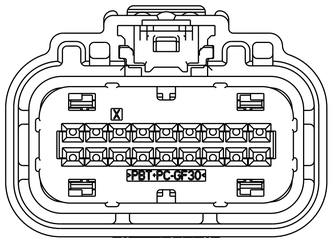

KEYING OPTION "C"
HOUSING COLOR: BROWN
SCALE 3:1

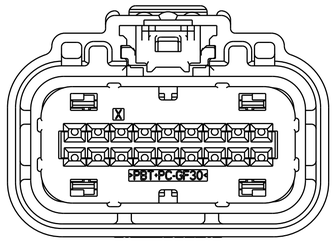

KEYING OPTION "D"
HOUSING COLOR: GREEN
SCALE 3:1

SEE SHEET 2 FOR BILL OF MATERIALS AND PINOUT CHART

THIS DRAWING IS A CONTROLLED DOCUMENT.

DIMENSIONS: mm

TOLERANCES UNLESS OTHERWISE SPECIFIED:
0 PLC ±-
1 PLC ±0.3
2 PLC ±0.10
3 PLC ±-
4 PLC ±-
ANGLES ±3°

MATERIAL - SEE TABLE
FINISH - -

DWN D. DRUMMOND 25FEB2013
CHK C. MARTIN 25FEB2013
APVD C. MARTIN 25FEB2013
PRODUCT SPEC 108-2282
APPLICATION SPEC 114-13150
WEIGHT -

CUSTOMER DRAWING

TE Connectivity

NAME 2 X 9 SEALED, FEMALE PLUG ASSEMBLY
-

SIZE	CAGE CODE	DRAWING NO.	RESTRICTED TO
A1	00779	C-2203663	-

SCALE 3:1 SHEET 1 OF 2 REV A7

4805 (3/13)

THIS DRAWING IS UNPUBLISHED. RELEASED FOR PUBLICATION 2001
© COPYRIGHT 2001 BY - ALL RIGHTS RESERVED.

REVISIONS

P	LTR	DESCRIPTION	DATE	DWN	APVD
	-	SEE SHEET 1	-	-	-

1	2	3	4	5	6	7	8	9	10	11	12	13	14	15	16	17	18	CPA	KEY	ASSEMBLY PART NUMBER

Компания «ЭлектроПласт» предлагает заключение долгосрочных отношений при поставках импортных электронных компонентов на взаимовыгодных условиях!

Наши преимущества:

- Оперативные поставки широкого спектра электронных компонентов отечественного и импортного производства напрямую от производителей и с крупнейших мировых складов;
- Поставка более 17-ти миллионов наименований электронных компонентов;
- Поставка сложных, дефицитных, либо снятых с производства позиций;
- Оперативные сроки поставки под заказ (от 5 рабочих дней);
- Экспресс доставка в любую точку России;
- Техническая поддержка проекта, помощь в подборе аналогов, поставка прототипов;
- Система менеджмента качества сертифицирована по Международному стандарту ISO 9001;
- Лицензия ФСБ на осуществление работ с использованием сведений, составляющих государственную тайну;
- Поставка специализированных компонентов (Xilinx, Altera, Analog Devices, Intersil, Interpoint, Microsemi, Aeroflex, Peregrine, Syfer, Eurofarad, Texas Instrument, Miteq, Cobham, E2V, MA-COM, Hittite, Mini-Circuits,General Dynamics и др.);

Помимо этого, одним из направлений компании «ЭлектроПласт» является направление «Источники питания». Мы предлагаем Вам помощь Конструкторского отдела:

- Подбор оптимального решения, техническое обоснование при выборе компонента;
- Подбор аналогов;
- Консультации по применению компонента;
- Поставка образцов и прототипов;
- Техническая поддержка проекта;
- Защита от снятия компонента с производства.

Как с нами связаться

Телефон: 8 (812) 309 58 32 (многоканальный)
Факс: 8 (812) 320-02-42
Электронная почта: org@eplast1.ru
Адрес: 198099, г. Санкт-Петербург, ул. Калинина, дом 2, корпус 4, литера А.