THIS DRAWING IS UNPUBLISHED. RELEASED FOR PUBLICATION - ,- .
© COPYRIGHT - KH ALL RIGHTS RESERVED.

LOC	DIST
AD	00

REVISIONS

P	LTR	DESCRIPTION	DATE	DWN	APVD
	A3	REVISED PER ECO-13-005565	30MAR13	KH	JO

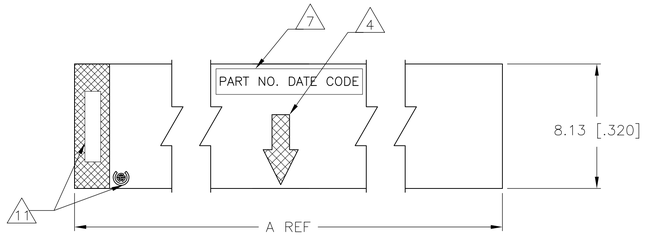

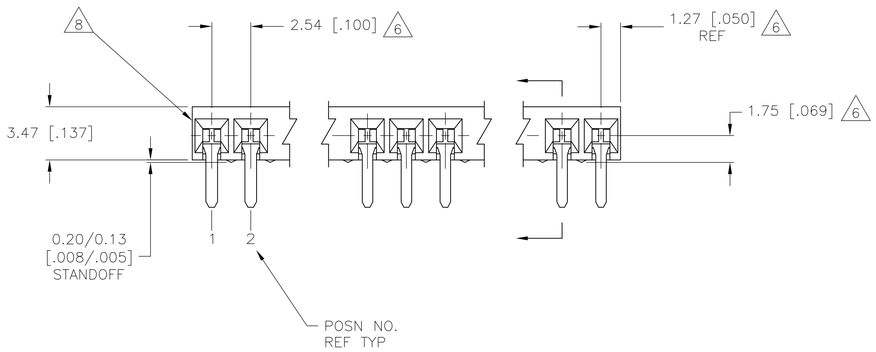

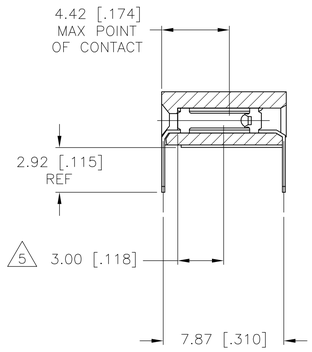

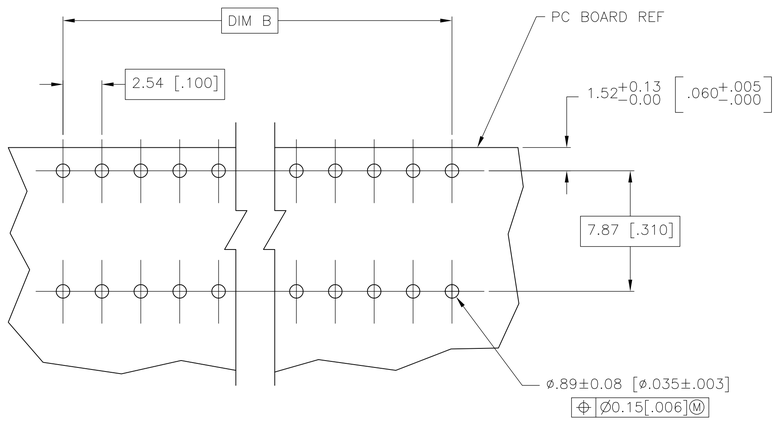

RECOMMENDED PC BOARD LAYOUT

1. HOUSING MATERIAL: GLASS FILLED POLYESTER, COLOR- BLACK
2. CONTACT MATERIAL: PHOSPHOR BRONZE
3. CONTACT FINISH: 3.81-7.62(.000150-.000300) MATTE TIN ALL OVER 0.00127(.000050)MIN NICKEL ENTIRE CONTACT.
4. MOLDED IN ARROW DESIGNATES THE MATING FACE OF THE CONNECTOR
5. POINT OF MEASUREMENT FOR PLATING THICKNESS OF CONTACT AREA
6. DIMENSIONS PERTAIN TO HOUSING CAVITY CENTERLINES
7. PART NUMBER AND DATE CODE MARKED IN APPROXIMATE LOCATION SHOWN, EITHER END.
8. ALTERNATE LOCATION FOR DATE CODE FOR 2 AND 3 POSITION.
9. NO PART NUMBER MARKING REQUIRED FOR THIS PART.
10. ROHS 2002/95/EC COMPLIANT.
11. TE LOGO AND CSA LOGO ARE MOLDED INTO HOUSING, THIS LOCATION

B	A	NO. OF POSN	ASSEMBLY PART NUMBER
162.56[6.400]	165.10[6.500]	65	6-5535677-4
160.02[6.300]	162.56[6.400]	64	6-5535677-3
157.48[6.200]	160.02[6.300]	63	6-5535677-2
154.94[6.100]	157.48[6.200]	62	6-5535677-1
152.40[6.000]	154.94[6.100]	61	6-5535677-0
149.86[5.900]	152.40[6.000]	60	5-5535677-9
147.32[5.800]	149.86[5.900]	59	5-5535677-8
144.78[5.700]	147.32[5.800]	58	5-5535677-7
139.70[5.500]	144.78[5.700]	57	5-5535677-6
139.70[5.500]	142.24[5.600]	56	5-5535677-5
137.16[5.400]	139.70[5.500]	55	5-5535677-4
134.62[5.300]	137.16[5.400]	54	5-5535677-3
132.08[5.200]	134.62[5.300]	53	5-5535677-2
129.54[5.100]	132.08[5.200]	52	5-5535677-1
127.00[5.000]	129.54[5.100]	51	5-5535677-0
124.46[4.900]	127.00[5.000]	50	4-5535677-9
121.92[4.800]	124.46[4.900]	49	4-5535677-8
119.38[4.700]	121.92[4.800]	48	4-5535677-7
116.84[4.600]	119.38[4.700]	47	4-5535677-6
114.30[4.500]	116.84[4.600]	46	4-5535677-5
111.76[4.400]	114.30[4.500]	45	4-5535677-4
109.22[4.300]	111.76[4.400]	44	4-5535677-3
106.68[4.200]	109.22[4.300]	43	4-5535677-2
104.14[4.100]	106.68[4.200]	42	4-5535677-1
101.16[4.000]	104.14[4.100]	41	4-5535677-0
96.52[3.800]	99.06[3.900]	39	3-5535677-9
93.98[3.700]	96.52[3.800]	38	3-5535677-8
91.44[3.600]	93.98[3.700]	37	3-5535677-7
88.90[3.500]	91.44[3.600]	36	3-5535677-6
86.36[3.400]	88.90[3.500]	35	3-5535677-5
83.82[3.300]	86.36[3.400]	34	3-5535677-4
81.28[3.200]	83.82[3.300]	33	3-5535677-3
78.74[3.100]	81.28[3.200]	32	3-5535677-2
76.20[3.000]	78.74[3.100]	31	3-5535677-1
71.12[2.800]	73.66[2.900]	29	3-5535677-0
68.58[2.700]	71.12[2.800]	28	2-5535677-9
66.04[2.600]	68.58[2.700]	27	2-5535677-8
63.50[2.500]	66.04[2.600]	26	2-5535677-7
60.96[2.400]	63.50[2.500]	25	2-5535677-6
58.42[2.300]	60.96[2.400]	24	2-5535677-5
55.88[2.200]	58.42[2.300]	23	2-5535677-4
50.80[2.000]	53.34[2.100]	21	2-5535677-3
99.06[3.900]	101.16[4.000]	40	2-5535677-2
73.66[2.900]	76.20[3.000]	30	2-5535677-1
48.26[1.900]	50.80[2.000]	20	2-5535677-0
45.72[1.800]	48.26[1.900]	19	1-5535677-9
43.18[1.700]	45.72[1.800]	18	1-5535677-8
40.64[1.600]	43.18[1.700]	17	1-5535677-7
38.10[1.500]	40.64[1.600]	16	1-5535677-6
35.56[1.400]	38.10[1.500]	15	1-5535677-5
33.02[1.300]	35.56[1.400]	14	1-5535677-4
27.94[1.100]	30.48[1.200]	12	1-5535677-3
25.40[1.000]	27.94[1.100]	11	1-5535677-2
22.86[.900]	25.40[1.000]	10	1-5535677-1
17.78[.700]	22.86[.900]	9	1-5535677-0
17.78[.700]	20.32[.800]	8	5535677-9
9 10.16[.400]	12.70[.500]	5	5535677-8
9 7.62[.300]	10.16[.400]	4	5535677-7
9 5.08[.200]	7.62[.300]	3	8 5535677-6
9 2.54[.100]	5.08[.200]	2	8 5535677-5
53.34[2.100]	55.88[2.200]	22	5535677-4
30.48[1.200]	33.02[1.300]	13	5535677-3
15.24[.600]	17.78[.700]	7	5535677-2
12.70[.500]	15.24[.600]	6	5535677-1

THIS DRAWING IS A CONTROLLED DOCUMENT.

DIMENSIONS: mm

TOLERANCES UNLESS OTHERWISE SPECIFIED:
0 PLC ± -
1 PLC ± -
2 PLC ± -
3 PLC ± 0.13[.005]
4 PLC ± -
ANGLES ± -

MATERIAL 1 2
FINISH 3

DWN BSV 05NOV04
CHK J OLSON -
APVD J OLSON -
PRODUCT SPEC —
APPLICATION SPEC —
WEIGHT —

TE Connectivity

NAME AMPMODU MOD II RECEPTACLE ASSEMBLY, HORIZONTAL 100 CL, SINGLE ROW, CLOSED-ENTRY, SHORT POINT OF CONTACT, END-TO-END STACKABLE(LEAD FREE)

SIZE	CAGE CODE	DRAWING NO	RESTRICTED TO
A1	00779	C-5535677	—

CUSTOMER DRAWING | SCALE 5:1 | SHEET 1 OF 1 | REV A3

4805 (3/11)

Компания «ЭлектроПласт» предлагает заключение долгосрочных отношений при поставках импортных электронных компонентов на взаимовыгодных условиях!

Наши преимущества:

- Оперативные поставки широкого спектра электронных компонентов отечественного и импортного производства напрямую от производителей и с крупнейших мировых складов;
- Поставка более 17-ти миллионов наименований электронных компонентов;
- Поставка сложных, дефицитных, либо снятых с производства позиций;
- Оперативные сроки поставки под заказ (от 5 рабочих дней);
- Экспресс доставка в любую точку России;
- Техническая поддержка проекта, помощь в подборе аналогов, поставка прототипов;
- Система менеджмента качества сертифицирована по Международному стандарту ISO 9001;
- Лицензия ФСБ на осуществление работ с использованием сведений, составляющих государственную тайну;
- Поставка специализированных компонентов (Xilinx, Altera, Analog Devices, Intersil, Interpoint, Microsemi, Aeroflex, Peregrine, Syfer, Eurofarad, Texas Instrument, Miteq, Cobham, E2V, MA-COM, Hittite, Mini-Circuits,General Dynamics и др.);

Помимо этого, одним из направлений компании «ЭлектроПласт» является направление «Источники питания». Мы предлагаем Вам помощь Конструкторского отдела:

- Подбор оптимального решения, техническое обоснование при выборе компонента;
- Подбор аналогов;
- Консультации по применению компонента;
- Поставка образцов и прототипов;
- Техническая поддержка проекта;
- Защита от снятия компонента с производства.

Как с нами связаться

Телефон: 8 (812) 309 58 32 (многоканальный)
Факс: 8 (812) 320-02-42
Электронная почта: org@eplast1.ru
Адрес: 198099, г. Санкт-Петербург, ул. Калинина, дом 2, корпус 4, литера А.