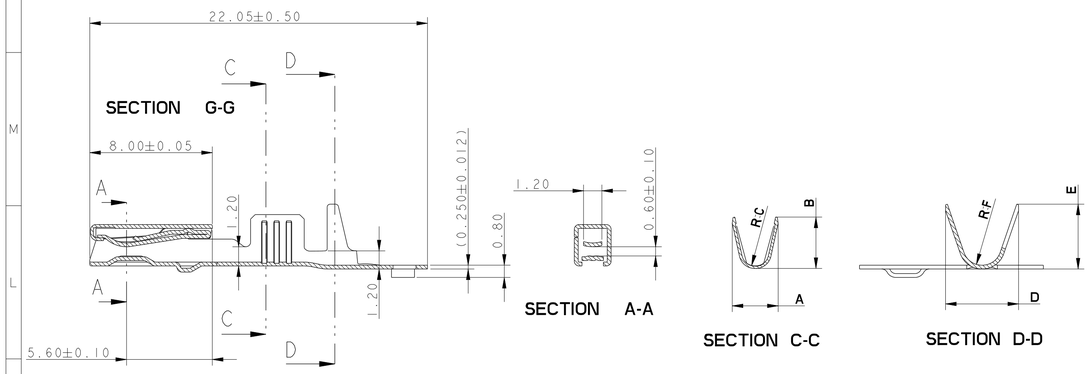

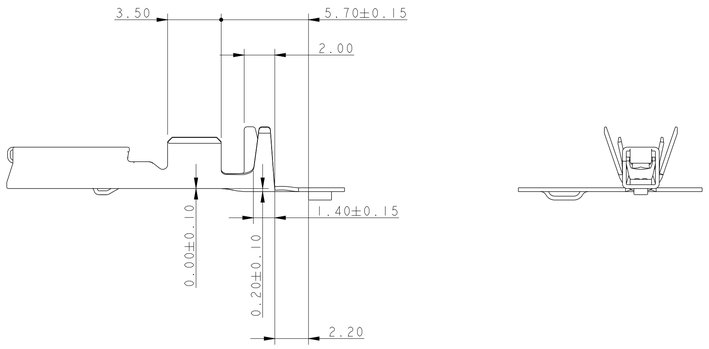

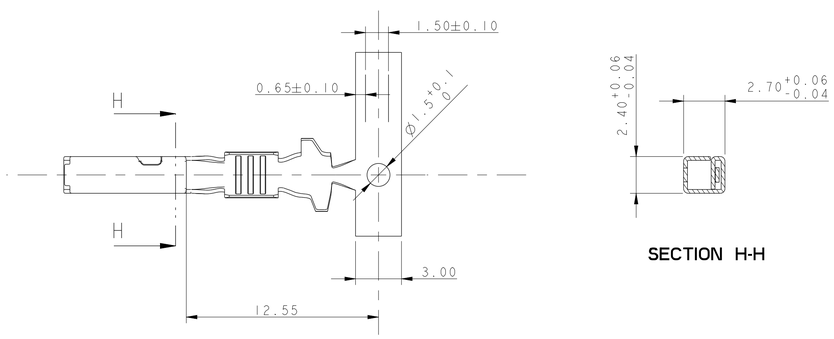

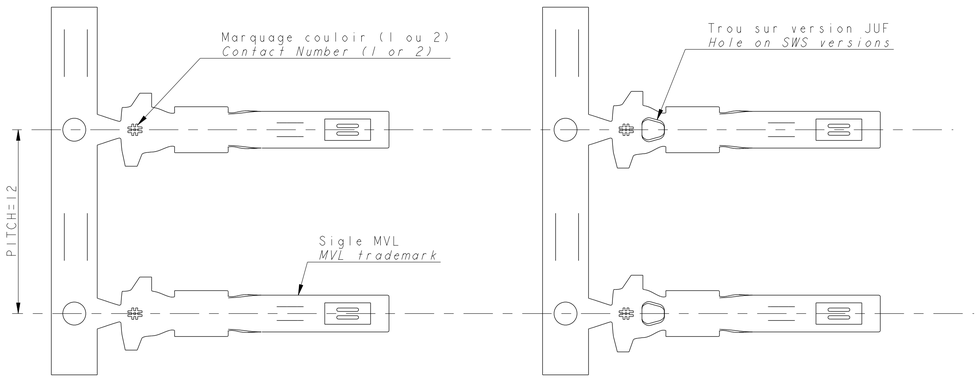

Etat / State			Références								Material	Classe
Pré-étamé / Pre-tinned	GTS 2 (K)	MVL P/N	F761110	PP10001580	PP10001482	F112300	PP10001483	F343100	PP10001484	F443100	Cu Ni Si	125°
		Revision	-	A	A	A	A	A	A	A		
		DELPHI P/N	33510897	13648599	13712871	13737770	13741954	13860784	13749482	13737773		
		Revision	01	01	01	01	01	01	01	01		
	GTS 3 (K)	MVL P/N	F196400	PP10000597	PP10000596	F243300	PP10000598	F543100	PP10000599	F643100		
		Revision	-	E	E	-	E	-	E	-		
		DELPHI P/N	33510898	33510899	33510901	33510902	33510904	33510906	33510908	33510910		
		Revision	01	01	01	01	01	01	01	01		
Pré-pisté 1.27µ Au / Pré-tracked Au 1.27µ	GTS 2 (K)	MVL P/N	NOT AVAILABLE	F861110	NOT AVAILABLE	F212300	F961110	F743100	F071110	F843100		150°
		Revision		A		-	A	A	A	A		
		DELPHI P/N	-	33510900	-	33510903	33510905	33510907	33510909	33510911		
		Revision		01		01	01	01	01	01		
	GTS 3 (K)	MVL P/N	NOT AVAILABLE	NOT AVAILABLE	NOT AVAILABLE	NOT AVAILABLE	NOT AVAILABLE	NOT AVAILABLE	NOT AVAILABLE	NOT AVAILABLE		
		Revision										
		DELPHI P/N	-	-	-	-	-	-	-	-		
		Revision										
Section / Gauge			0.22 to 0.35	0.5 to 0.85			1 to 1.3		1.4 to 2			
Ø Isolant pour non étanche / Ø Insulation for unsealed			1.15 to 1.50	1.4 to 1.9			1.75 to 2.2		2.1 to 2.8			
A			1.78	2.24			2.78		3.15			
B			2.24	2.36			2.95		3.30			
C			0.38	0.52			0.67		0.80			
D ± 0.3			2.53	3.08	5.00		4.00	5.00	5.00	5.20		
E			2.55	3.09	4.15		3.20	4.50	4.15	4.90		
F			0.65	0.82	1.25		1.00	1.35	1.25	1.35		
					Avec joint sur fil / With wire tube	Avec JUF / With SWS		Avec JUF / With SWS		Avec JUF / With SWS		

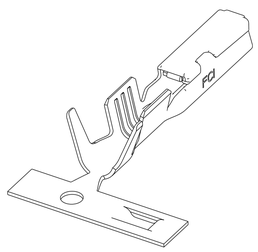

Version fil
Wire version

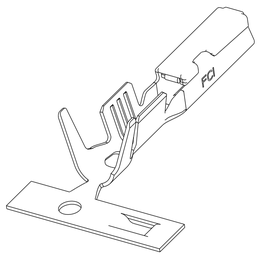

Version JUF
SWS version

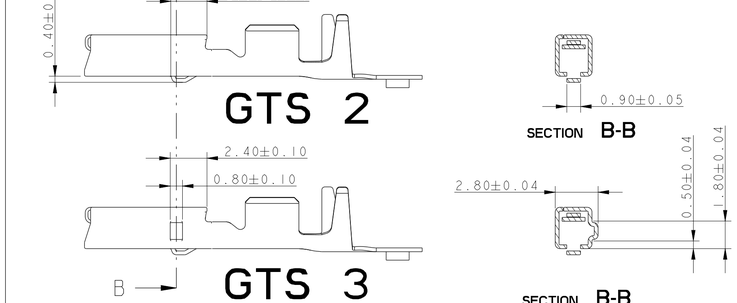

NOTE :

1 _ FOR CRIMP SPECIFICATION , SEE : FE CS 07 001

2 _ FOR PACKAGING , SEE : PU N°077

3_ ( ) NO TOLERANCED DIMENSIONS, GIVEN FOR INFORMATION

-	-	-
	-	-
	-	-
	-	-
	-	DELPHI P/N ADDED

ECN-NO. / NUMERO ECN — POSITION / POSITION — CHANGE DESCRIPTION / MODIFICATION

PRODUCT SPEC. / SPECIF. PRODUIT: - — PACKAGING SPEC. / SPECIF. EMBALAGE: - — APPLICATION SPEC. / SPECIF. APPLICATION: -

COPYRIGHT DELPHI CORPORATION AND/OR ITS AFFILIATES. ALL RIGHTS RESERVED. REVISED
THIS DRAWING IS THE PROPERTY OF DELPHI CORPORATION AND CONTAINS DELPHI CONFIDENTIAL INFORMATION. THE REPRODUCTION, DISTRIBUTION AND UTILIZATION OF THIS DOCUMENT OR ITS RELATED CAD MATA DATA, AS WELL AS COMMUNICATION OF ANY CONTENT TO OTHERS, WITHOUT EXPRESS AUTHORIZATION, IS PROHIBITED.
CE PLAN EST LA PROPRIETE DE DELPHI CORPORATION ET CONTIENT DES INFORMATIONS DELPHI CONFIDENTIELLES. LA REPRODUCTION, LA DISTRIBUTION ET L'UTILISATION DE CE DOCUMENT OU DE SES DONNEES MATERIALISEES CAD, AINSI QUE LA COMMUNICATION DE TOUT CONTENU A AUTRES, SANS AUTORISATION EXPRESSE, EST INTERDITE.

TOLERANCES / TOLERANCES: ± 0.2 ± 2° — MATERIAL / MATIERE: SEE TABLE — SURFACE FINISH / ETAT DE SURFACE: - / -

COUNTERPART N° / CONTRE-PARTIE N°: - — COLOUR / COULEUR: - / -

DO NOT MEASURE DRAWING / NE PAS PRENDRE DE COTES — TOOL NO. / OUTIL N°: 260 36 03 — ECO Loc. Code / CODE B.E.: FE

TITLE / DESIGNATION: 15 x 0.8 FEMALE TERMINAL

DELPHI PACKARD ELECTRICAL/ELECTRONIC ARCHITECTURE, EPERNON, FRANCE

ISO PROJECTION / PROJECTION ISO — DIMENSION IN MILLIMETERS / DIMENSIONS EN MILLIMETRES — CAD SYSTEM: pro / eng. — DWG SIZE / FORMAT: A1

	DATE / DATE	NAME / NOM
CREATED BY / CREE PAR		Stéphane HERNANDEZ
MODIFIED BY / MODIF. PAR	2013/07/15	F FAURIE
CHECKED BY / VERIF. PAR	2013/07/19	L DOMERGUE
APPROVED BY / APPR. PAR	2013/07/19	Patrice CAPPE

DOCUMENT UNDER PDS CONTROL / NO MODIFICATION ALLOWED OUTSIDE — DOCUMENT GERE SOUS P.D.S. / PAS DE MODIFICATION EN DEHORS

ESR NO. / NUMERO ESR: FRA-2146 — CAT. NO. / NUMERO CAT.: ----

FILE NAME / NOM DE FICHIER: 260FT0001

DRAWING NUMBER / REF. PLAN: 260FT0001 — REV. / IND.: K

STATE / ETAT: SERIAL RELEASED

PART NUMBER / REF. ARTICLE: See Table — REV. / IND.: -

APPROVAL LEVEL / NIV. D'APPROBATION: - — SHEET / FEUILLE: 1 of 1 sht — SCALE / ECH.: 1:1

EUR C04 112 F29

Компания «ЭлектроПласт» предлагает заключение долгосрочных отношений при поставках импортных электронных компонентов на взаимовыгодных условиях!

Наши преимущества:

- Оперативные поставки широкого спектра электронных компонентов отечественного и импортного производства напрямую от производителей и с крупнейших мировых складов;
- Поставка более 17-ти миллионов наименований электронных компонентов;
- Поставка сложных, дефицитных, либо снятых с производства позиций;
- Оперативные сроки поставки под заказ (от 5 рабочих дней);
- Экспресс доставка в любую точку России;
- Техническая поддержка проекта, помощь в подборе аналогов, поставка прототипов;
- Система менеджмента качества сертифицирована по Международному стандарту ISO 9001;
- Лицензия ФСБ на осуществление работ с использованием сведений, составляющих государственную тайну;
- Поставка специализированных компонентов (Xilinx, Altera, Analog Devices, Intersil, Interpoint, Microsemi, Aeroflex, Peregrine, Syfer, Eurofarad, Texas Instrument, Miteq, Cobham, E2V, MA-COM, Hittite, Mini-Circuits,General Dynamics и др.);

Помимо этого, одним из направлений компании «ЭлектроПласт» является направление «Источники питания». Мы предлагаем Вам помощь Конструкторского отдела:

- Подбор оптимального решения, техническое обоснование при выборе компонента;
- Подбор аналогов;
- Консультации по применению компонента;
- Поставка образцов и прототипов;
- Техническая поддержка проекта;
- Защита от снятия компонента с производства.

Как с нами связаться

Телефон: 8 (812) 309 58 32 (многоканальный)
Факс: 8 (812) 320-02-42
Электронная почта: org@eplast1.ru
Адрес: 198099, г. Санкт-Петербург, ул. Калинина, дом 2, корпус 4, литера А.