THIS DRAWING IS UNPUBLISHED. RELEASED FOR PUBLICATION -,- .
© COPYRIGHT - BY TYCO ELECTRONICS CORPORATION. ALL RIGHTS RESERVED.

| LOC | DIST |
|---|---|
| FT | 0 |

REVISIONS

| P | LTR | DESCRIPTION | DATE | DWN | APVD |
|---|---|---|---|---|---|
| | 01 | REVISED PER ECO-06-5526 | 3/10/06 | SS | CR |

MATERIAL:
HOUSING: POLYAMIDE 6/6 UL94V-0.
COLOR: BROWN
TERMINAL: BRASS, TIN PLATED
SCREWS: STEEL, ZINC PLATED W/ NON-HEXAVALENT CHROMATE (CHROME III).
WIRE PROTECTOR: STAINLESS STEEL

ELECTRICAL:
CURRENT RATING: 30A
OPERATING VOLTAGE: 250V
WIRE RANGE: 12-24 AWG

ENVIRONMENTAL:
CONTINUOUS WORKING TEMP: -50°C TO +160°C

1 PART TO BE PERMANENTLY MARKED AS SHOWN, BLACK LETTERING.

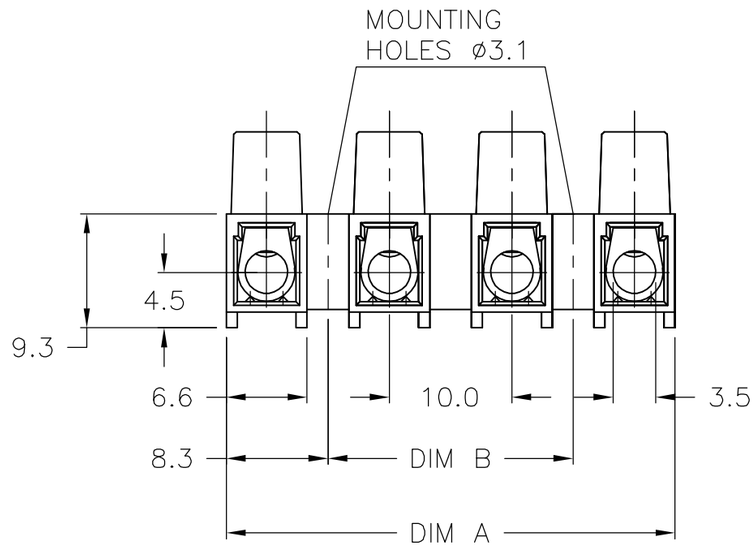


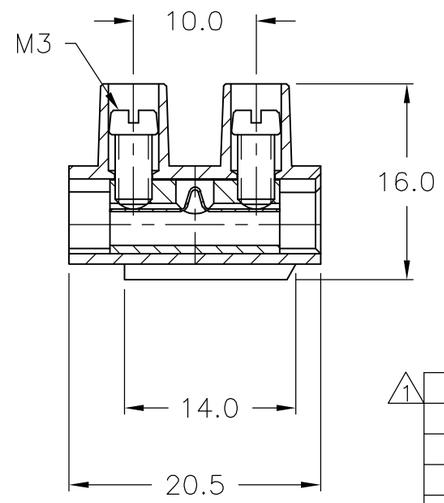


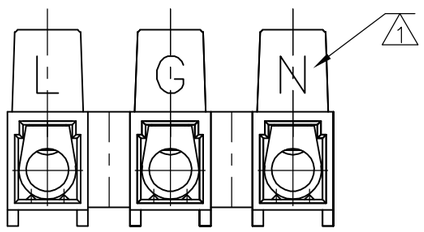


1-1776298-3

| | DIM B | DIM A | NO. OF POS | CATALOG PART NO. | PART NO. |
|---|---|---|---|---|---|
| 1 | 10.0 | 26.6 | 3 | - | 1-1776298-3 |
| | 100.0 | 116.6 | 12 | TSB500 1231DS HT | 1-1776298-2 |
| | 90.0 | 106.6 | 11 | TSB500 1131DS HT | 1-1776298-1 |
| | 80.0 | 96.6 | 10 | TSB500 1031DS HT | 1-1776298-0 |
| | 70.0 | 86.6 | 9 | TSB500 0931DS HT | 1776298-9 |
| | 60.0 | 76.6 | 8 | TSB500 0831DS HT | 1776298-8 |
| | 50.0 | 66.6 | 7 | TSB500 0731DS HT | 1776298-7 |
| | 40.0 | 56.6 | 6 | TSB500 0631DS HT | 1776298-6 |
| | 30.0 | 46.6 | 5 | TSB500 0531DS HT | 1776298-5 |
| | 20.0 | 36.6 | 4 | TSB500 0431DS HT | 1776298-4 |
| | 10.0 | 26.6 | 3 | TSB500 0331DS HT | 1776298-3 |
| | - | 16.6 | 2 | TSB500 0231DS HT | 1776298-2 |
| | - | 6.6 | 1 | TSB500 0131DS HT | 1776298-1 |

THIS DRAWING IS A CONTROLLED DOCUMENT.

DIMENSIONS: mm

TOLERANCES UNLESS OTHERWISE SPECIFIED:

| | |
|---|---|
| 0 PLC | ± - |
| 1 PLC | ± 0.3 |
| 2 PLC | ± 0.25 |
| 3 PLC | ± - |
| 4 PLC | ± - |
| ANGLES | ± 2° |

MATERIAL: -
FINISH: -

DWN S SCHLEGEL 3/18/05
CHK C RICHARD 3/18/05
APVD C RICHARD 3/18/05
PRODUCT SPEC -
APPLICATION SPEC -
WEIGHT -

tyco Electronics
Tyco Electronics Corporation
Harrisburg, PA 17105-3608

NAME
EUROPA TERMINAL BLOCK W/ WIRE PROTECTOR
MOUNTING HOLES 3.1 DIA, 10.0mm PITCH, HIGH TEMP
-

| SIZE | CAGE CODE | DRAWING NO | RESTRICTED TO |
|---|---|---|---|
| A3 | 00779 | C-1776298 | - |

CUSTOMER DRAWING | SCALE NTS | SHEET 1 OF 1 | REV 01

AMP 1470-19 REV 31MAR2000

Компания «ЭлектроПласт» предлагает заключение долгосрочных отношений при поставках импортных электронных компонентов на взаимовыгодных условиях!

Наши преимущества:

- Оперативные поставки широкого спектра электронных компонентов отечественного и импортного производства напрямую от производителей и с крупнейших мировых складов;
- Поставка более 17-ти миллионов наименований электронных компонентов;
- Поставка сложных, дефицитных, либо снятых с производства позиций;
- Оперативные сроки поставки под заказ (от 5 рабочих дней);
- Экспресс доставка в любую точку России;
- Техническая поддержка проекта, помощь в подборе аналогов, поставка прототипов;
- Система менеджмента качества сертифицирована по Международному стандарту ISO 9001;
- Лицензия ФСБ на осуществление работ с использованием сведений, составляющих государственную тайну;
- Поставка специализированных компонентов (Xilinx, Altera, Analog Devices, Intersil, Interpoint, Microsemi, Aeroflex, Peregrine, Syfer, Eurofarad, Texas Instrument, Miteq, Cobham, E2V, MA-COM, Hittite, Mini-Circuits,General Dynamics и др.);

Помимо этого, одним из направлений компании «ЭлектроПласт» является направление «Источники питания». Мы предлагаем Вам помощь Конструкторского отдела:

- Подбор оптимального решения, техническое обоснование при выборе компонента;
- Подбор аналогов;
- Консультации по применению компонента;
- Поставка образцов и прототипов;
- Техническая поддержка проекта;
- Защита от снятия компонента с производства.

**Как с нами связаться**

**Телефон:** 8 (812) 309 58 32 (многоканальный)
**Факс:** 8 (812) 320-02-42
**Электронная почта:** org@eplast1.ru
**Адрес:** 198099, г. Санкт-Петербург, ул. Калинина, дом 2, корпус 4, литера А.