PART NUMBER	REV	FIRST USED	MACHINE REFERENCE	FEED TYPE
566436-1	C	356462-2	G-SPLICE TERM	AIR FEED
566436-2	D	2161300-1	5K CE THRU SPLICE	AIR FEED
7-566436-7	C	356462-2	SPARE PARTS KIT	-
7-566436-8	D	-	CONV KIT FROM -1 TO -2	

1. RECOMMENDED SPARE PARTS.
2. CUT ADJUSTING SCREW IN ITEM 4 TO LENGTH AT ASSY.
3. ITEM NOT SHOWM.
4. PLACE ITEM 57 BETWEEN ITEM 7 AND ITEM 17 ON -1.
   PLACE ITEM 57 BETWEEN ITEM 7 AND ITEM 91 ON -2.

TERMINAL NAME: BUTT SPLICE					
TE PN	-	TE TERM - TE CRIMP SPECS			
61021	-				
-	-	PAD LTR	CRIMP HEIGHT		WIRE SIZE
-	-	3/0	.060±.002 [1.52±.05mm]		22 AWG+Ø.045 WIRE
-	-	2/-1	.046±.002 [1.17±.05mm]		24 AWG+Ø.025 WIRE
-	-	-	-		
-	-	-	-		
-	-	CRIMP	SIZE	TYPE	RANGE
-	-				
-	-	WIRE	.081 [2.06 mm]	F	24AWG+Ø.045 - 22AWG +Ø.025
-	-	INS	.116 [2.95 mm]	O	Ø.100 MAX
WIRE STRIP LENGTH .215-.245	TERM APPL SPEC NONE		FEED .535	APPL INSTRUCTIONS 408-8318 (-1) 408-127000 (-2)	SET UP GAGE -

USED ON THRU G

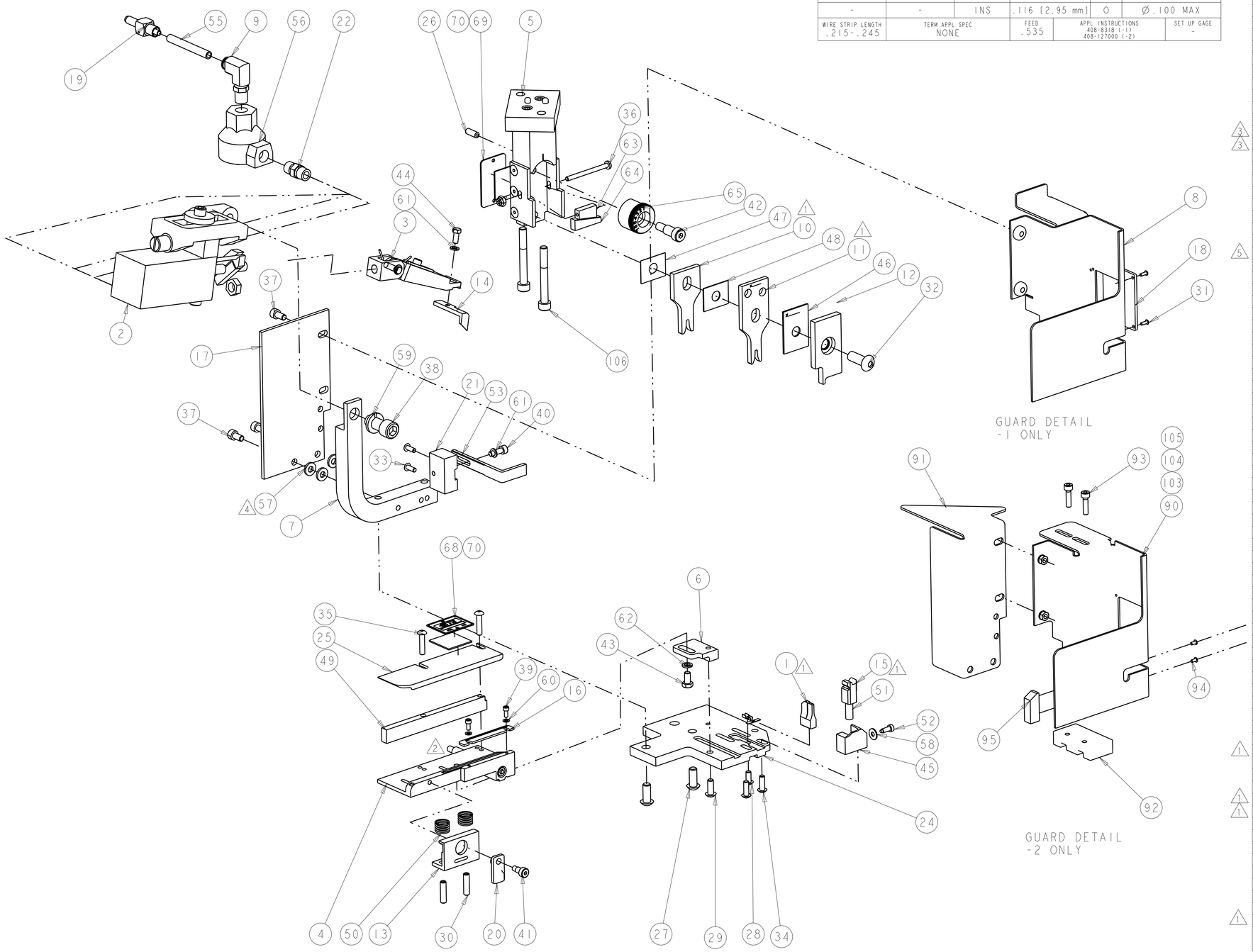

-78	-77	-2	-1	U/M	PART NO	DESCRIPTION	ITEM NO
-	-	2	-	-	3-18023-3	SCR, SKT HD CAP M6 X 50.0	106
2	-	2	-	-	18029-2	NUT, HEX, REG M4	105
2	-	2	-	-	18025-2	WASHER, SPRG LOCK, REG M4	104
2	-	2	-	-	18027-2	WASHER, FLAT, REG M4	103
1	-	1	-	-	408-32162	THRU SPLICE INSTRUCTION SHEET	102
-	-	1	1	-	217238-1	GENERAL INSTRUCTION PACKAGE	98
-	-	-	1	-	408-8318	THRU SPLICE IS SHEET	97
-	-	1	-	-	408-127000	THRU SPLICE IS SHEET	96
-	-	1	1	-	1338177-1	DEFLECTOR, CHIP	95
-	-	2	2	-	21002-9	SCR, BTN SKT HD CAP 2-56 X .188	94
2	-	2	-	-	1-18023-3	SCR, SKT HD CAP M4 X 16.0	93
1	-	1	-	-	2168489-1	ACTUATOR, SPARE, MCI	92
1	-	1	-	-	2161461-1	GUARD, EXTENSION	91
1	-	1	-	-	2161460-1	CARBON STEEL	90
-	-	AR	AR	--	982057-2	TAPE, FOAM	70
-	-	1	1	-	819347-1	PLATE, IDENTIFICATION	69
-	-	1	1	-	690701-2	PLATE, IDENTIFICATION	68
-	-	2	2	-	2-18023-9	SCR, SKT HD CAP, M6 X 20	67
-	-	2	2	-	3-18023-1	SCR, SKT HD CAP, M6 X 30	66
-	-	1	1	-	1338124-1	WHEEL, ADJUSTING	65
-	-	1	1	-	1633363-1	WEDGE, CRIMPER	64
-	-	1	1	-	1633364-1	WEDGE, ADJUSTMENT	63
-	-	1	1	-	21024-5	WASHER, SPRG LOCK, REG NO 10	62
-	-	2	2	-	21024-4	WASHER, SPRG LOCK, REG NO 8	61
-	-	2	2	-	21024-2	WASHER, SPRG LOCK, REG NO 4	60
-	-	1	1	-	21024-8	WASHER, SPRG LOCK, REG 3/8	59
-	-	1	1	-	21055-5	WASHER, FLAT, REG NO 6	58
-	-	4	4	-	21055-7	WASHER, FLAT, REG NO 10	57
-	-	1	1	-	22374-7	VALVE, QUICK EXHAUST	56
-	-	24	24	IN	27319-4	TUBING,POLY-FLO, NATURAL	55
-	-	1	1	-	1-690472-6	STRIPPER	53
-	-	1	1	-	690461-1	STOP, SHEAR	52
-	-	1	1	-	3-22280-3	SPRING, COMPRESSION	51
-	-	2	2	-	1-22284-0	SPRING, COMPRESSION	50
-	-	1	1	-	1-1320908-5	SPACER, STRIP GUIDE	49
-	-	1	1	-	1213910-4	SPACER, CRIMPER	48
-	-	1	1	-	1213910-1	SPACER, CRIMPER	47
-	-	1	1	-	1-455888-0	SPACER, CRIMPER	46
-	-	1	1	-	690459-1	SHEAR HOLDER, FRONT	45
-	-	1	1	-	2-22603-1	SCREW, MACH, HEX HD, 8-32 x .375	44
-	-	1	1	-	3-22603-1	SCREW, MACH, HEX HD, 10-32 x .375	43
-	-	1	1	-	21004-9	SCR, SKT HD SHLDR 5/16 DIA X .500	42
-	-	1	1	-	21989-8	SCR, SKT HD SHLDR 3/16 DIA X .250	41
-	-	1	1	-	2-21000-7	SCR, SKT HD CAP 8-32 X .500	40
-	-	2	2	-	1-21000-3	SCR, SKT HD CAP 4-40 X .250	39
-	-	1	1	-	3-21001-4	SCR, SKT HD CAP 3/8-16 X .875	38
-	-	4	4	-	3-21000-4	SCR, SKT HD CAP 10-32 X .375	37
-	-	1	1	-	6-23715-6	SCR, PAN SLT HD MACH 6-32 X 1.750	36
-	-	2	2	-	2-21002-4	SCR, BTN SKT HD CAP 8-32 X .750	35
-	-	2	2	-	2-21002-2	SCR, BTN SKT HD CAP 8-32 X .500	34
-	-	2	2	-	1-21002-7	SCR, BTN SKT HD CAP 6-32 X .375	33
-	-	1	1	-	7-21002-8	SCR, BTN SKT HD CAP 5/16-24 X .875	32
-	-	4	4	-	1-21002-0	SCR, BTN SKT HD CAP 2-56 X .250	31
-	-	2	2	-	5-21006-6	SCR, SET, CUP POINT 10-32 X .750	30
-	-	1	1	-	2-21002-7	SCR, BTN SKT HD CAP 10-32 X .500	29
-	-	1	1	-	22733-8	SCR, BHSC, SELF-LOCKING, 8-32 X .375	28
-	-	2	2	-	2-22733-8	SCR, BHSC, SELF-LOCKING, 1/4-20 X .625	27
-	-	1	1	-	27058-2	PLUNGER, SPRING, STUBBY	26
-	-	1	1	-	1320928-1	STRIP GUIDE	25
-	-	1	1	-	1338397-1	PLATE, BASE	24
-	-	1	1	-	21021-2	NUT, HEX, SELF-LOCKING, 6-32UNC	23
-	-	1	1	-	22304-1	NIPPLE, HEX, PIPE FITTING	22
-	-	1	1	-	1338118-1	MOUNT, STRIPPER	21
-	-	1	1	-	356835-1	LEVER, DRAG RELEASE	20
-	-	1	1	-	23238-1	INSERT, COUPLING	19
-	-	1	1	-	1338174-1	WINDOW, GUARD	18
-	-	-	1	-	1338176-1	GUARD, EXTENSION	17
-	-	1	1	-	690438-1	FRONT STRIP GUIDE	16
-	-	1	1	-	454276-1	FLOATING SHEAR, FRONT	15
-	-	1	1	-	1-694433-7	FEED PAWL	14
-	-	1	1	-	240792-1	DRAG, TERMINAL	13
-	-	1	1	-	1338126-1	DEPRESSOR, MODIFIED	12
-	1	1	1	-	1633365-1	CRIMPER, WIRE, SPECIAL F	11
-	1	1	1	-	1633361-1	CRIMPER, WIRE O	10
-	-	1	1	-	980285-2	CONNECTOR, ELBOW, 90□ $□, MINI	9
-	-	-	1	-	1338175-1	ASSY, GUARD	8
-	-	1	1	-	1338116-1	BRACKET, FEED	7
-	-	1	1	-	455689-1	BLOCK, STRIP GUIDE ADJUST	6
-	-	1	1	-	1338117-3	SIDE FEED TOOL HOLDER ASS'Y	5
-	-	1	1	-	1633091-6	ASSEMBLY, STRIP GUIDE	4
-	-	1	1	-	461062-1	FEED FINGER ASSEMBLY	3
-	-	1	1	-	461065-1	ASSEMBLY, AIR FEED	2
-	1	1	1	-	3-1633117-0	ANVIL, COMBINATION	1

P	LTR	REVISION RECORD	DATE	DWN	APVD
	D	ECR-15-012360	28SEP2015	XZ	UG
	C1	ECR-12-000668	11JAN2012	RS	SX

DIMENSIONS: IN
TOLERANCES UNLESS OTHERWISE SPECIFIED:
0 PLC ±-
1 PLC ±-
2 PLC ±-
3 PLC ±-
4 PLC ±-
ANGLES± -
SURFACE TEXTURE -

DWN M. HERR 14DEC2005
CHK L. GROSS 15DEC2005
APVD T. ELBIN 15DEC2005
MATERIAL - - -
HEAT TREAT - -

TE CONNECTIVITY Harrisburg, PA 17105-3608

NAME APPLICATOR, THRU SPLICE G SIDE FEED

SCALE 3:5 | SIZE A1 | DRAWING NO 566436 | SHEET 1 OF 1 | REV D

CUSTOMER ACCESSIBLE PRODUCTION DRAWING

DWG NO 566436

THIS DRAWING IS A CONTROLLED DOCUMENT

LOC A
DIST 66

AMP 3308-8 REV 31MAR2000

THIS INFORMATION IS CONFIDENTIAL AND PROPRIETARY TO TYCO ELECTRONICS CORPORATION. IT IS THE PERSONAL PROPERTY OF THE RECIPIENT AND MAY NOT BE DISCLOSED TO ANYONE OTHER THAN THE RECIPIENT'S EMPLOYEES WITHOUT WRITTEN AUTHORIZATION FROM TYCO ELECTRONICS CORPORATION, HARRISBURG, PENNSYLVANIA USA.

Компания «ЭлектроПласт» предлагает заключение долгосрочных отношений при поставках импортных электронных компонентов на взаимовыгодных условиях!

Наши преимущества:

- Оперативные поставки широкого спектра электронных компонентов отечественного и импортного производства напрямую от производителей и с крупнейших мировых складов;
- Поставка более 17-ти миллионов наименований электронных компонентов;
- Поставка сложных, дефицитных, либо снятых с производства позиций;
- Оперативные сроки поставки под заказ (от 5 рабочих дней);
- Экспресс доставка в любую точку России;
- Техническая поддержка проекта, помощь в подборе аналогов, поставка прототипов;
- Система менеджмента качества сертифицирована по Международному стандарту ISO 9001;
- Лицензия ФСБ на осуществление работ с использованием сведений, составляющих государственную тайну;
- Поставка специализированных компонентов (Xilinx, Altera, Analog Devices, Intersil, Interpoint, Microsemi, Aeroflex, Peregrine, Syfer, Eurofarad, Texas Instrument, Miteq, Cobham, E2V, MA-COM, Hittite, Mini-Circuits,General Dynamics и др.);

Помимо этого, одним из направлений компании «ЭлектроПласт» является направление «Источники питания». Мы предлагаем Вам помощь Конструкторского отдела:

- Подбор оптимального решения, техническое обоснование при выборе компонента;
- Подбор аналогов;
- Консультации по применению компонента;
- Поставка образцов и прототипов;
- Техническая поддержка проекта;
- Защита от снятия компонента с производства.

Как с нами связаться

Телефон: 8 (812) 309 58 32 (многоканальный)
Факс: 8 (812) 320-02-42
Электронная почта: org@eplast1.ru
Адрес: 198099, г. Санкт-Петербург, ул. Калинина, дом 2, корпус 4, литера А.