THIS DRAWING IS UNPUBLISHED. RELEASED FOR PUBLICATION -,- .
© COPYRIGHT - By - ALL RIGHTS RESERVED.

REVISIONS

P	LTR	DESCRIPTION	DATE	DWN	APVD
	D1	REVISED PER ECO-15-013426	18SEP2015	NK	DR
	D2	REVISED PER ECO-17-008806	15FEB2018	RS	DR

AMP
WIRE RANGE

22-16 AWG
SOLID OR STRANDED

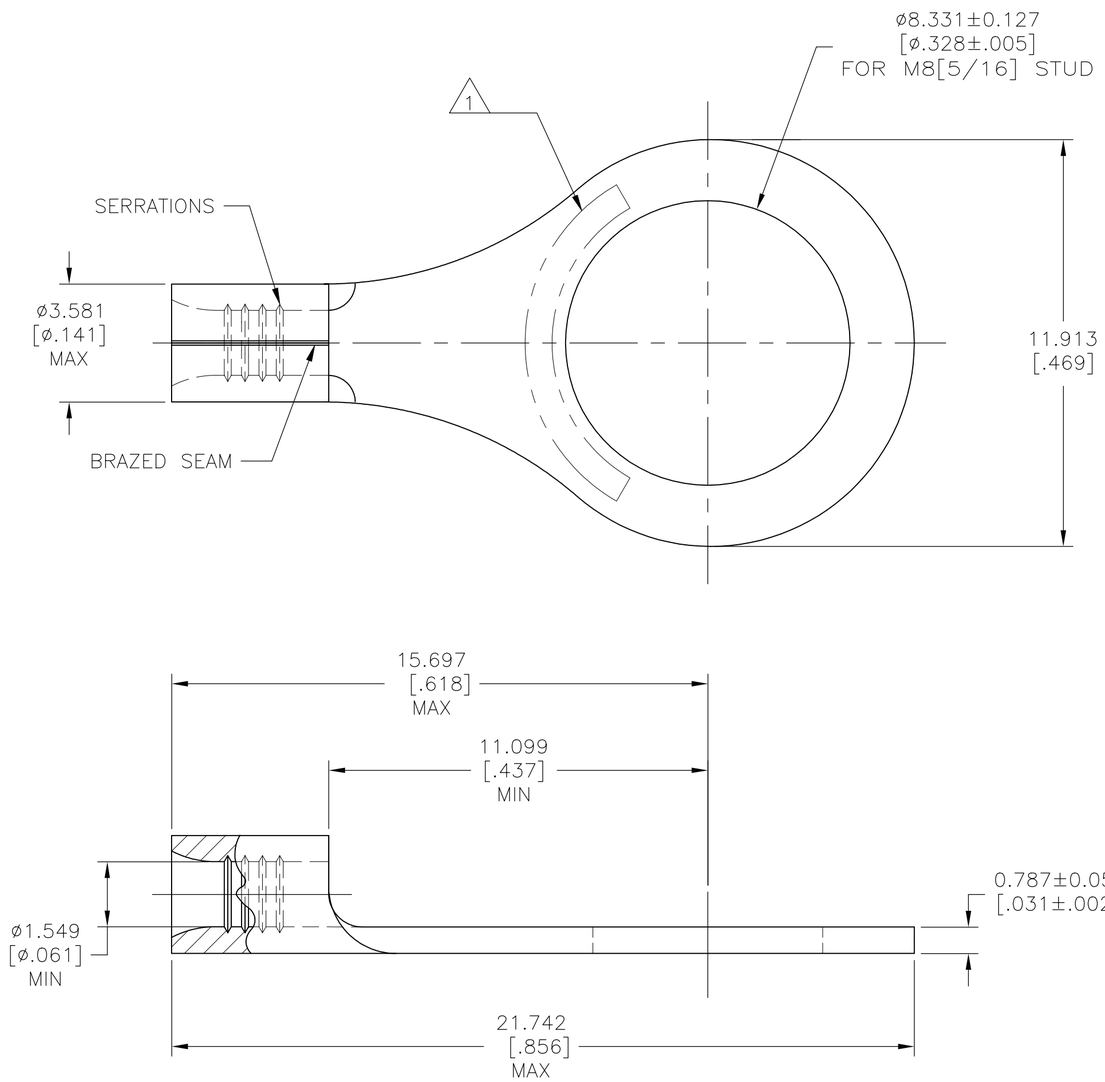

1. STAMP AMP 22-18* APPROX AS SHOWN 22-16 TERMINALS ARE STAMPED 22-18 IN ACCORDANCE WITH MILITARY SPEC SAE AS7928 COMMERCIAL WIRE RANGE IS 22-16
2. TIN PLATE 0.00254[.000100] MIN EXT THK PER ASTM-B545
3. NOTE DELETED
4. NOTE DELETED
5. NICKEL PLATED 0.00762 [.000300] MIN EXT THK PER SAE AMS QQ-N-290.
6. UL LISTED E13288, 22-16 AWG SOLID OR STRANDED.
7. CSA CERTIFIED LR7189, 22-16 AWG SOLID OR STRANDED
8. MILITARY P/N AND CLASS: M7928/7-5 CLASS 2
9. COPPER PER ASTM B152 ANNEALED
10. NOTE DELETED
11. UL 486 A-B OR SAE AS7928

34114

	QTY	MAX TEMP.	PACKAGE TYPE	FINISH	PART NUMBER
7 6	100	170°C[338°F] MAX	LOOSE PIECE, BOX	2	8-34114-1
8 7 6	5000	170°C[338°F] MAX	34114 ON TAPE	2	2-34114-2
	1000	343°C[649°F] MAX	LOOSE PIECE	5	34114-4
8 7 6	1000	170°C[338°F] MAX	LOOSE PIECE	2	34114

AMP INCORPORATED
CUSTOMER SERVICE SYSTEMS

FOR ADDITIONAL PRODUCT INFORMATION OR COPIES OF DRAWINGS AND TECHNICAL DOCUMENTS	PRODUCT INFORMATION CENTER 1-800-522-6752
FOR APPLICATION TOOLING INFORMATION	TOOLING ASSISTANCE CENTER 1-800-722-1111
FOR ORDER ENTRY	1-800-526-5142

THIS DRAWING IS A CONTROLLED DOCUMENT FOR AMP INCORPORATED. IT IS SUBJECT TO CHANGE AND THE CONTROLLING ENGINEERING ORGANIZATION SHOULD BE CONTACTED FOR THE LATEST REVISION.

MAX RECOMMENDED OPERATING TEMPERATURE: SEE TABLE
VOLTAGE RATING: N/A
CIRCULAR MIL AREA: 0.26-1.65mm² [509-3260] CIR MILS SOLID OR STRANDED

THIS DRAWING IS A CONTROLLED DOCUMENT.

DIMENSIONS: mm [INCHES]

TOLERANCES UNLESS OTHERWISE SPECIFIED:
0 PLC ± -
1 PLC ± -
2 PLC ± -
3 PLC ± 0.127[.005]
4 PLC ± -
ANGLES ± -

MATERIAL 9
FINISH SEE TABLE

DWN TA BRINKMAN 3-10-93
CHK DA PATTERSON 3-10-93
APVD DE MILLER 3-10-93
PRODUCT SPEC — 11
APPLICATION SPEC —
WEIGHT

TE Connectivity Ltd.

NAME TERMINAL, RING TONGUE, SOLISTRAND 22-16 AWG

SIZE	CAGE CODE	DRAWING NO	RESTRICTED TO
A2	00779	C-34114	—

CUSTOMER DRAWING | SCALE 8:1 | SHEET 1 OF 1 | REV D2

1471-9 (1/15)

Компания «ЭлектроПласт» предлагает заключение долгосрочных отношений при поставках импортных электронных компонентов на взаимовыгодных условиях!

Наши преимущества:

- Оперативные поставки широкого спектра электронных компонентов отечественного и импортного производства напрямую от производителей и с крупнейших мировых складов;
- Поставка более 17-ти миллионов наименований электронных компонентов;
- Поставка сложных, дефицитных, либо снятых с производства позиций;
- Оперативные сроки поставки под заказ (от 5 рабочих дней);
- Экспресс доставка в любую точку России;
- Техническая поддержка проекта, помощь в подборе аналогов, поставка прототипов;
- Система менеджмента качества сертифицирована по Международному стандарту ISO 9001;
- Лицензия ФСБ на осуществление работ с использованием сведений, составляющих государственную тайну;
- Поставка специализированных компонентов (Xilinx, Altera, Analog Devices, Intersil, Interpoint, Microsemi, Aeroflex, Peregrine, Syfer, Eurofarad, Texas Instrument, Miteq, Cobham, E2V, MA-COM, Hittite, Mini-Circuits,General Dynamics и др.);

Помимо этого, одним из направлений компании «ЭлектроПласт» является направление «Источники питания». Мы предлагаем Вам помощь Конструкторского отдела:

- Подбор оптимального решения, техническое обоснование при выборе компонента;
- Подбор аналогов;
- Консультации по применению компонента;
- Поставка образцов и прототипов;
- Техническая поддержка проекта;
- Защита от снятия компонента с производства.

Как с нами связаться

Телефон: 8 (812) 309 58 32 (многоканальный)
Факс: 8 (812) 320-02-42
Электронная почта: org@eplast1.ru
Адрес: 198099, г. Санкт-Петербург, ул. Калинина, дом 2, корпус 4, литера А.