THIS DRAWING IS UNPUBLISHED. RELEASED FOR PUBLICATION -,- .
© COPYRIGHT - By - ALL RIGHTS RESERVED.

LOC	DIST
G	86

REVISIONS

P	LTR	DESCRIPTION	DATE	DWN	APVD
	L5	REVISED PER ECO-11-004587	11MAR11	RK	HMR

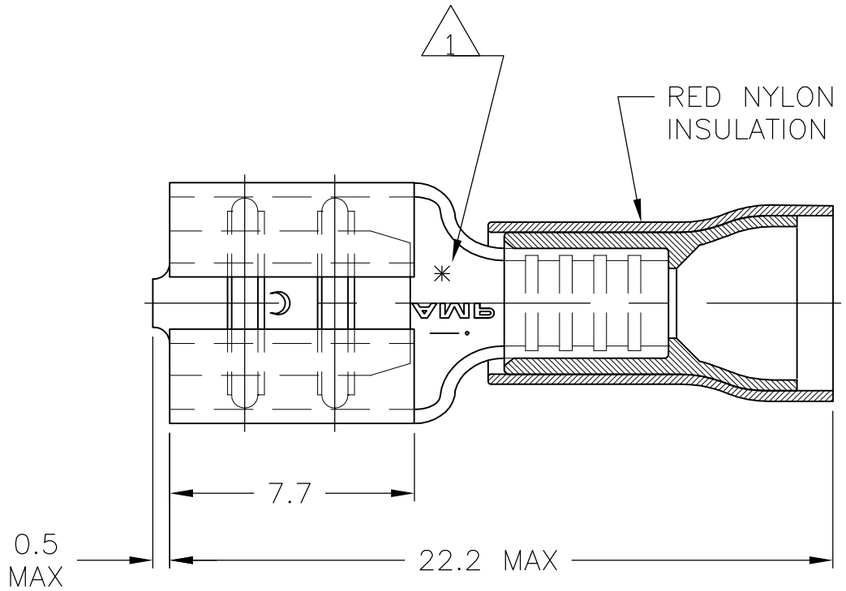

1. ASTERISK * FOR PHOS BRONZE VERSION ONLY.
2. WIRE RANGE: 0,3-1,5mm²
3. INSULATION RANGE: 3,5mm MAX DIA.
4. MATING TAB THK IS 0,8
5. SUPERSEDED BY 9-160583-5
6. SUPERSEDED BY 9-160583-6
7. SUPERSEDED BY 5-160583-2
8. SUPERSEDED BY 5-160583-5

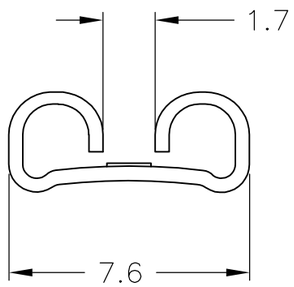

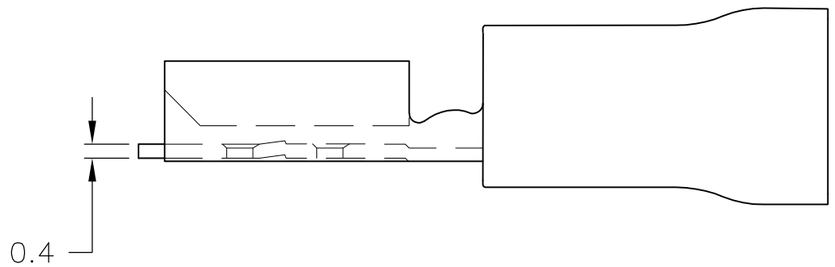

PACKAGE TYPE	FINISH	MATERIAL	PART NO.
TAPE MOUNTED	GOLD PLATED	1 PHOS. BRONZE	5-160583-7 8
	SILVER PLATED	1 PHOS. BRONZE	5-160583-6 8
	TIN PLATED	1 PHOS. BRONZE	5-160583-5
	GOLD PLATED	BRASS	5-160583-4 7
	SILVER PLATED	BRASS	5-160583-3 7
	TIN PLATED	BRASS	5-160583-2
LOOSE PIECE	TIN-LEAD	1 PHOS. BRONZE	9-160583-8 5
	GOLD PLATED	1 PHOS. BRONZE	9-160583-7 6
	SILVER PLATED	1 PHOS. BRONZE	9-160583-6
	TIN PLATED	1 PHOS. BRONZE	9-160583-5
	GOLD PLATED	BRASS	9-160583-4 6
	SILVER PLATED	BRASS	9-160583-3 6
	TIN PLATED	BRASS	9-160583-2

THIS DRAWING IS A CONTROLLED DOCUMENT.

DIMENSIONS: mm

TOLERANCES UNLESS OTHERWISE SPECIFIED:
0 PLC ± -
1 PLC ± -
2 PLC ± 0.38
3 PLC ± -
4 PLC ± -
ANGLES ± -

MATERIAL -
FINISH -

DWN JR RUTH 25AUG2004
CHK T MICHIELUTTI 25AUG04
APVD T MICHIELUTTI 25AUG04
PRODUCT SPEC —
APPLICATION SPEC —
WEIGHT —

TE Connectivity

NAME
RECEPTACLE, FASTON, P.I.D.G.,
.250 SERIES
—

SIZE	CAGE CODE	DRAWING NO	RESTRICTED TO
A3	00779	C-160583	—

CUSTOMER DRAWING | SCALE 4:1 | SHEET 1 OF 1 | REV L5

Компания «ЭлектроПласт» предлагает заключение долгосрочных отношений при поставках импортных электронных компонентов на взаимовыгодных условиях!

Наши преимущества:

- Оперативные поставки широкого спектра электронных компонентов отечественного и импортного производства напрямую от производителей и с крупнейших мировых складов;
- Поставка более 17-ти миллионов наименований электронных компонентов;
- Поставка сложных, дефицитных, либо снятых с производства позиций;
- Оперативные сроки поставки под заказ (от 5 рабочих дней);
- Экспресс доставка в любую точку России;
- Техническая поддержка проекта, помощь в подборе аналогов, поставка прототипов;
- Система менеджмента качества сертифицирована по Международному стандарту ISO 9001;
- Лицензия ФСБ на осуществление работ с использованием сведений, составляющих государственную тайну;
- Поставка специализированных компонентов (Xilinx, Altera, Analog Devices, Intersil, Interpoint, Microsemi, Aeroflex, Peregrine, Syfer, Eurofarad, Texas Instrument, Miteq, Cobham, E2V, MA-COM, Hittite, Mini-Circuits,General Dynamics и др.);

Помимо этого, одним из направлений компании «ЭлектроПласт» является направление «Источники питания». Мы предлагаем Вам помощь Конструкторского отдела:

- Подбор оптимального решения, техническое обоснование при выборе компонента;
- Подбор аналогов;
- Консультации по применению компонента;
- Поставка образцов и прототипов;
- Техническая поддержка проекта;
- Защита от снятия компонента с производства.

Как с нами связаться

Телефон: 8 (812) 309 58 32 (многоканальный)
Факс: 8 (812) 320-02-42
Электронная почта: org@eplast1.ru
Адрес: 198099, г. Санкт-Петербург, ул. Калинина, дом 2, корпус 4, литера А.