samtec

POWER STRIP 40

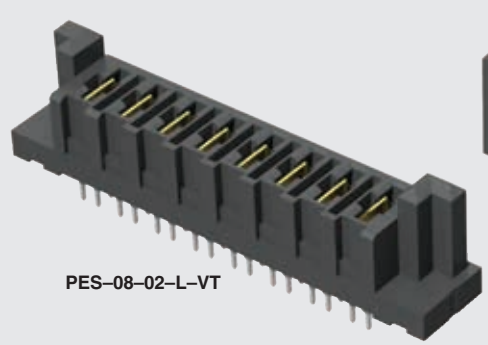
PES–08–02–L–VT

PET–04–01–L–VT

(6.35 mm) .250"

PES, PET SERIES

# 40 A HIGH POWER HEADER & SOCKET

**PES Mates with:**
PET

**PET Mates with:**
PES, PESS

## SPECIFICATIONS

For complete specifications see www.samtec.com?PET or www.samtec.com?PES

**Insulator Material:**
Black LCP
**Terminal Material:**
Copper Alloy
**Plating:**
Sn or Au over 50 µ" (1.27 µm) Ni
**Operating Temp Range:**
-55 °C to +105 °C with Tin
-55 °C to +125 °C with Gold
**Voltage Rating:**
725 VAC/1025 VDC
**Wiping Distance:**
(4.14 mm) .163" Max
**Standard Creepage:**
(3.66 mm) .144"
**Standard Clearance:**
(3.31 mm) .130"
**RoHS Compliant:**
Yes
**Lead–Free Solderable:**
Yes

| PET/PES | |
|---|---|
| PINS | CURRENT RATING (PER CONTACT) |
| 1 | 58.7 A |
| 2 | 48.5 A |
| 3 | 41.1 A |
| 4 | 38.0 A |
| 8 | 29.4 A |

## RECOGNITIONS

For complete scope of recognitions see www.samtec.com/quality

FILE NO. E11594

## ALSO AVAILABLE (MOQ Required)

- Locking Clip (Manual placement required)
- No Latch ears
- Other platings

## OTHER SOLUTIONS

- Combination Signal/Power. See PESC or PETC Series.

**Note:**
Some sizes, styles and options are non-standard, non-returnable.

## PES – NO. PINS PER ROW – LEAD STYLE – PLATING OPTION – TAIL OPTION – OTHER OPTION

**NO. PINS PER ROW:** –02, –04, –06, –08

**LEAD STYLE:**
- **–01** = Use with (1.60 mm) .062" Thick PCB
- **–02** = Use with (3.18 mm) .125" Thick PCB

**PLATING OPTION:**
- **–L** = 10 µ" (0.25 µm) Gold on contact, Matte Tin on tail
- **–T** = Matte Tin

**TAIL OPTION:**
- **–VT** = Vertical
- **– RA** = Right-angle (Screw Down option required)

**OTHER OPTION:**
- **–SD** = Screw Down (Right-angle only)

| LEAD STYLE | A |
|---|---|
| –01 | (2.35) .093 |
| –02 | (3.95) .156 |

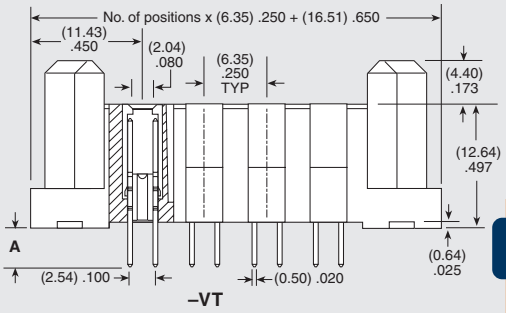


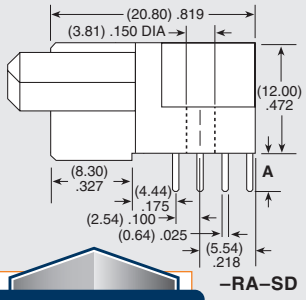


RUGGEDIZED BY SAMTEC
- Screw down (right-angle)

## CREEPAGE AND CLEARANCE

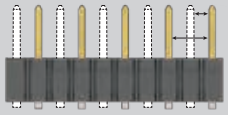

Selectively loading contacts achieves customer specific creepage and clearance requirements.
Contact asp@samtec.com

## PET – NO. PINS PER ROW – LEAD STYLE – PLATING OPTION – TAIL OPTION – OTHER OPTION

**NO. PINS PER ROW:** –02, –04, –06, –08

**LEAD STYLE:**
- **–01** = Use with (1.60 mm) .062" Thick PCB
- **–02** = Use with (3.18 mm) .125" Thick PCB

**PLATING OPTION:**
- **–L** = 10 µ" (0.25 µm) Gold on contact, Matte Tin on tail
- **–T** = Matte Tin

**TAIL OPTION:**
- **–VT** = Vertical
- **– RA** = Right-angle (Screw Down option required)

**OTHER OPTION:**
- **–SD** = Screw Down (Right-angle only)

| LEAD STYLE | A |
|---|---|
| –01 | (2.35) .093 |
| –02 | (3.95) .156 |

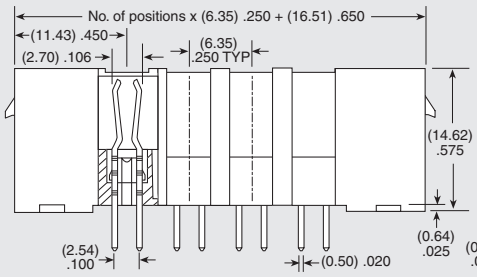


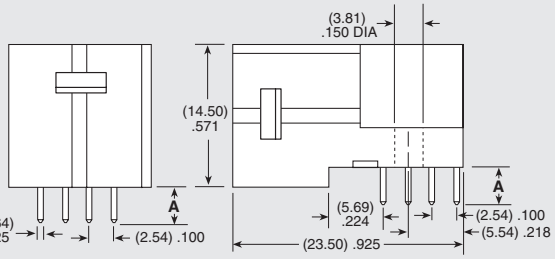


*Due to technical progress, all designs, specifications and components are subject to change without notice.*



*All parts within this catalog are built to Samtec's specifications.*
*Customer specific requirements must be approved by Samtec and identified in a Samtec customer-specific drawing to apply.*

Компания «ЭлектроПласт» предлагает заключение долгосрочных отношений при поставках импортных электронных компонентов на взаимовыгодных условиях!

Наши преимущества:

- Оперативные поставки широкого спектра электронных компонентов отечественного и импортного производства напрямую от производителей и с крупнейших мировых складов;
- Поставка более 17-ти миллионов наименований электронных компонентов;
- Поставка сложных, дефицитных, либо снятых с производства позиций;
- Оперативные сроки поставки под заказ (от 5 рабочих дней);
- Экспресс доставка в любую точку России;
- Техническая поддержка проекта, помощь в подборе аналогов, поставка прототипов;
- Система менеджмента качества сертифицирована по Международному стандарту ISO 9001;
- Лицензия ФСБ на осуществление работ с использованием сведений, составляющих государственную тайну;
- Поставка специализированных компонентов (Xilinx, Altera, Analog Devices, Intersil, Interpoint, Microsemi, Aeroflex, Peregrine, Syfer, Eurofarad, Texas Instrument, Miteq, Cobham, E2V, MA-COM, Hittite, Mini-Circuits,General Dynamics и др.);

Помимо этого, одним из направлений компании «ЭлектроПласт» является направление «Источники питания». Мы предлагаем Вам помощь Конструкторского отдела:

- Подбор оптимального решения, техническое обоснование при выборе компонента;
- Подбор аналогов;
- Консультации по применению компонента;
- Поставка образцов и прототипов;
- Техническая поддержка проекта;
- Защита от снятия компонента с производства.

**Как с нами связаться**

**Телефон:** 8 (812) 309 58 32 (многоканальный)
**Факс:** 8 (812) 320-02-42
**Электронная почта:** org@eplast1.ru
**Адрес:** 198099, г. Санкт-Петербург, ул. Калинина, дом 2, корпус 4, литера А.