THIS DRAWING IS UNPUBLISHED. RELEASED FOR PUBLICATION – .– .
© COPYRIGHT – By – ALL RIGHTS RESERVED.

LOC	DIST
—	—

REVISIONS

P	LTR	DESCRIPTION	DATE	DWN	APVD
	D2	SHEET 2 DRAFTING ERROR CORRECTION	10NOV2011	A.S	M.W

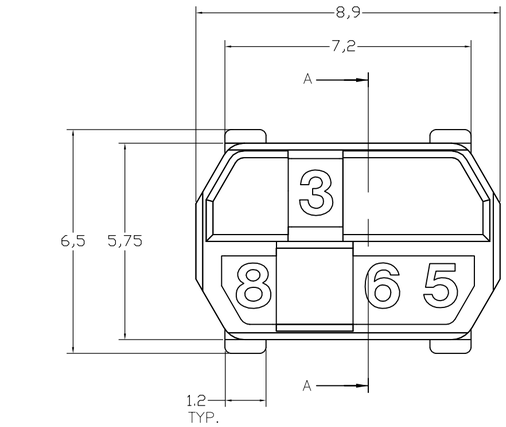

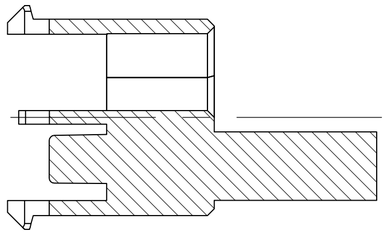

SECTION A–A
=========

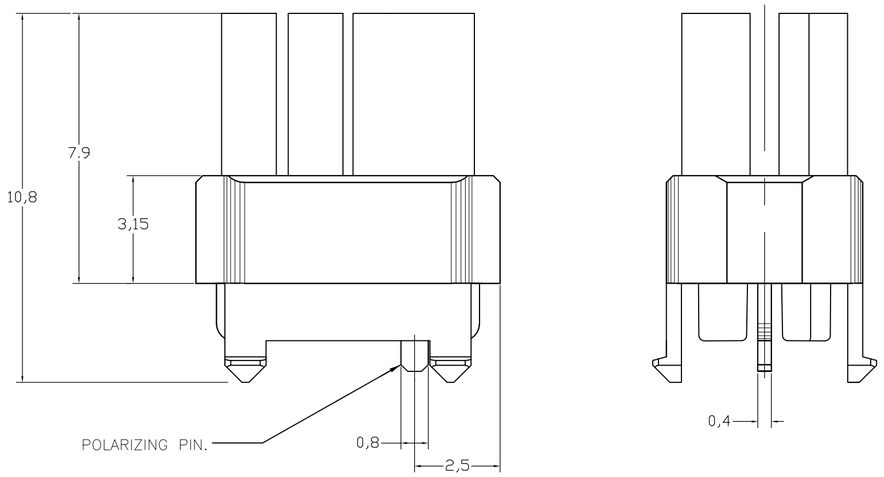

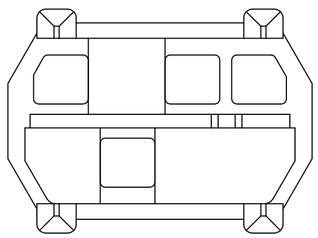

NOTES:

1. DRAWING SHOWS CODING KEY 6–100525–3 WITH CODE NUMBER 3568 AS AN EXAMPLE. REINFORCED CODING KEYS ARE DESIGNED FOR THE 8 ROW CONNECTOR SYSTEM, BUT FIT THE 5 ROW CONNECTOR SYSTEM AS WELL.
2. DRAWING SHOWS CODING KEY 2–100525–4 WITH CODE NUMBER 1368 AS AN EXAMPLE.
3. MATERIAL: GLASSFILLED POLYAMIDE 6.6.; COLOUR: SEE TABLE.
4. EACH CODING KEY HAS FOUR BLOCKING PINS AND FOUR CAVITIES. THE NUMBERS ON TOP OF THE BLOCKING PINS FORM THE FOUR–FIGURE IDENTIFICATION NUMBER (ASCENDING).
5. PARTNUMBER MATCHING FEMALE CODING KEY, FOR REFERNCE ONLY.

6 1 INSERTION TOOL INCLUDED PER 500 CODING KEYS.

6–100526–3	PASTEL ORANGE	2003	3568 (1)	6–100525–3
6–100526–1	STEEL BLUE	5011	3478	6–100525–1
5–100526–9	SLATE GREY	7015	3467	5–100525–9
5–100526–6	CADMIUM YELLOW	1021	3456	5–100525–6
5–100526–4	RESADA GREEN	6011	2578	5–100525–4
3–100526–2	BRILLIANT BLUE	5007	1567	3–100525–2
100526–9	STRAWBERRY RED	3018	1248	100525–9
100526–3	NUT BROWN	8011	1236	100525–3
FEMALE KEY (5)	COLOUR (3)	RAL NR. (3)	ID. NUMBER (4)	PARTNUMBER

THIS DRAWING IS A CONTROLLED DOCUMENT.

DIMENSIONS: mm

TOLERANCES UNLESS OTHERWISE SPECIFIED:
0 PLC ± 0.3
1 PLC ± 0.3
2 PLC ± 0.3
3 PLC ± 0.3
4 PLC ± 0.3
ANGLES ± –

MATERIAL –

FINISH –

DWN D.TRUREN 03–FEB–98
CHK D.TRUREN 03–FEB–98
APVD F.v. KONINGSBRUGGE –
PRODUCT SPEC —
APPLICATION SPEC —
WEIGHT —

TE Connectivity

NAME Z–PACK 2mm HM MALE CODING KEY –

SIZE A2 | CAGE CODE 00779 | DRAWING NO C–100525 | RESTRICTED TO —

CUSTOMER DRAWING | SCALE 1:1 | SHEET 1 OF 2 | REV D2

100525

1471–9 (3/11)

THIS DRAWING IS UNPUBLISHED. RELEASED FOR PUBLICATION – , – .
© COPYRIGHT – By – ALL RIGHTS RESERVED.

LOC	DIST
—	—

REVISIONS

P	LTR	DESCRIPTION	DATE	DWN	APVD
	–	SEE SHEET 1	–	—	—

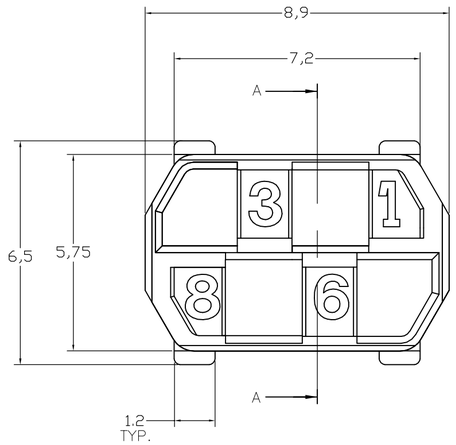

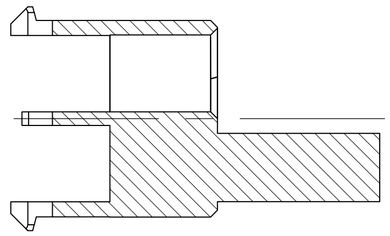

SECTION A–A
=========

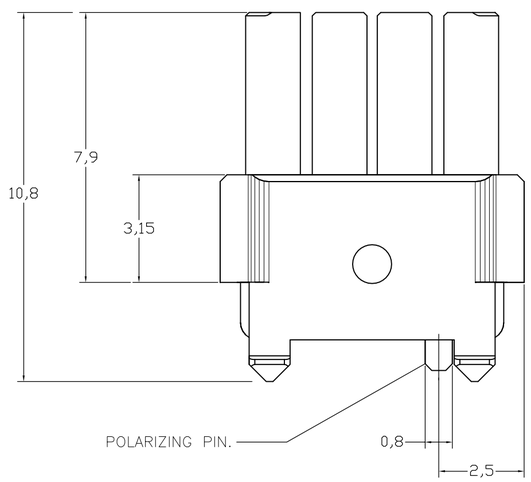

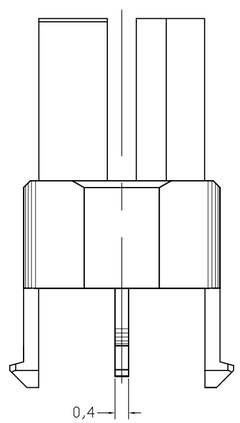

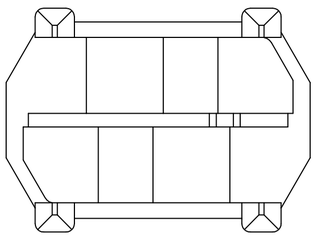

–	–	–	–	–
6–100526–9	OCHER YELLOW	1024	4678	6–100525–9
6–100526–4	RASPBERRY RED	3027	3578	6–100525–4
5–100526–3	OCEAN BLUE	5020	2568	5–100525–3
5–100526–2	EMERALD GREEN	6001	2567	5–100525–2
4–100526–9	YELLOW ORANGE	2000	2467	4–100525–9
4–100526–8	HEATHER VIOLET	4003	2458	4–100525–8
4–100526–4	COPPER BROWN	8004	2368	4–100525–4
4–100526–3	STONE GREY	7030	2367	4–100525–3
3–100526–7	PURPLE RED	3004	2346	3–100525–7
3–100526–5	SALMON PINK	3022	1678	3–100525–5
3–100526–4	RED LILAC	4001	1578	3–100525–4
2–100526–7	LIGHT IVORY	1015	1457	2–100525–7
2–100526–6	PASTEL GREEN	6019	1456	2–100525–6
2–100526–4	YELLOW GREEN	6018	1368 △2	2–100525–4
2–100526–0	BLUE LILAC	4005	1356	2–100525–0
1–100526–8	PIGEON BLUE	5014	1347	1–100525–8
1–100526–4	OLIVE YELLOW	1020	1268	1–100525–4
1–100526–3	CEMENT GREY	7033	1267	1–100525–3
1–100526–2	LIGHT GREEN	6027	1258	1–100525–2
100526–8	PURE ORANGE	2004	1247	100525–8
100526–5	ULTRAMARINE BLUE	5002	1238	100525–5
100526–2	GREEN BROWN	8000	1235	100525–2
FEMALE KEY △5	COLOUR △3	RAL NR. △3	ID. NUMBER △4	PARTNUMBER

THIS DRAWING IS A CONTROLLED DOCUMENT.

DIMENSIONS: mm

TOLERANCES UNLESS OTHERWISE SPECIFIED:
0 PLC ± 0.3
1 PLC ± 0.3
2 PLC ± 0.3
3 PLC ± 0.3
4 PLC ± 0.3
ANGLES ± –

MATERIAL –

FINISH –

DWN 03–FEB–98 D.TRUREN
CHK 03–FEB–98 D.TRUREN
APVD – F.v. KONINGSBRUGGE
PRODUCT SPEC —
APPLICATION SPEC —
WEIGHT —

TE Connectivity

NAME
Z–PACK 2mm HM
MALE CODING KEY
–

SIZE	CAGE CODE	DRAWING NO	RESTRICTED TO
A2	00779	C–100525	—

CUSTOMER DRAWING | SCALE 1:1 | SHEET 2 OF 2 | REV D2

100525

1471–9 (3/11)

Компания «ЭлектроПласт» предлагает заключение долгосрочных отношений при поставках импортных электронных компонентов на взаимовыгодных условиях!

Наши преимущества:

- Оперативные поставки широкого спектра электронных компонентов отечественного и импортного производства напрямую от производителей и с крупнейших мировых складов;
- Поставка более 17-ти миллионов наименований электронных компонентов;
- Поставка сложных, дефицитных, либо снятых с производства позиций;
- Оперативные сроки поставки под заказ (от 5 рабочих дней);
- Экспресс доставка в любую точку России;
- Техническая поддержка проекта, помощь в подборе аналогов, поставка прототипов;
- Система менеджмента качества сертифицирована по Международному стандарту ISO 9001;
- Лицензия ФСБ на осуществление работ с использованием сведений, составляющих государственную тайну;
- Поставка специализированных компонентов (Xilinx, Altera, Analog Devices, Intersil, Interpoint, Microsemi, Aeroflex, Peregrine, Syfer, Eurofarad, Texas Instrument, Miteq, Cobham, E2V, MA-COM, Hittite, Mini-Circuits,General Dynamics и др.);

Помимо этого, одним из направлений компании «ЭлектроПласт» является направление «Источники питания». Мы предлагаем Вам помощь Конструкторского отдела:

- Подбор оптимального решения, техническое обоснование при выборе компонента;
- Подбор аналогов;
- Консультации по применению компонента;
- Поставка образцов и прототипов;
- Техническая поддержка проекта;
- Защита от снятия компонента с производства.

Как с нами связаться

Телефон: 8 (812) 309 58 32 (многоканальный)
Факс: 8 (812) 320-02-42
Электронная почта: org@eplast1.ru
Адрес: 198099, г. Санкт-Петербург, ул. Калинина, дом 2, корпус 4, литера А.