TOP VIEW

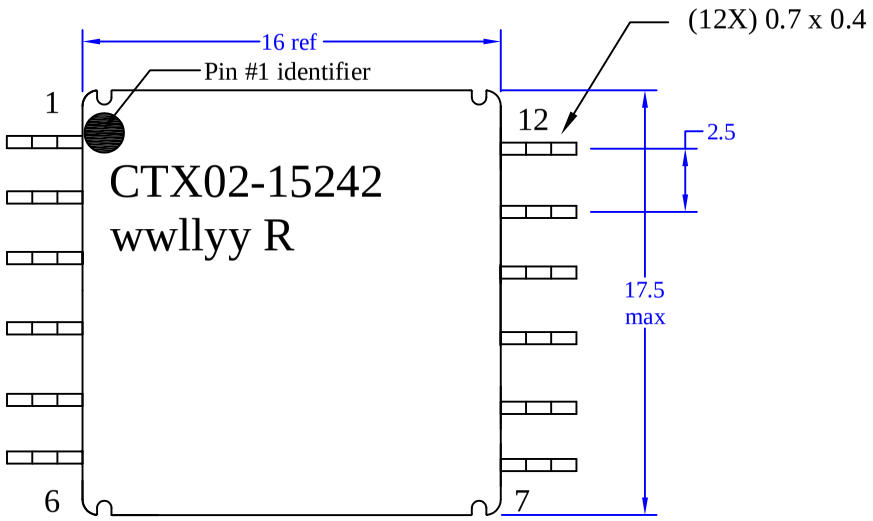

RECOMMENDED PCB LAYOUT

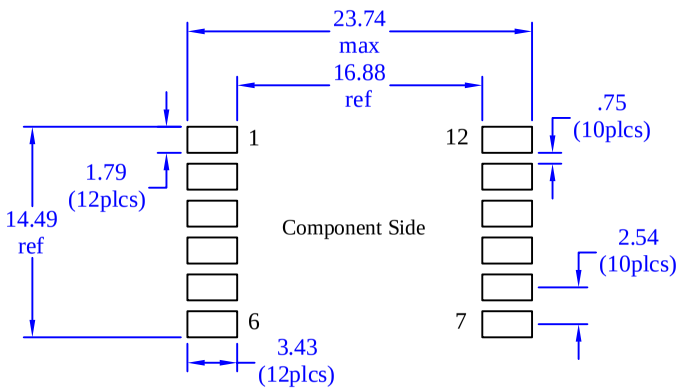

ELECTRICAL CHARACTERISTICS

OCL @ 20kHz, 0.25Vrms, 0.0Adc pins (2 - 4): 82.5 - 111.7 uH.
OCL @ 20kHz, 0.25Vrms, 1.20Adc pins (2 - 4): 76.7 uH min.
DCR @ 20°C pins (2 - 4): 0.232 Ohm max
DCR @ 20°C pins (11 - 9). 13.0 mOhms max.
DCR @ 20°C pins (12 - 10). 13.0 mOhms max.
DCR @ 20°C pins (1 - 6). 0.376 Ohm max.
Hipot @ 1800Vdc for 1 second. Pins (1 & 2) to pins (11 &12), also windings to core
Hipot @ 300Vrms for 1 second. Pin 2 to pin 6.
Turns ratio: Pins (2 - 4) : (11, 12 - 9, 10) : (1 - 6). 1: 0.118 : 0.471 ± 3%

FRONT VIEW

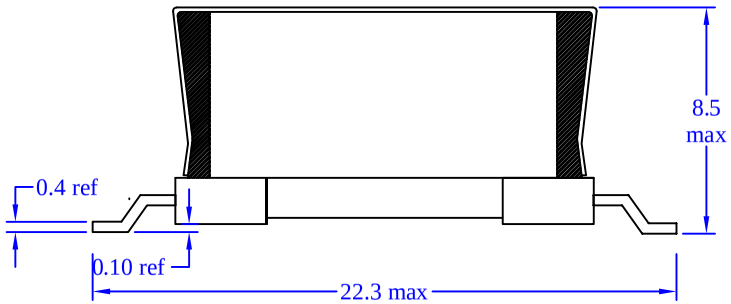

22.3 max

SCHEMATIC

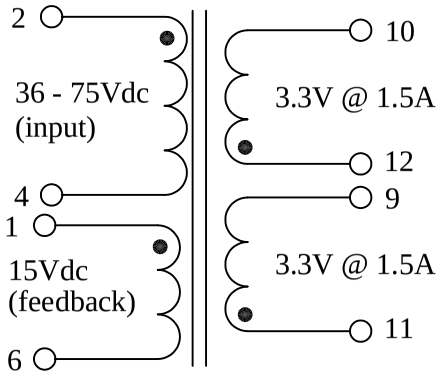

Notes:
1) All dimensions are in millimeters unless otherwise specified.
2) Tolerances are +/-0.25mm unless stated otherwise.
3) All soldering surfaces to be coplanar within 0.1524 millimeters.
4) Cores to be wrapped with 2 layers of epoxy tape.
4) wwllyy = (Date Code) R= (Revision Level)
5) PCB tolerances are +/- 0.1 unless stated otherwise.
6) RoHS compliant.

SG03 Template Revision F

Cooper Bussmann
1225 Broken Sound Parkway NW Suite F, Boca Raton, FL33487

Transformer, continuous mode flyback
36 - 72Vdc (input) : 3.3Vdc @ 3.0Adc, & 15Vdc @ 200mA
275kHz, 100uH @ 1.18Adc.
EFD15, 12pin, Gull Wing, Horizontal, SMT

Size	Drawing Number:	CTX02-15242-R	
A	Revision Level:	E	Sheet 3 of 6

Компания «ЭлектроПласт» предлагает заключение долгосрочных отношений при поставках импортных электронных компонентов на взаимовыгодных условиях!

Наши преимущества:

- Оперативные поставки широкого спектра электронных компонентов отечественного и импортного производства напрямую от производителей и с крупнейших мировых складов;
- Поставка более 17-ти миллионов наименований электронных компонентов;
- Поставка сложных, дефицитных, либо снятых с производства позиций;
- Оперативные сроки поставки под заказ (от 5 рабочих дней);
- Экспресс доставка в любую точку России;
- Техническая поддержка проекта, помощь в подборе аналогов, поставка прототипов;
- Система менеджмента качества сертифицирована по Международному стандарту ISO 9001;
- Лицензия ФСБ на осуществление работ с использованием сведений, составляющих государственную тайну;
- Поставка специализированных компонентов (Xilinx, Altera, Analog Devices, Intersil, Interpoint, Microsemi, Aeroflex, Peregrine, Syfer, Eurofarad, Texas Instrument, Miteq, Cobham, E2V, MA-COM, Hittite, Mini-Circuits,General Dynamics и др.);

Помимо этого, одним из направлений компании «ЭлектроПласт» является направление «Источники питания». Мы предлагаем Вам помощь Конструкторского отдела:

- Подбор оптимального решения, техническое обоснование при выборе компонента;
- Подбор аналогов;
- Консультации по применению компонента;
- Поставка образцов и прототипов;
- Техническая поддержка проекта;
- Защита от снятия компонента с производства.

Как с нами связаться

Телефон: 8 (812) 309 58 32 (многоканальный)
Факс: 8 (812) 320-02-42
Электронная почта: org@eplast1.ru
Адрес: 198099, г. Санкт-Петербург, ул. Калинина, дом 2, корпус 4, литера А.