THIS DRAWING IS A CONTROLLED DOCUMENT FOR TYCO ELECTRONICS CORPORATION
IT IS SUBJECT TO CHANGE AND THE CONTROLLING ENGINEERING ORGANIZATION
SHOULD BE CONTACTED FOR THE LATEST REVISION.

LOC	DIST
J	-

REVISIONS 変更

P	LTR	DESCRIPTION	DATE	DWN	APVD
	B	REVISED FJ00-0588-01	03APR2001	C.O	K.I

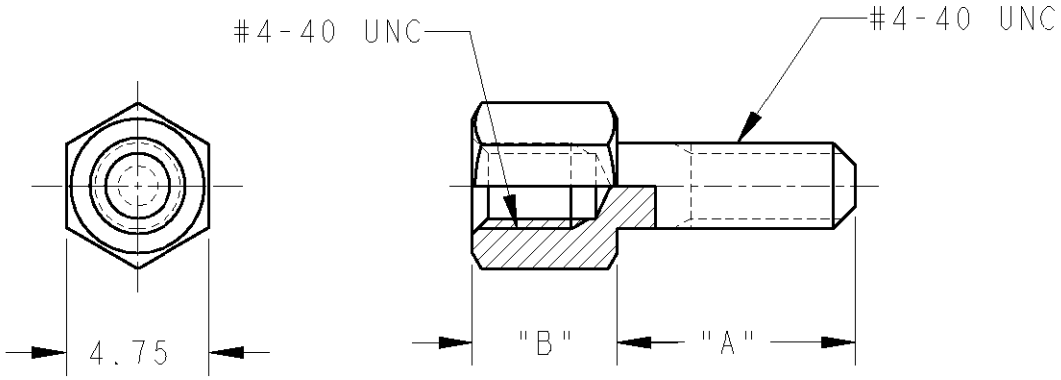

1. 締付け最大トルク値; 8Kg-cm
2. 一般公差; 10mm以下 ±0.2
   10mm以上 ±0.25
3. 材料; 炭素鋼
4. 仕上; ニッケルめっき

1. SCREW ON TORQUE MAX; 8Kg-cm
2. GENERAL TOLERANCE; 10mmMAX. ±0.2
   10mmMIN. ±0.25
3. MATERIAL; CARBON STEEL
4. FINISH; NICKEL PL.

B	OBSOLETE	5.5	7.92	172617-6
		4.78	10.0	172617-5
		4.78	14.22	172617-2
		4.78	7.92	172617-1
		"B"	"A"	PARTS NUMBER

THIS DRAWING IS UNPUBLISHED. © COPYRIGHT 20 BY TYCO ELECTRONICS CORPORATION. ALL RIGHTS RESERVED. RELEASED FOR PUBLICATION 20

DIMENSIONS: 単位: 粗 mm

TOLERANCES UNLESS OTHERWISE SPECIFIED: 2

0 PLC	±
1 PLC	±0.1
2 PLC	±0.01
3 PLC	±0.001
4 PLC	±0.0001
ANGLES	±-

DWN C.OHASHI 03APR2001
CHK K.IKEGAMI 03APR2001
APVD K.IKEGAMI 03APR2001
PRODUCT SPEC 製品規格 -
APPLICATION SPEC 取付適用規格 -
WEIGHT -

MATERIAL 材料 3
FINISH 仕上 4

AMP Tyco Electronics AMP K.K. Kawasaki, Japan

NAME 名称: SCREWLOCK FEMALE FOR AMPLIMITE

SIZE	CAGE CODE	DRAWING NO 番号	RESTRICTED TO
A4	00779	C-172617	-

CUSTOMER DRAWING

SCALE 尺度 4:1 SHEET 1 OF 1 REV B

AMP 1469-35 REV 31MAR2000

Компания «ЭлектроПласт» предлагает заключение долгосрочных отношений при поставках импортных электронных компонентов на взаимовыгодных условиях!

Наши преимущества:

- Оперативные поставки широкого спектра электронных компонентов отечественного и импортного производства напрямую от производителей и с крупнейших мировых складов;
- Поставка более 17-ти миллионов наименований электронных компонентов;
- Поставка сложных, дефицитных, либо снятых с производства позиций;
- Оперативные сроки поставки под заказ (от 5 рабочих дней);
- Экспресс доставка в любую точку России;
- Техническая поддержка проекта, помощь в подборе аналогов, поставка прототипов;
- Система менеджмента качества сертифицирована по Международному стандарту ISO 9001;
- Лицензия ФСБ на осуществление работ с использованием сведений, составляющих государственную тайну;
- Поставка специализированных компонентов (Xilinx, Altera, Analog Devices, Intersil, Interpoint, Microsemi, Aeroflex, Peregrine, Syfer, Eurofarad, Texas Instrument, Miteq, Cobham, E2V, MA-COM, Hittite, Mini-Circuits,General Dynamics и др.);

Помимо этого, одним из направлений компании «ЭлектроПласт» является направление «Источники питания». Мы предлагаем Вам помощь Конструкторского отдела:

- Подбор оптимального решения, техническое обоснование при выборе компонента;
- Подбор аналогов;
- Консультации по применению компонента;
- Поставка образцов и прототипов;
- Техническая поддержка проекта;
- Защита от снятия компонента с производства.

Как с нами связаться

Телефон: 8 (812) 309 58 32 (многоканальный)
Факс: 8 (812) 320-02-42
Электронная почта: org@eplast1.ru
Адрес: 198099, г. Санкт-Петербург, ул. Калинина, дом 2, корпус 4, литера А.