DIMENSIONS IN INCHES (MILLIMETERS)
DO NOT SCALE DRAWING .....

Dwg. No.
GRSV-4021-0004

PANEL PIERCING

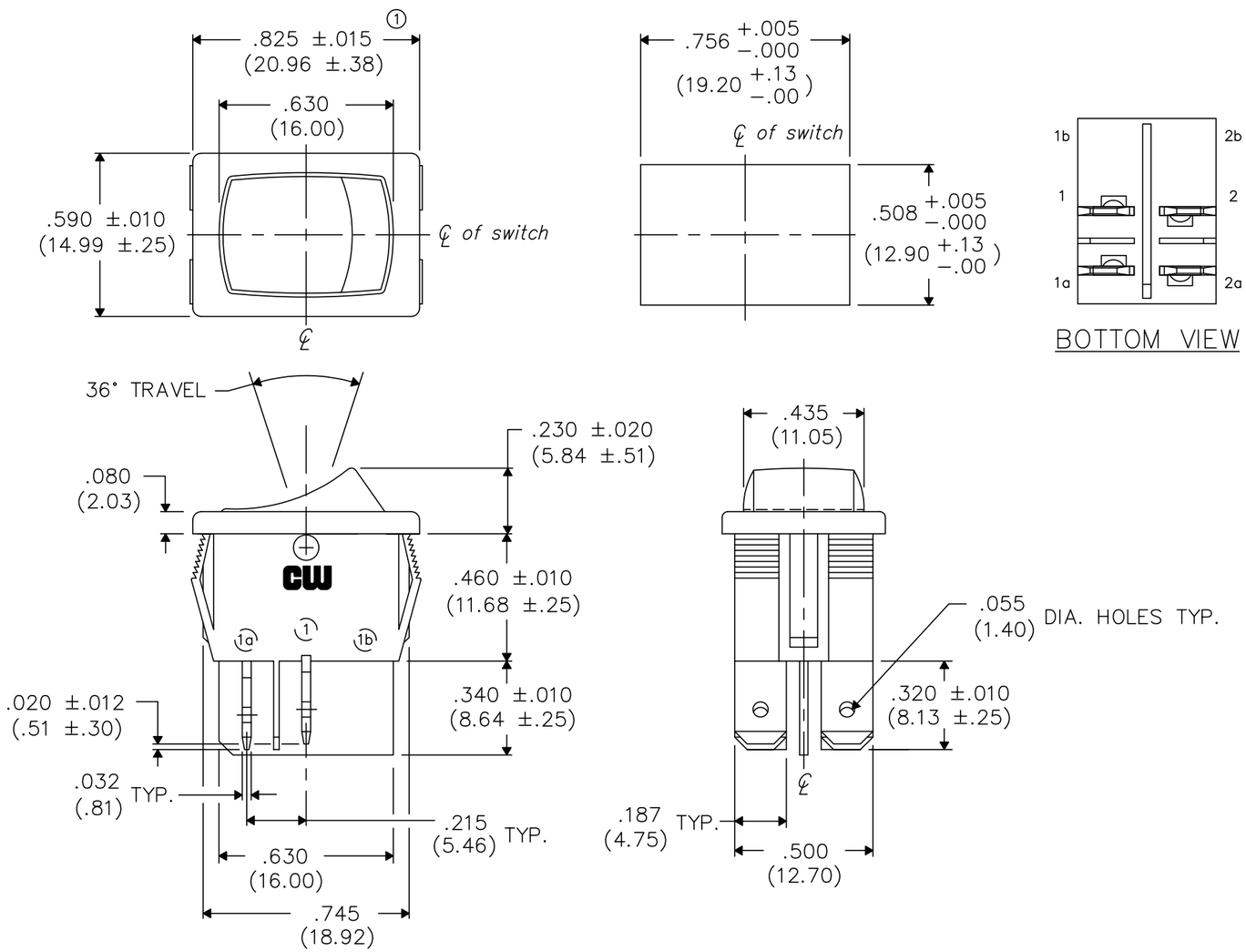

MATERIAL:
- ROCKER KNOB– Polyester – Red
- HOUSING– Polyester – Black
- TERMINAL/STATIONARY/MOVING CONTACT– Copper alloy, and/or copper alloy silver plated.
- SPRING– music wire
- PLUNGER– plated steel

PERFORMANCE STANDARDS–
- Endurance– 100,000 cycles, no load, minimum
  25,000 cycles at rated load minimum up to 16A 125 VAC
  10,000 cycles at rated load minimum at 16A 250 VAC
- Contact Resistance– less than .01 Ohm at 10 mA (initial)
- Operating Temperature– 105° C maximum
- High Voltage Dielectric Withstanding Voltage– 2,500 V, 60 Hz for 1 minute between mounting surface and circuit connections

HUMIDITY– Insulation resistance > 10^3 MOhms after 100 hours at 95% R.H. and 50° C followed by 1 hour dry at ambient room conditions

ELECTRICAL RATING–
16A 125–250VAC , 10A 14V (T)
3/4 H.P. 125–250VAC , 3A 125V (L)
10(4) 250 ~ μ

LISTING AGENCIES–

1	2	3	4	5	6	7	8	9	10

FORM–B3

REVISIONS

0	RELEASED. DGW 8–24–2000 Aug. 28, 2000
1	.825±.015 WAS .825±.010. DGW 10–24–2003 GG Oct. 24, 2003

PDF File Made

CW INDUSTRIES
Southampton, Pa. 18966

TOLERANCES UNLESS OTHERWISE SPECIFIED

	METRIC
2 Place Decimal ±.010	1 Place Dec. ±.25mm
3 Place Decimal ±.005	2 Place Dec. ±.13mm
Angles ..... ±1°	

Made for:	CW IND.	
Drawn by:	DGW	8–24–2000
Checked by:	GG	8–28–00
Approval:	BF	8–28–00

Title: ROCKER SWIDGET ASSEMBLY (POP IN), W/BARR.S D.P.–S.T.

Division: SWITCH

Dwg. No. GRSV-4021-0004

Компания «ЭлектроПласт» предлагает заключение долгосрочных отношений при поставках импортных электронных компонентов на взаимовыгодных условиях!

Наши преимущества:

- Оперативные поставки широкого спектра электронных компонентов отечественного и импортного производства напрямую от производителей и с крупнейших мировых складов;
- Поставка более 17-ти миллионов наименований электронных компонентов;
- Поставка сложных, дефицитных, либо снятых с производства позиций;
- Оперативные сроки поставки под заказ (от 5 рабочих дней);
- Экспресс доставка в любую точку России;
- Техническая поддержка проекта, помощь в подборе аналогов, поставка прототипов;
- Система менеджмента качества сертифицирована по Международному стандарту ISO 9001;
- Лицензия ФСБ на осуществление работ с использованием сведений, составляющих государственную тайну;
- Поставка специализированных компонентов (Xilinx, Altera, Analog Devices, Intersil, Interpoint, Microsemi, Aeroflex, Peregrine, Syfer, Eurofarad, Texas Instrument, Miteq, Cobham, E2V, MA-COM, Hittite, Mini-Circuits,General Dynamics и др.);

Помимо этого, одним из направлений компании «ЭлектроПласт» является направление «Источники питания». Мы предлагаем Вам помощь Конструкторского отдела:

- Подбор оптимального решения, техническое обоснование при выборе компонента;
- Подбор аналогов;
- Консультации по применению компонента;
- Поставка образцов и прототипов;
- Техническая поддержка проекта;
- Защита от снятия компонента с производства.

Как с нами связаться

Телефон: 8 (812) 309 58 32 (многоканальный)
Факс: 8 (812) 320-02-42
Электронная почта: org@eplast1.ru
Адрес: 198099, г. Санкт-Петербург, ул. Калинина, дом 2, корпус 4, литера А.