THIS DRAWING IS THE PROPERTY OF ANALOG DEVICES INC. IT IS NOT TO BE REPRODUCED OR COPIED, IN WHOLE OR IN PART, OR USED IN FURNISHING INFORMATION TO OTHERS, OR FOR ANY OTHER PURPOSE DETRIMENTAL TO THE INTERESTS OF ANALOG DEVICES.
THE EQUIPMENT SHOWN HEREON MAY BE PROTECTED BY PATENTS OWNED OR CONTROLLED BY ANALOG DEVICES.

RELAY CONTROL CHART

CONTROL	CODE	DEVICE	FUNCTION	CONNECTOR

JUMPER TABLE

JP#	ON	OFF
1		
2		
3		
4		
5		

* SEE ASSEMBLY INSTRUCTIONS

REVISIONS

REV	DESCRIPTION	DATE	APPROVED
A	INITIAL RELEASE	12MAR14	A. MAHAFFEY

P.O SPEC.	BK/BD SPEC.	SOCKET OEM	OEM PART#	HANDLER

	DATE
TEMPLATE ENGINEER G. CELEDONIO	12MAR14
HARDWARE SERVICES R. MACDONALD	12MAR14
HARDWARE SYSTEMS J. KEANE	12MAR14
TEST ENGINEER ----------	-------
COMPONENT ENGINEER G. CELEDONIO	12MAR14
TEST PROCESS ----------	-------
HARDWARE RELEASE ----------	-------
DESIGNER J. ONDAP	12MAR14
PTD ENGINEER A. MAHAFFEY	12MAR14
CHECKER ----------	-------

SCHEMATIC

ANALOG DEVICES

HW TYPE : Customer Evaluation Z
Product(s): AD820
: NA

PACKAGE : PinCount-lead N/A Package-family
: Pitch-pitch StyleVendor Style

<User Define>
<User Define>
<User Define>

MASTER PROJECT TEMPLATE: TBD
TESTER TEMPLATE: no_template

UNLESS OTHERWISE SPECIFIED DIMENSIONS ARE IN INCHES
TOLERANCES
DECIMALS X.XX +-0.010 X.XXX +-0.005 | FRACTIONS +-1/32 | ANGLES +-2

DRAWING NO. 02_038253
REV. A
SIZE D | SCALE 1:1 | CODE ID NO. CodeID | SHEET 1 OF 2

REVISIONS			
REV	DESCRIPTION	DATE	APPROVED

MULTIPLE FEEDBACK LOW PASS FILTER STAGE FOR SINGLE OP AMPS

TO ALLOW USE OF LARGER VALUE C0G/NP0 CAPACITORS,
BOARD INCLUDES 1206 PACKAGE OPTION

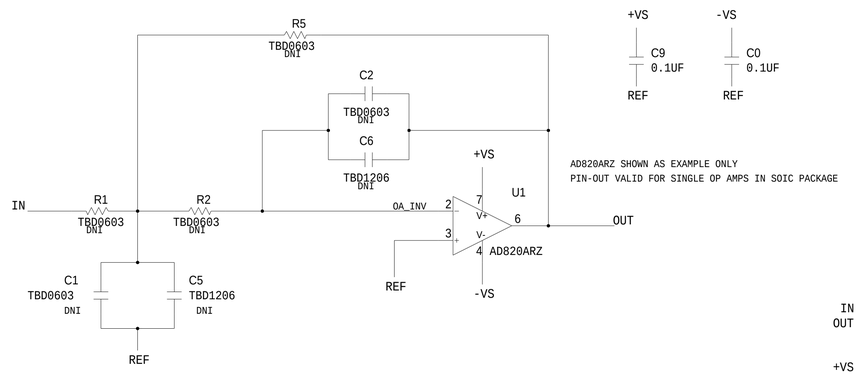

AD820ARZ SHOWN AS EXAMPLE ONLY
PIN-OUT VALID FOR SINGLE OP AMPS IN SOIC PACKAGE

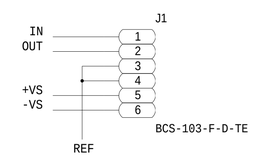

POPULATE EITHER U1 OR U2, NOT BOTH

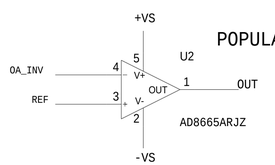

AD8665ARJZ SHOWN AS EXAMPLE ONLY
PIN-OUT VALID FOR SINGLE OP AMPS IN SOT-23 PACKAGE

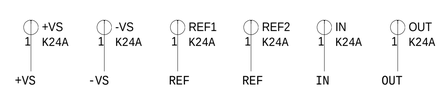

ANALOG DEVICES

THIS DRAWING IS THE PROPERTY OF ANALOG DEVICES INC.
IT IS NOT TO BE REPRODUCED OR COPIED, IN WHOLE OR
IN PART, OR USED IN FURNISHING INFORMATION TO OTHERS,
OR FOR ANY OTHER PURPOSE DETRIMENTAL TO THE INTERESTS
OF ANALOG DEVICES.
THE EQUIPMENT SHOWN HEREIN MAY BE PROTECTED BY PATENTS
OWNED OR CONTROLLED BY OWNED ANALOG DEVICES.

SCHEMATIC

HW TYPE : Customer Evaluation Z
Product(s): AD820
: NA

DESIGN VIEW	DRAWING NO.	REV
<DESIGN_VIEW>	02_038253	A

PTD ENGINEER	SIZE	SCALE	SHEET 2 OF 2
A. MAHAFFEY	D	1:1	

Компания «ЭлектроПласт» предлагает заключение долгосрочных отношений при поставках импортных электронных компонентов на взаимовыгодных условиях!

Наши преимущества:

- Оперативные поставки широкого спектра электронных компонентов отечественного и импортного производства напрямую от производителей и с крупнейших мировых складов;
- Поставка более 17-ти миллионов наименований электронных компонентов;
- Поставка сложных, дефицитных, либо снятых с производства позиций;
- Оперативные сроки поставки под заказ (от 5 рабочих дней);
- Экспресс доставка в любую точку России;
- Техническая поддержка проекта, помощь в подборе аналогов, поставка прототипов;
- Система менеджмента качества сертифицирована по Международному стандарту ISO 9001;
- Лицензия ФСБ на осуществление работ с использованием сведений, составляющих государственную тайну;
- Поставка специализированных компонентов (Xilinx, Altera, Analog Devices, Intersil, Interpoint, Microsemi, Aeroflex, Peregrine, Syfer, Eurofarad, Texas Instrument, Miteq, Cobham, E2V, MA-COM, Hittite, Mini-Circuits,General Dynamics и др.);

Помимо этого, одним из направлений компании «ЭлектроПласт» является направление «Источники питания». Мы предлагаем Вам помощь Конструкторского отдела:

- Подбор оптимального решения, техническое обоснование при выборе компонента;
- Подбор аналогов;
- Консультации по применению компонента;
- Поставка образцов и прототипов;
- Техническая поддержка проекта;
- Защита от снятия компонента с производства.

Как с нами связаться

Телефон: 8 (812) 309 58 32 (многоканальный)
Факс: 8 (812) 320-02-42
Электронная почта: org@eplast1.ru
Адрес: 198099, г. Санкт-Петербург, ул. Калинина, дом 2, корпус 4, литера А.