Alle Rechte vorbehalten/ All rights reserved

Y
Lochbild
board drillings

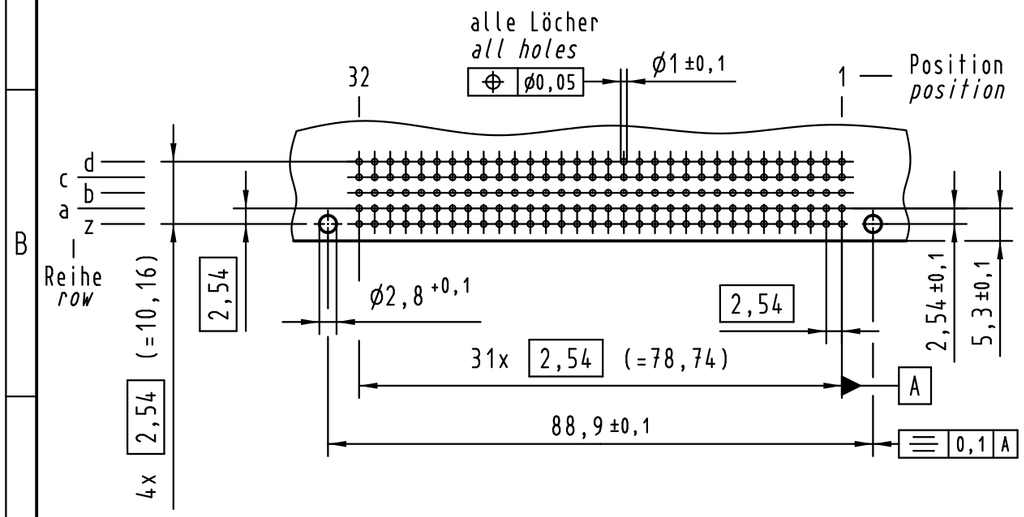

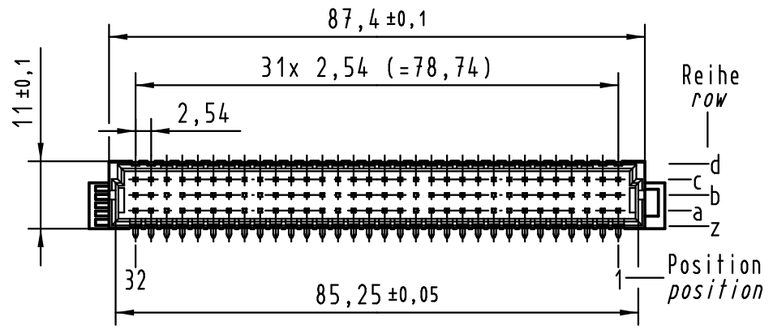

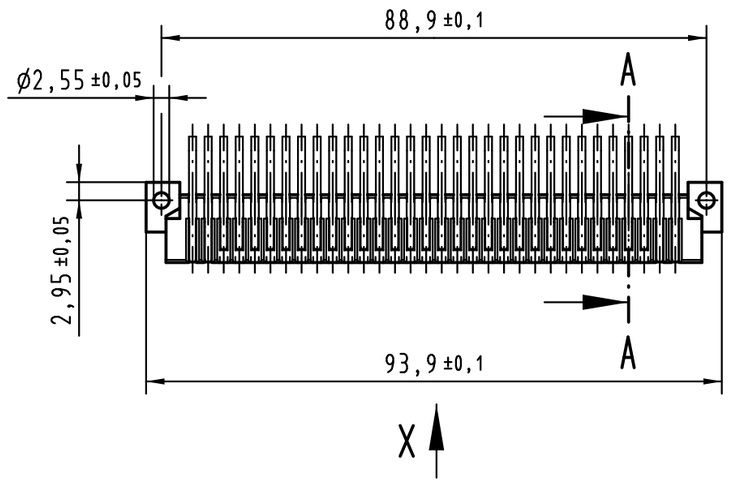

A-A (2:1)

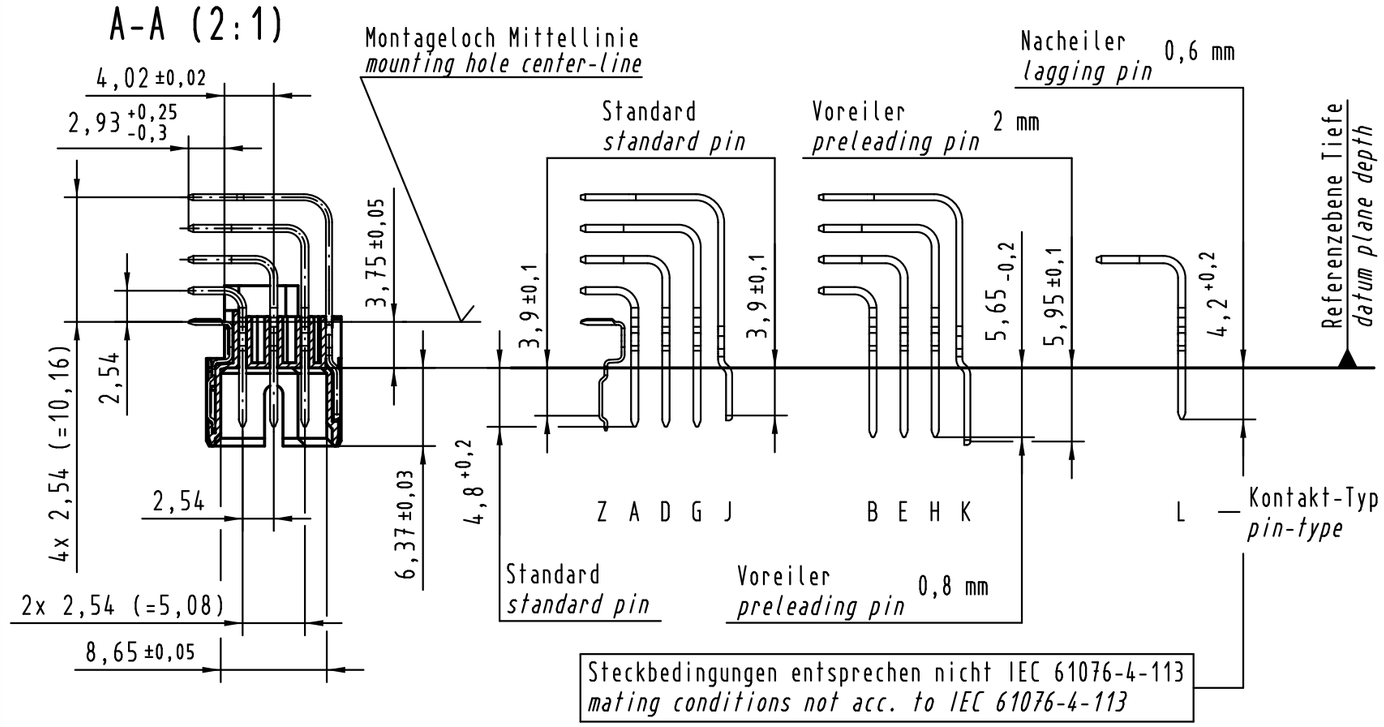

X
Kontaktbelegung
contact loading

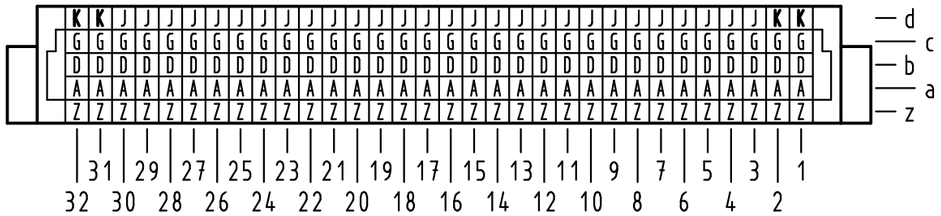

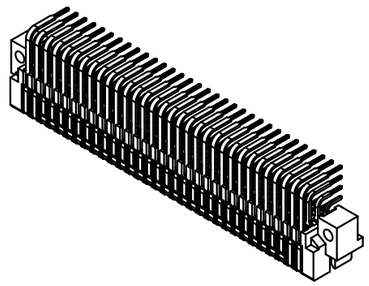

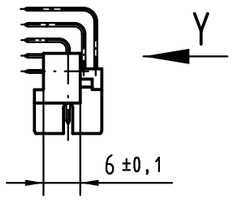

02 01 160 8101	1 (min. 1,27µ Au over min. 2µm Ni)
02 01 160 2101	2
02 01 160 1101	1
Bestell-Nr. *part-no.*	Anforderungsstufe *performance level* (1)

(1) weitere Informationen siehe: DS 02 01 120 02 03
further information see: DS 02 01 120 02 03

36454	22.11.11	Hage.				
35551	10.08.09	Hage.	Detail.	09.10.96	Rie.	
32687	26.04.05	Hage.	Insp.	09.10.96	Pa.	
32460	25.01.05	Leh.	Stand.			
31412	08.04.03	Hage.				
30920	09.04.02	Rie.				
Mod.	Dat.	Name				

All Dimensions in mm
Original Size DIN A 3

Techn. Character.

Maßstab/*Scale* 1:1

Nicht tolerierte Maße/ *Free size tolerances*
IEC 61076-4-113

har-bus 64 male connector

Einlöt 160-polig SMC (Hochtemperatur)
solder 160-pole SMC (high temperature)

HARTING Electronics GmbH & Co. KG
D-32339 ESPELKAMP

TB 02 01 160 x101

Blatt/ *page* /

Sub.

Компания «ЭлектроПласт» предлагает заключение долгосрочных отношений при поставках импортных электронных компонентов на взаимовыгодных условиях!

Наши преимущества:

- Оперативные поставки широкого спектра электронных компонентов отечественного и импортного производства напрямую от производителей и с крупнейших мировых складов;
- Поставка более 17-ти миллионов наименований электронных компонентов;
- Поставка сложных, дефицитных, либо снятых с производства позиций;
- Оперативные сроки поставки под заказ (от 5 рабочих дней);
- Экспресс доставка в любую точку России;
- Техническая поддержка проекта, помощь в подборе аналогов, поставка прототипов;
- Система менеджмента качества сертифицирована по Международному стандарту ISO 9001;
- Лицензия ФСБ на осуществление работ с использованием сведений, составляющих государственную тайну;
- Поставка специализированных компонентов (Xilinx, Altera, Analog Devices, Intersil, Interpoint, Microsemi, Aeroflex, Peregrine, Syfer, Eurofarad, Texas Instrument, Miteq, Cobham, E2V, MA-COM, Hittite, Mini-Circuits,General Dynamics и др.);

Помимо этого, одним из направлений компании «ЭлектроПласт» является направление «Источники питания». Мы предлагаем Вам помощь Конструкторского отдела:

- Подбор оптимального решения, техническое обоснование при выборе компонента;
- Подбор аналогов;
- Консультации по применению компонента;
- Поставка образцов и прототипов;
- Техническая поддержка проекта;
- Защита от снятия компонента с производства.

Как с нами связаться

Телефон: 8 (812) 309 58 32 (многоканальный)
Факс: 8 (812) 320-02-42
Электронная почта: org@eplast1.ru
Адрес: 198099, г. Санкт-Петербург, ул. Калинина, дом 2, корпус 4, литера А.