THIS DRAWING IS UNPUBLISHED.
VERTRAULICHE UNVEROEFFENTLICHTE ZEICHNUNG
© COPYRIGHT 1997 BY AMP INCORPORATED. ALL RIGHTS RESERVED. ALLE RECHTE VORBEHALTEN
RELEASED FOR PUBLICATION .1997
FREI FUER VEROEFFENTLICHUNG

MATED WITH:
PASSEND ZU:
Bg3

LOC: AI
DIST: -
PROJEKT NR.:

REVISIONS
ABENDERUNGEN

P	LTR	DESCRIPTION BESCHREIBUNG	DATE	DWN	APVD
	A8	ECR-14-015263	26NOV14	RK	MKO
	A9	ECR-16-016696	17SEP17	NG	MKO
	A10	ECR-16-016780	17SEP17	NG	MKO

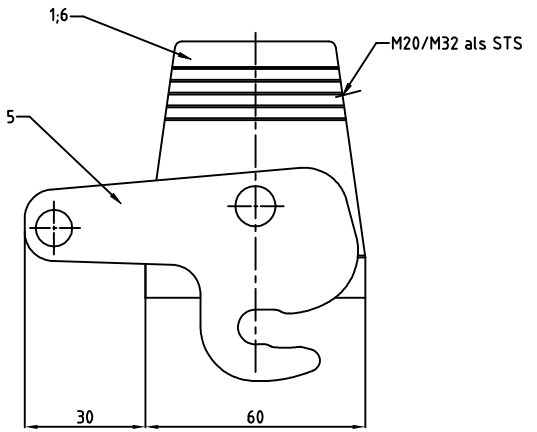

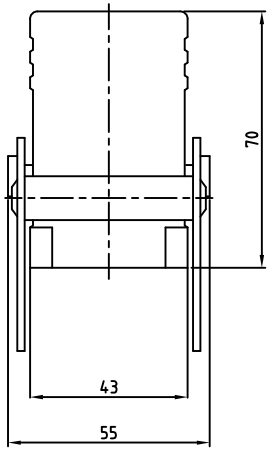

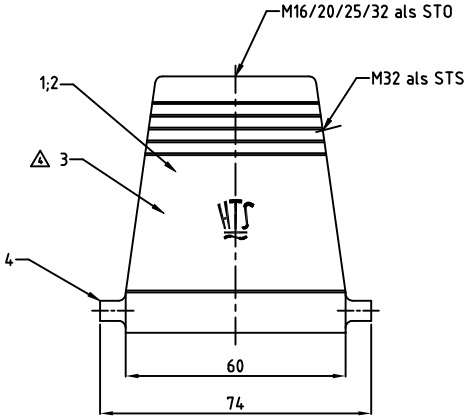

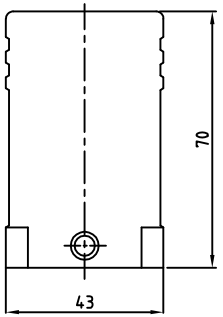

Notes

1. Material: Housing: aluminium diecasting alloy
2. Surface: - Powder varnisch grey
   - aluminium oxid +
   Varnisch black
3. Varnish on the inside not necessarily
5. Top hole shifted 5 mm to the left

Bemerkungen

1. Material: Gehäuse: Alu-Druckguß-Legierung
2. Oberfläche: - Pulverbeschichtung grau
   - Aluminium-oxid-Schicht +
   Lackierung schwarz
3. Lackierung im Gehäuseinnere ist nicht notwendig
5. Top Loch verschoben 5 mm nach links

1-4	1-3	1-2	1-1	1-0	0-9	0-8	0-7	0-6	0-5	0-4	0-3	0-2	0-1	DESCRIPTION / BESCHREIBUNG	MATERIAL	SURFACE / OBERFLÄCHE	COLOR / FARBE	ITEM NO. POS.	REMARKS / BEMERKUNGEN
		- OBSOLETE						OBSOLETE	OBSOLETE					Steckergehäuse HD/hood	aluminium/ALU		grey/grau	6	ohne Logo& Bohrung
		1						1	1					ZB-Zentralbügel/central clip	stahl/steel	verzinkt/zink plated	blau/blue	5	
2	2				2					2	2			LB-Bügelbolzen/clip bolt	V2A/stainless steel	blank/even		4	
				1		1	1							Steckergehäuse HD/hood	aluminium/ALU		grey/grau	3	ohne HTS-Logo 1
1	1				1					1	1			Steckergehäuse HD-K/hood	aluminium/ALU	aluminium oxid	black/schwarz	2	
			1					1	1			1	1	Steckergehäuse HD/hood	aluminium/ALU		grey/grau	1	
HD-K.16.STS.1M32.STO.1M25.G	HD-K.16.STO.1M20.G	HD-Z.16.ST-ZB	HD.16.STO.1M25.G	HD.16.ST 1	HD-K.16.STO.1M16.G	HD.16.STS.1M32.G 1	HD.16.STO.1M32.G 1	HD-Z.16.STS-ZB.1.M20.G	HD-Z.16.STS-ZB.1.M32.G	HD-K.16.STS.1.M32.G	HD-K.16.STO.1.M32.G	HD.16.STS.1.M32.G	HD.16.STO.1.M32.G	ORDERING TEXT / BESTELLTEXT					

THIS DRAWING IS A CONTROLLED DOCUMENT FOR AMP INCORPORATED. IT IS SUBJECT TO CHANGE AND THE CONTROLLING ENGINEERING ORGANIZATION SHOULD BE CONTACTED FOR THE LATEST REVISION. DIESES ZEICHNUNGSDOKUMENT WIRD DURCH AMP INCORPORATED KONTROLLIERT, ABANDERUNGEN, DIE DEN TECHNISCHEN FORTSCHRITT DIENEN, SIND VORBEHALTEN. DER JEWEILS LETZTGULTIGEN ANDERUNGSSTAND ERFAHREN SIE AUF ANFRAGE.

DIMENSIONS: DIMENSIONEN: mm

TOLERANCES UNLESS OTHERWISE SPECIFIED: ALLGEMEINTOLERANZEN
1. ISO 8015
2. ISO 2768 - mH -E
3. DIN 16901 - 140
DPLC ±-
1PLC ±-
2PLC ±-
3PLC ±-
ANGLES /WINKEL ±-

MATERIAL 1

FINISH /OBERFLAECHE/FARBE 2

DWN Schneider 03.07.2003
CHK Schweiger 03.07.2003
APVD -
PRODUCT SPEC PRODUKTSPEZ. 108-74001/74003
APPLICATION SPEC VERABEITUNGSSPEZ. 114-74001/74004/74005
WEIGHT GEWICHT

TE Connectivity

NAME
HOOD
STECKERGEHÄUSE HD.16.STO/STS.1.M20/32.G

SIZE A2 | CAGE CODE 00779 | DRAWING NO ZEICHNUNGS-NR. C-1106423 | RESTRICTED TO NUR FUER -

CUSTOMER DRAWING /KUNDENZEICHNUNG | MASSSTAB 1:1 | BLATT 1 OF VON 1 | REV A10

Компания «ЭлектроПласт» предлагает заключение долгосрочных отношений при поставках импортных электронных компонентов на взаимовыгодных условиях!

Наши преимущества:

- Оперативные поставки широкого спектра электронных компонентов отечественного и импортного производства напрямую от производителей и с крупнейших мировых складов;
- Поставка более 17-ти миллионов наименований электронных компонентов;
- Поставка сложных, дефицитных, либо снятых с производства позиций;
- Оперативные сроки поставки под заказ (от 5 рабочих дней);
- Экспресс доставка в любую точку России;
- Техническая поддержка проекта, помощь в подборе аналогов, поставка прототипов;
- Система менеджмента качества сертифицирована по Международному стандарту ISO 9001;
- Лицензия ФСБ на осуществление работ с использованием сведений, составляющих государственную тайну;
- Поставка специализированных компонентов (Xilinx, Altera, Analog Devices, Intersil, Interpoint, Microsemi, Aeroflex, Peregrine, Syfer, Eurofarad, Texas Instrument, Miteq, Cobham, E2V, MA-COM, Hittite, Mini-Circuits,General Dynamics и др.);

Помимо этого, одним из направлений компании «ЭлектроПласт» является направление «Источники питания». Мы предлагаем Вам помощь Конструкторского отдела:

- Подбор оптимального решения, техническое обоснование при выборе компонента;
- Подбор аналогов;
- Консультации по применению компонента;
- Поставка образцов и прототипов;
- Техническая поддержка проекта;
- Защита от снятия компонента с производства.

Как с нами связаться

Телефон: 8 (812) 309 58 32 (многоканальный)
Факс: 8 (812) 320-02-42
Электронная почта: org@eplast1.ru
Адрес: 198099, г. Санкт-Петербург, ул. Калинина, дом 2, корпус 4, литера А.