REV.	ECN NO.	DATE	SIGN	DESCRIPTION
B	LEN1570234~239 LE31570210~215	2015/07/20	Yulong_wang	Change to Share Drawing.
C	LEN1680402~413	2016/08/09	Yulong_wang	Add 6Pin & IP69K.

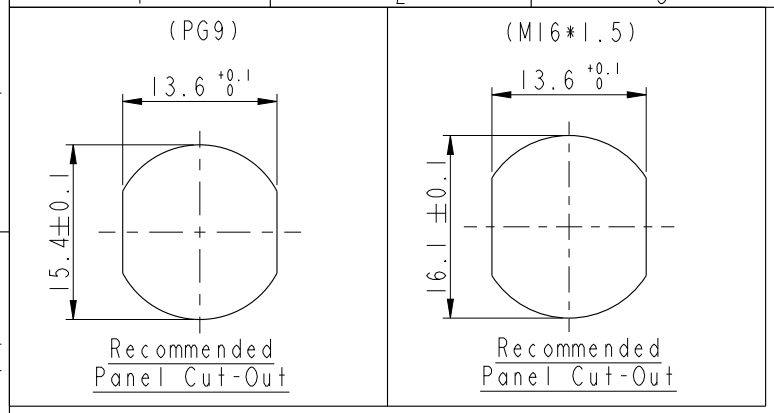

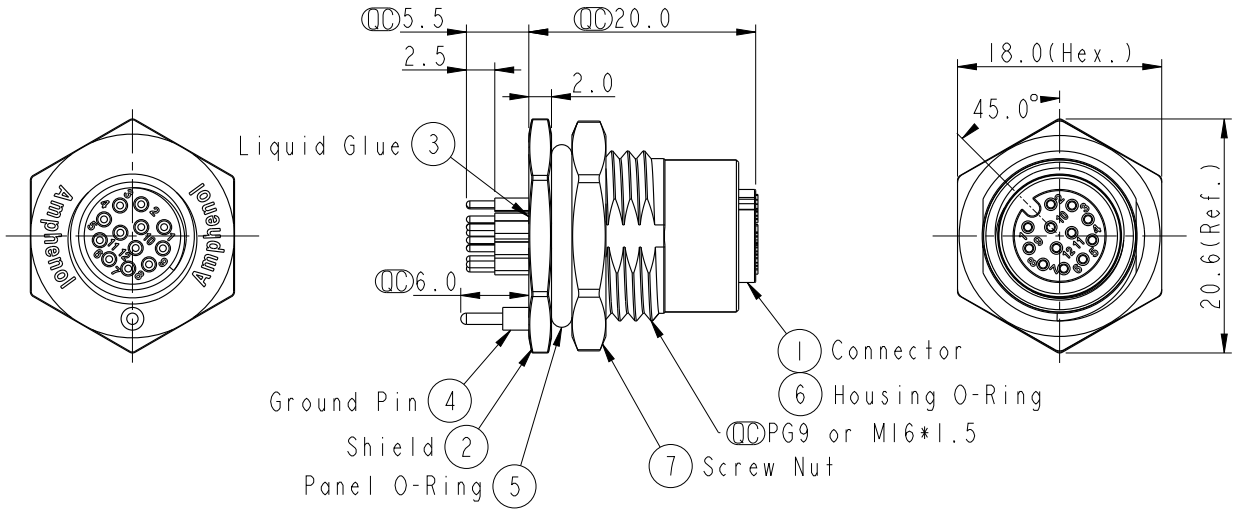

ALTW
CONFIDENTIAL
2016-08-09
R&D DEPT.

ALTW
DCC. DEPT.
CONFIDENTIAL
2016.08.12
ISSUED

Note:
* QC Important Dimension.
* C Waterproof Rate:IP68, IP69K.
* Housing:Nylon+GF,Black.
* Female Pin:Copper Alloy,Gold Plated.
* Shield:Zinc Alloy,Nickel Plated.
* Ground Pin:Copper Alloy,Gold Plated.
* Screw Nut:Zinc Alloy,Nickel Plated.
* Panel O-Ring: Viton,Black.
* Housing O-Ring: Viton,Green.
* Rated Voltage: 3 & 4Pin 250V dc. or ac.
  5Pin 60V dc. or ac.
  6~12Pin 30V dc. or ac.
* Rated Current: 3~5Pin 4A
  6~8Pin 2A
  10~12Pin 1.5A
* Operating Temperature: -40~105°C
* For Panel Thickness Max 4.5mm.
* Recommended Nut Torque:4-6 Kgf.cm.

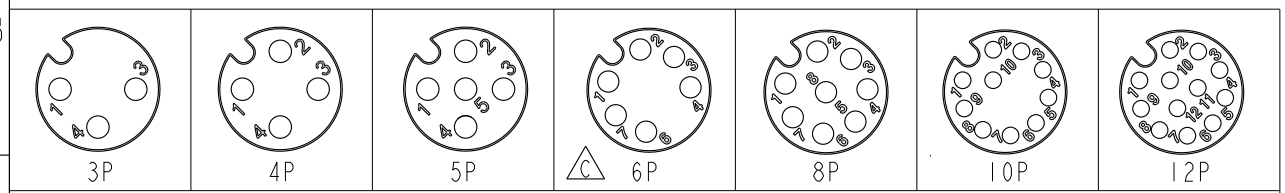

Pin Assignment Front View

UNIT:mm

TOLERANCE
.X ±0.25
.XX ±0.1
.XXX ±0.05
ANGLES ±1°

TITLE: M12 A-Code Female Conn. PCB Type Shielded			
SCALE 2:1	SIZE A4	SHEET 1 OF 2	
REV. C	WC-REV. A.5	QC: Inspection item	

Amphenol LTW
安費諾亮泰企業股份有限公司

ITEM NO	DRAWN BY Yulong_wang	DATE 2016-08-09
DWG NO MSAS-XXPFFP-SF8XXX	CHECKED BY Jinhai	DATE 2016-08-09
CUSTOMER ALTW	APPROVED BY Jerry	DATE 2016-08-09

FMW10702-01-02A1

THIS DOCUMENT IS SUBJECT TO CHANGE WITHOUT NOTICE. IT IS CONFIDENTIAL AND A PROPERTY OF Amphenol LTW. DISCLOSURE TO THIRD PARTY HAS TO BE AUTHORIZED BY Amphenol LTW.

M SAS - XX P F F P - S F 8 XXX

SAS:A-Code Shielded

03:3Pin
04:4Pin
05:5Pin
06:6Pin △C
08:8Pin
10:10Pin
12:12Pin

P:Panel(板端)

F:Female Connector(母座)

F:Female Pin(母Pin)

P:PCB THT/DIP Type(180°基板插件式)

S:Screw(螺紋式)

F:Front Fasten(前鎖式/Enclosure Rear Mount)

8:IP68/69K(防水等級68/69K)△C

001:PG9
002:M16*1.5

ALTW
CONFIDENTIAL
2016-08-09
R&D DEPT.

ALTW
DCC. DEPT.
CONFIDENTIAL
2016.08.12
ISSUED

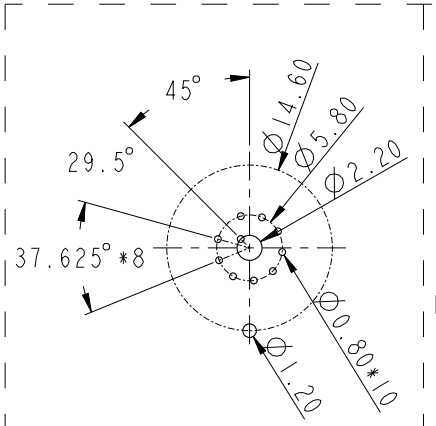

PCB Layout (10P)

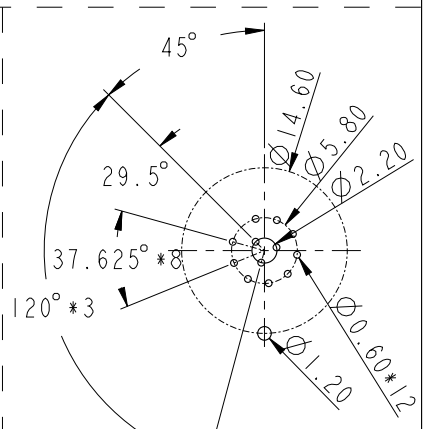

PCB Layout (12P)

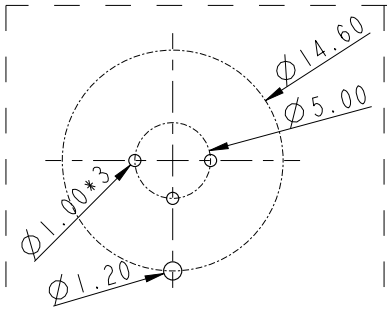

PCB Layout (3P)

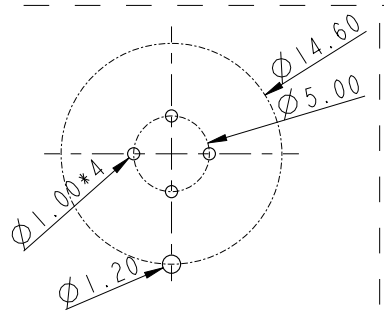

PCB Layout (4P)

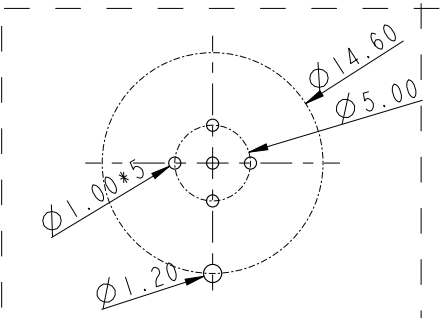

PCB Layout (5P)

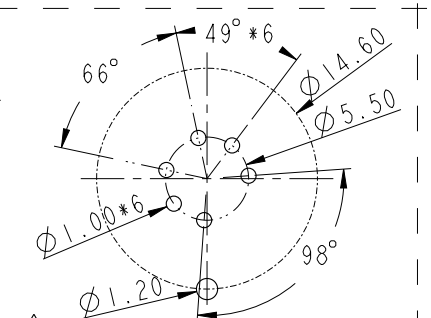

△C PCB Layout (6P)

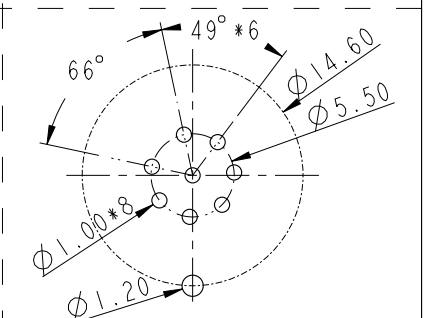

PCB Layout (8P)

UNIT:mm

TOLERANCE
.X ±0.25
.XX ±0.1
.XXX ±0.05
ANGLES ±1°

TITLE: M12 A-Code Female Conn. PCB Type Shielded			
SCALE: 2:1	SIZE: A4	SHEET 2 OF 2	
REV.: C	WC-REV.: A.4	QC: Inspection item	

Amphenol LTW
安費諾亮泰企業股份有限公司

ITEM NO	DRAWN BY: Yulong_wang	DATE: 2016-08-09
DWG NO: MSAS-XXPFFP-SF8XXX	CHECKED BY: Jinhai	DATE: 2016-08-09
CUSTOMER: ALTW	APPROVED BY: Jerry	DATE: 2016-08-09

FMW10702-01-02A1

THIS DOCUMENT IS SUBJECT TO CHANGE WITHOUT NOTICE. IT IS CONFIDENTIAL AND A PROPERTY OF Amphenol LTW. DISCLOSURE TO THIRD PARTY HAS TO BE AUTHORIZED BY Amphenol LTW.

Компания «ЭлектроПласт» предлагает заключение долгосрочных отношений при поставках импортных электронных компонентов на взаимовыгодных условиях!

Наши преимущества:

- Оперативные поставки широкого спектра электронных компонентов отечественного и импортного производства напрямую от производителей и с крупнейших мировых складов;
- Поставка более 17-ти миллионов наименований электронных компонентов;
- Поставка сложных, дефицитных, либо снятых с производства позиций;
- Оперативные сроки поставки под заказ (от 5 рабочих дней);
- Экспресс доставка в любую точку России;
- Техническая поддержка проекта, помощь в подборе аналогов, поставка прототипов;
- Система менеджмента качества сертифицирована по Международному стандарту ISO 9001;
- Лицензия ФСБ на осуществление работ с использованием сведений, составляющих государственную тайну;
- Поставка специализированных компонентов (Xilinx, Altera, Analog Devices, Intersil, Interpoint, Microsemi, Aeroflex, Peregrine, Syfer, Eurofarad, Texas Instrument, Miteq, Cobham, E2V, MA-COM, Hittite, Mini-Circuits,General Dynamics и др.);

Помимо этого, одним из направлений компании «ЭлектроПласт» является направление «Источники питания». Мы предлагаем Вам помощь Конструкторского отдела:

- Подбор оптимального решения, техническое обоснование при выборе компонента;
- Подбор аналогов;
- Консультации по применению компонента;
- Поставка образцов и прототипов;
- Техническая поддержка проекта;
- Защита от снятия компонента с производства.

Как с нами связаться

Телефон: 8 (812) 309 58 32 (многоканальный)
Факс: 8 (812) 320-02-42
Электронная почта: org@eplast1.ru
Адрес: 198099, г. Санкт-Петербург, ул. Калинина, дом 2, корпус 4, литера А.