har-flexicon 2.54
PCB male connector, vertical

General information

Design	PCB male connector, vertical
No. of contacts	2-12 pole
Contact pitch	2,54 mm
Test voltage	2,5 kV
Rated voltage	160 V overvoltage category III / pollution degree 2
Contact resistance	max. 20mOhm
Insulation resistance	min. 10^9Ohm
Working current	7.3 A at 70°C (tested with AWG20, see derating diagram)
Temperature range	-40°C ... +125°C
Termination technology	SMT
Reflow processing temperature	20s at 255°C
Clearance & creepage distance	Clearance: 1,5 mm Creepage: 1,6 mm
Insertion force	max. 5 N per contact
Withdrawal force	min. 1 N per contact
Mating cycles	10 cycles
Hot plugging	No
vibration	5-150Hz, 0,35mm, 5g, 2h each axis
RoHS - compliant	Yes
UL file	E 102079

Insulator material

Material	LCP (liquid crystaline polymer, glass fiber reinforcement 30%)
Color	black
UL classification	UL 94-V0
Material group acc. IEC 60664-1	IIIa (175 < CTI < 400)
NFF classification	-

Contact material

Contact material	Copper alloy
Plating termination zone	Sn over Ni
Plating contact zone	Sn over Ni

Derating diagram acc. to IEC 60512-5-2 (Current carrying capacity)

The current carrying capacity is limited by maximum temperature of materials for inserts and contacts including terminals.

The current capacity curve is valid for continuous, non interrupted current loaded contacts of connectors when simultaneous power on all contacts is given, without exceeding the maximum temperature.

Control and test procedures according to DIN IEC 60512-5-2

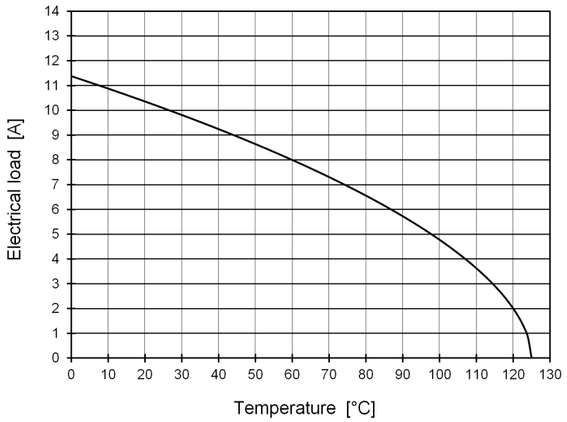

tested with AWG20

Application information

(5:1)

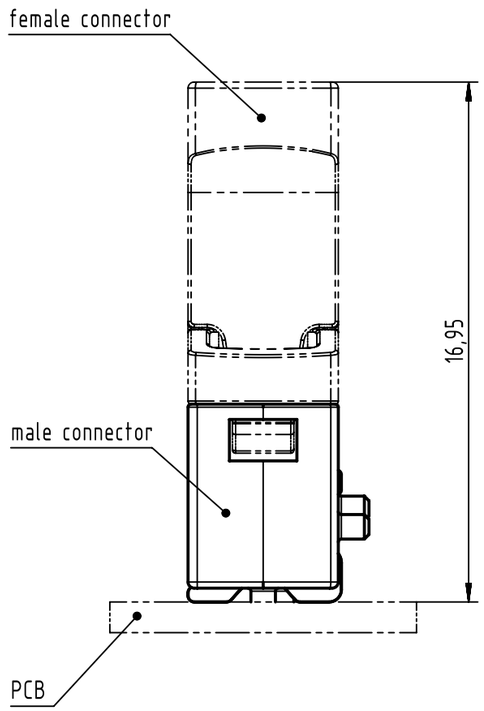

All Dimensions in mm
Original Size DIN A3

Scale	Free size tol.	Ref.
1:1		Sub.

All rights reserved

Created by	Inspected by	Standardisation	Date	State
HAGEMEYERE	ELLERMANN	HOFFMANN	2017-01-12	Final Release

Department EC PD - DE

Title: har-flexicon 2.54 male connector vertical

Doc-Key / ECM-Nr.: 100550614/UGD/001/C 500000113685

HARTING Electronics GmbH
D-32339 Espelkamp

Type	Number	Rev.	Page
DS	14111400301	C	1/2

A3

har-flexicon 2.54
PCB male connector, vertical

Packaging & tape layout

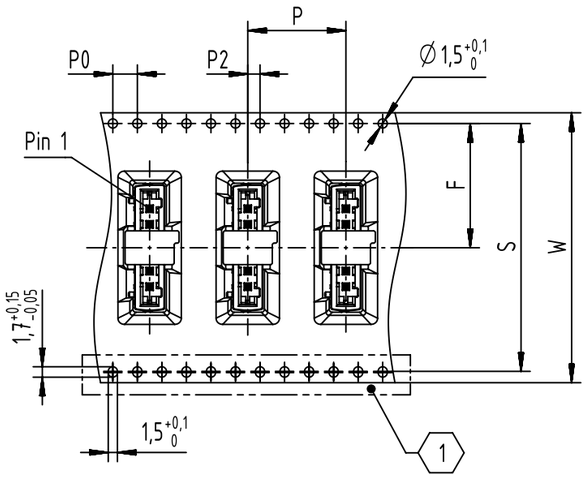

pole	W [mm]	F [mm]	S [mm]	P2 [mm]	P [mm]	P0 [mm]
2	24,0 +0,3 -0,1	11,5 ±0,1	—	2,0 ±0,1	16,0 ±0,1	4,0 ±0,1
3						
4	32,0 ±0,3	14,2 ±0,1	28,4 ±0,1	2,0 ±0,1	16,0 ±0,1	4,0 ±0,1
5						
6	44,0 ±0,3	20,2 ±0,1	40,4 ±0,1	2,0 ±0,15	16,0 ±0,1	4,0 ±0,1
7						
8						
9						
10						
11	56,0 ±0,3	26,2 ±0,1	52,4 ±0,1	2,0 ±0,15	16,0 ±0,1	4,0 ±0,1
12						

(1) no double sprocket holes for 2- and 3-pole numbers

A

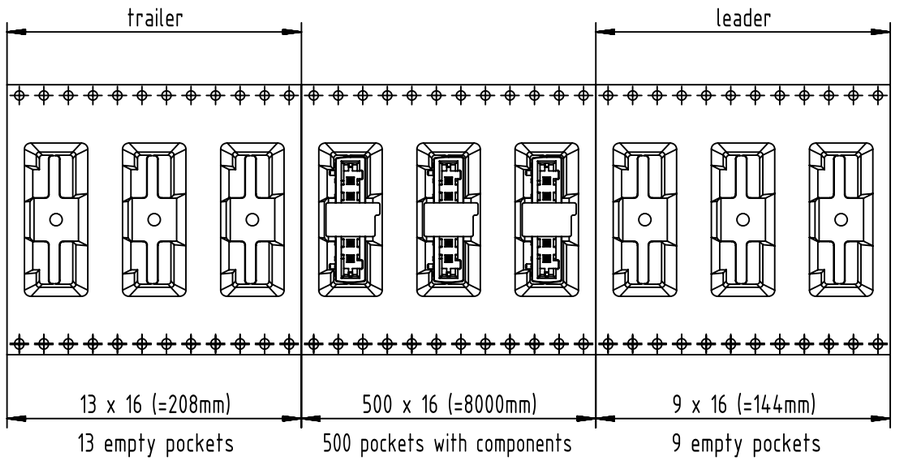

Packaging		Index
tape and reel	with 500 pcs per reel	000
tape	with 1 pcs	333

part-number	1411XX130YYXXX

01 with guiding pin
11 w/o guiding pin

Reel dimensions

(1:5)

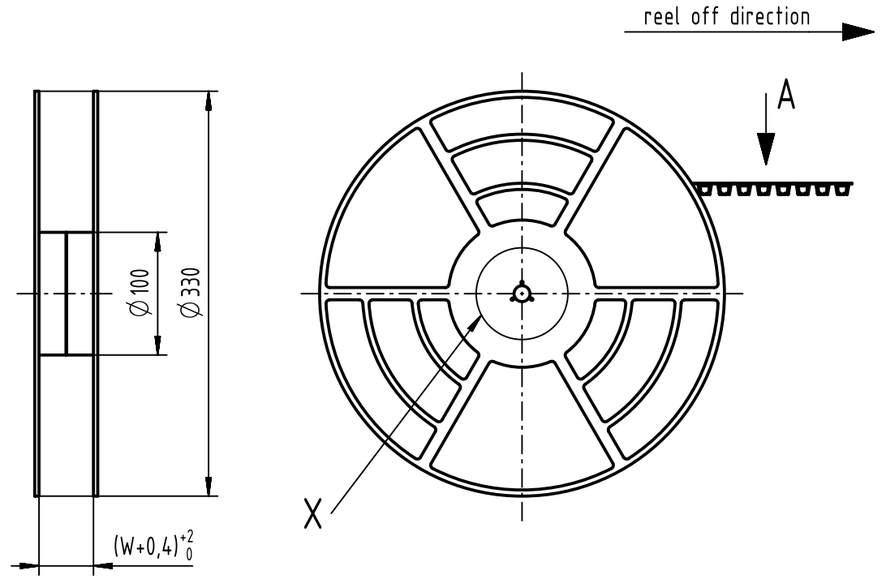

X (1:1)

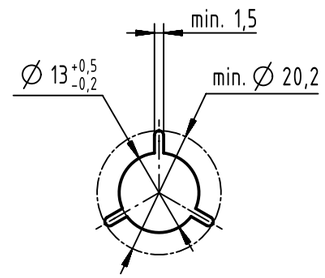

All Dimensions in mm Original Size DIN A3	Scale 1:1	Free size tol.		Ref. Sub.	
All rights reserved Department EC PD - DE	Created by HAGEMEYERE	Inspected by ELLERMANN	Standardisation HOFFMANN	Date 2017-01-12	State Final Release
HARTING Electronics GmbH D-32339 Espelkamp	Title har-flexicon 2.54 male connector vertical				Doc-Key / ECM-Nr. 100550614/UGD/001/C 500000113685
	Type DS	Number 14111400301		Rev. C	Page 2/2

A3

Mouser Electronics

Authorized Distributor

Click to View Pricing, Inventory, Delivery & Lifecycle Information:

HARTING:
14110313001000 14110413001000 14110813001000 14111113001000 14110613001000 14110713001000
14111013001000 14111213001000 14110513001000 14110913001000 14110213001000

Компания «ЭлектроПласт» предлагает заключение долгосрочных отношений при поставках импортных электронных компонентов на взаимовыгодных условиях!

Наши преимущества:

- Оперативные поставки широкого спектра электронных компонентов отечественного и импортного производства напрямую от производителей и с крупнейших мировых складов;
- Поставка более 17-ти миллионов наименований электронных компонентов;
- Поставка сложных, дефицитных, либо снятых с производства позиций;
- Оперативные сроки поставки под заказ (от 5 рабочих дней);
- Экспресс доставка в любую точку России;
- Техническая поддержка проекта, помощь в подборе аналогов, поставка прототипов;
- Система менеджмента качества сертифицирована по Международному стандарту ISO 9001;
- Лицензия ФСБ на осуществление работ с использованием сведений, составляющих государственную тайну;
- Поставка специализированных компонентов (Xilinx, Altera, Analog Devices, Intersil, Interpoint, Microsemi, Aeroflex, Peregrine, Syfer, Eurofarad, Texas Instrument, Miteq, Cobham, E2V, MA-COM, Hittite, Mini-Circuits,General Dynamics и др.);

Помимо этого, одним из направлений компании «ЭлектроПласт» является направление «Источники питания». Мы предлагаем Вам помощь Конструкторского отдела:

- Подбор оптимального решения, техническое обоснование при выборе компонента;
- Подбор аналогов;
- Консультации по применению компонента;
- Поставка образцов и прототипов;
- Техническая поддержка проекта;
- Защита от снятия компонента с производства.

Как с нами связаться

Телефон: 8 (812) 309 58 32 (многоканальный)
Факс: 8 (812) 320-02-42
Электронная почта: org@eplast1.ru
Адрес: 198099, г. Санкт-Петербург, ул. Калинина, дом 2, корпус 4, литера А.