N°	NOTE	DESIGNATION
A	SPECIFICATION	FOLLOWING DELPHI PRODUCT SPECIFICATION FE PS 08 012
B	INTERFACE "CULOT PG20"	FOLLOWING IEC 34B/1225/FDIS project number:IEC 60061-1,A37,Ed.3DB(page1/4)
C	INTERFACE "DOUILLES & CONNECTEURS"	FOLLOWING IEC 24B/1226/FDIS project number:IEC 60061-2,A34,ED.3DB(page3/4)
D	TERMINALS	GTS2-1.5 ref. F112300 gauge 0.5 to 0.85²
		GTS2-1.5 ref. F343100 gauge 1 to 1.3²
		GTS2-1.5 refs F443100 gauge 1.4 to 2²
E	SWS	211M0007 (YELLOW) WIRE 0.5² TO 0.75² / 211M0008 (GREEN) WIRE 1² TO 2²
F	USER'S MANUAL	FOLLOWING PU120
G	CONNECTOR'S WEIGHT	5,70g

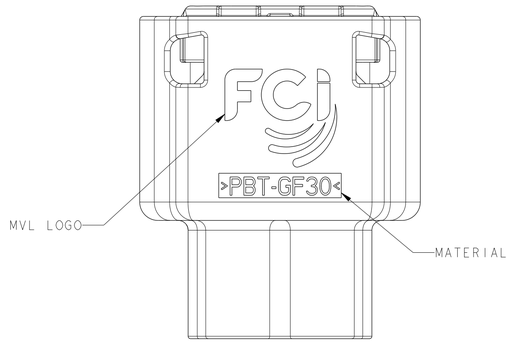

CODING PG20-7 REPRESENTED IN DELIVERY POSITION

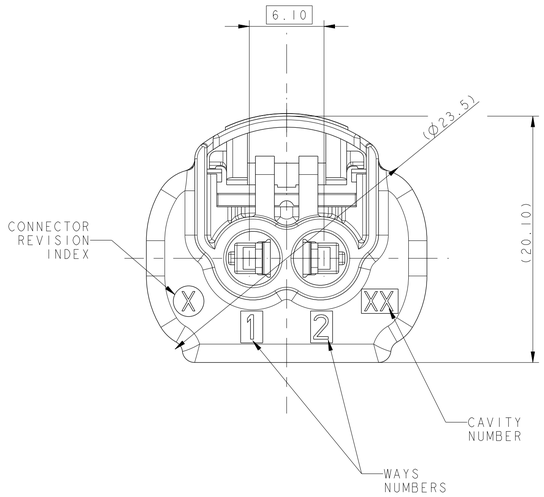

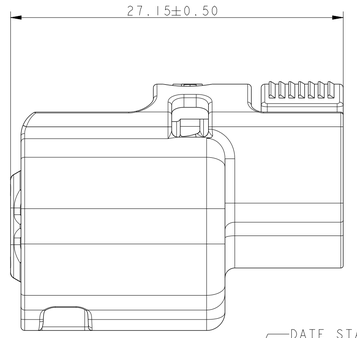

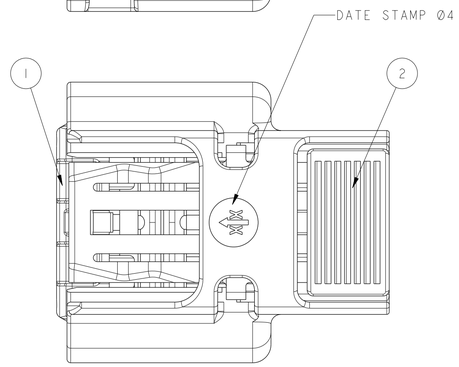

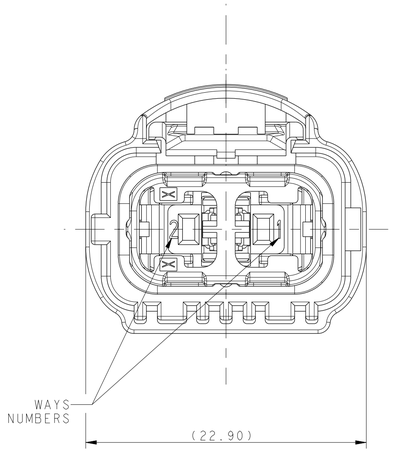

Rep	DESIGNATION	MATERIAL	COLOR
1	GRID TPA	PBT-GF15	YELLOW
2	2W FEMALE HOUSING	PBT-GF30	SEE TABLE
3	INTERFACIAL SEAL	LSR 50Sh 4% OIL IN THE MATERIAL AND VISIBLE ON ALL SURFACES	BLUE

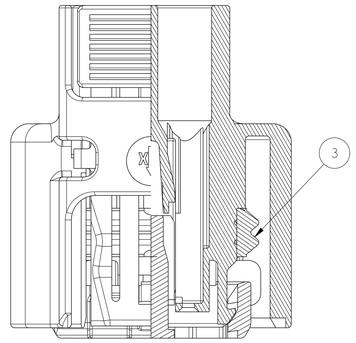

SECTION *A-A*

PG20-1	PG20-2	PG20-3	PG20-4	PG20-5	PG20-6	IEC REFERENCE	
33517211	-	13839198	33500413	-	-	REFERENCE	DELPHI
01	-	01	01	-	-	REVISION INDEX	DELPHI
F450200	-	F550200	F650200	-	-	REFERENCE	MVL
B	-	B	B	-	-	REVISION INDEX	MVL
BROWN	-	GREY	BLACK	-	-	HOUSING COLOR	
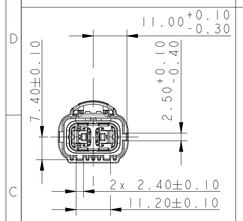		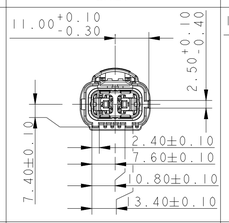	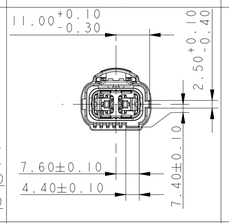			VIEW	

PG20-7	PG20-8	PG20-9	PG20-10	PG20-11	PG20-12	IEC REFERENCE	
13860782	-	-	-	-	-	REFERENCE	DELPHI
01	-	-	-	-	-	REVISION INDEX	DELPHI
F750200	-	-	-	-	-	REFERENCE	MVL
B	-	-	-	-	-	REVISION INDEX	MVL
NATURAL	-	-	-	-	-	HOUSING COLOR	
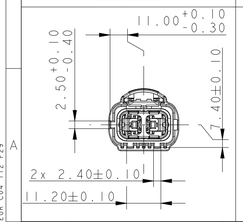						VIEW	

SCALE 1:1

ECN NO. / NUMERO ECN	POSITION / POSITION	CHANGE DESCRIPTION / MODIFICATION
-	-	-
	-	-
	-	-
	-	-
	-	DELPHI P/N ADDED
-	-	-
	-	-
	-	-
	-	-
	-	ADDED TOLERANCES FOR ALL CODINGS

PRODUCT SPEC. / SPECIF. PRODUIT: -
PACKAGING SPEC. / SPECIF. EMBALAGE: -
APPLICATION SPEC. / SPECIF. APPLICATION: -

COPYRIGHT DELPHI CORPORATION AND/OR ITS AFFILIATES. ALL RIGHTS RESERVED. REVISED
THIS DRAWING IS THE PROPERTY OF DELPHI CORPORATION AND CONTAINS DELPHI CONFIDENTIAL INFORMATION. THE REPRODUCTION, DISTRIBUTION AND UTILIZATION OF THIS DOCUMENT OR ITS RELATED CAD MEDIA DATA, AS WELL AS COMMUNICATION OF ANY CONTENT TO OTHERS, WITHOUT EXPRESS AUTHORIZATION, IS PROHIBITED.
CE PLAN EST LA PROPRIETE DE DELPHI CORPORATION ET CONTIENT DES INFORMATIONS DELPHI CONFIDENTIELLES. LA REPRODUCTION, LA DISTRIBUTION ET L'UTILISATION DU DOCUMENT OU DES DONNEES MYSTANTIELES CAD, AINSI QUE LA COMMUNICATION DE TOUT CONTENU A AUTRUI, SANS AUTORISATION EXPRESSE, EST INTERDITE.

TOLERANCES / TOLERANCES: ±0.1 ±2°
COUNTERPART N° / CONTR. PARTIE N°: -
DO NOT MEASURE DRAWING / NE PAS PRENDRE DE COTES
MATERIAL / MATIERE: SEE TABLE
COLOUR / COULEUR: SEE TABLE
TOOL NO. / OUTIL N°: -
SURFACE FINISH / ETAT DE SURFACE: -
ECO Lvl. / Code / CODE B.E.: FE

DELPHI PACKARD ELECTRICAL/ELECTRONIC ARCHITECTURE
EPERNON, FRANCE

ISO PROJECTION / PROJECTION ISO
DIMENSION IN MILLIMETERS / DIMENSIONS EN MILLIMETRES
CAD SYSTEM: pro / eng.
DWG SIZE / FORMAT: A1

	DATE / DATE	NAME / NOM
CREATED BY / CREE PAR	2008/07/18	J LEBRUN
MODIFIED BY / MODIF. PAR	2014/11/26	F FAURIE
CHECKED BY / VERIF. PAR	2014/11/26	S LACOTE
APPROVED BY / APPR. PAR	2014/11/26	Pascal MENARD

TITLE / DESIGNATION: 2W 1.5 GTS2 FEMALE CONNECTOR
PROJECT / PROJET: PG20 SEALED FAMILY
ESR NO. / NUMERO ESR: -
CAT. NO. / NUMERO CAT.: -
DOCUMENT UNDER PDS CONTROL / DOCUMENT GERE SOUS P.D.S.
NO MODIFICATION ALLOWED OUTSIDE. / PAS DE MODIFICATION EN DEHORS

DRAWING NUMBER / REF. PLAN: PCC0585680
REV. / IND.: E
STATE / ETAT: SERIAL RELEASED
PART NUMBER / REF. ARTICLE: See Table
REV. / IND.: -
APPROVAL LEVEL / NIV. D'APPROBATION: -
SHEET / FEUILLE: 1 of / sur 1
SCALE / ECH.: 2:1

FILE NAME / NOM DE FICHIER: PCC0585680

EUR C04 112 E29

Компания «ЭлектроПласт» предлагает заключение долгосрочных отношений при поставках импортных электронных компонентов на взаимовыгодных условиях!

Наши преимущества:

- Оперативные поставки широкого спектра электронных компонентов отечественного и импортного производства напрямую от производителей и с крупнейших мировых складов;
- Поставка более 17-ти миллионов наименований электронных компонентов;
- Поставка сложных, дефицитных, либо снятых с производства позиций;
- Оперативные сроки поставки под заказ (от 5 рабочих дней);
- Экспресс доставка в любую точку России;
- Техническая поддержка проекта, помощь в подборе аналогов, поставка прототипов;
- Система менеджмента качества сертифицирована по Международному стандарту ISO 9001;
- Лицензия ФСБ на осуществление работ с использованием сведений, составляющих государственную тайну;
- Поставка специализированных компонентов (Xilinx, Altera, Analog Devices, Intersil, Interpoint, Microsemi, Aeroflex, Peregrine, Syfer, Eurofarad, Texas Instrument, Miteq, Cobham, E2V, MA-COM, Hittite, Mini-Circuits,General Dynamics и др.);

Помимо этого, одним из направлений компании «ЭлектроПласт» является направление «Источники питания». Мы предлагаем Вам помощь Конструкторского отдела:

- Подбор оптимального решения, техническое обоснование при выборе компонента;
- Подбор аналогов;
- Консультации по применению компонента;
- Поставка образцов и прототипов;
- Техническая поддержка проекта;
- Защита от снятия компонента с производства.

Как с нами связаться

Телефон: 8 (812) 309 58 32 (многоканальный)
Факс: 8 (812) 320-02-42
Электронная почта: org@eplast1.ru
Адрес: 198099, г. Санкт-Петербург, ул. Калинина, дом 2, корпус 4, литера А.