THIS DRAWING IS UNPUBLISHED. RELEASED FOR PUBLICATION -,- .
© COPYRIGHT - By - ALL RIGHTS RESERVED.

LOC	DIST
ES	00

REVISIONS

P	LTR	DESCRIPTION	DATE	DWN	APVD
	A4	REVISED PER ECR-17-010413	20Jul2017	T.Z	H.W

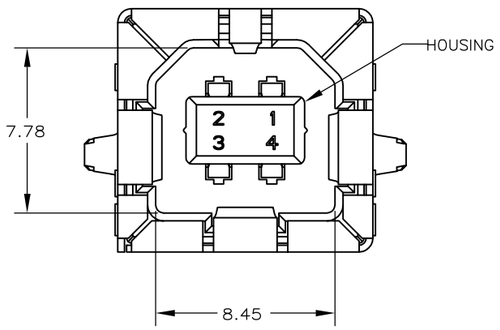

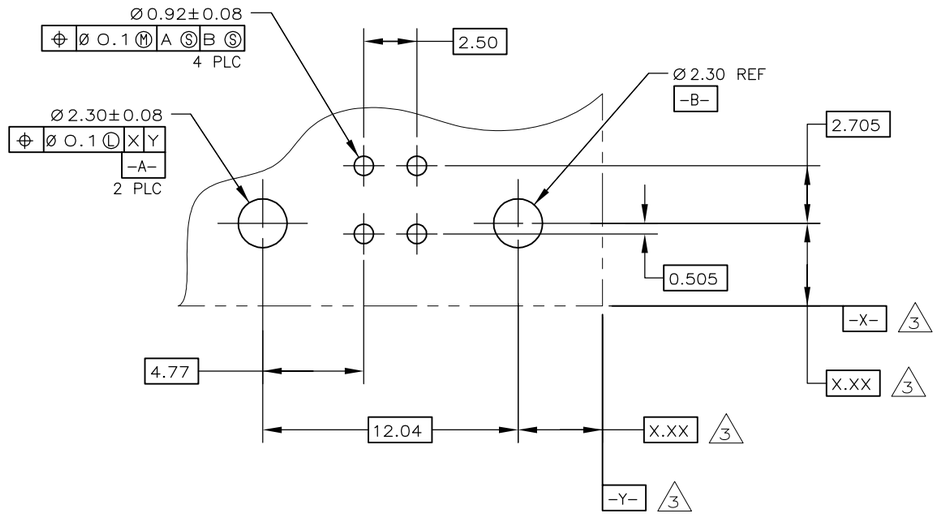

PC BOARD MOUNTING DIMENSIONS
4

LEAD FREE

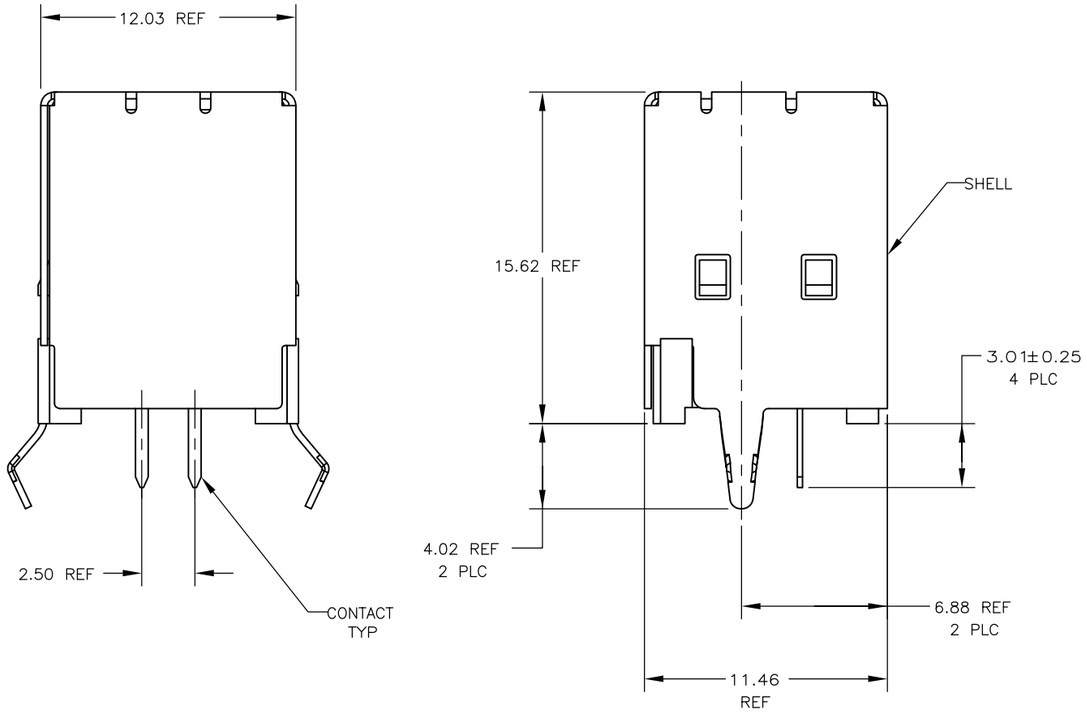

1 MATERIAL:
SHELL - STAINLESS STEEL.
CONTACTS - COPPER ALLOY.
HOUSING - UL 94V-O RATED, THERMOPLASTIC, FOR COLOR SEE TABLE.

2 PLATING:
CONTACTS - 0.076um MINIMUM GOLD OVER 0.76um MINIMUM PALLADIUM-NICKEL ON MATING AREA, 3.8um MINIMUM MATTE TIN ON SOLDER TAILS, BOTH OVER 1.27um MINIMUM NICKEL.
CONTACT ALTERNATE PLATING: 0.76um MINIMUM GOLD ON MATING AREA, 3.80um MINIMUM MATTE TIN ON SOLDER TAILS, BOTH OVER 1.27um MINIMUM NICKEL.
SHELL - 2~5um MINIMUM BRIGHT TIN.

3 DATUM AND BASIC DIMENSIONS ESTABLISHED BY CUSTOMER.

4 RECOMMENDED PC BOARD THICKNESS OF 1.57mm.

HOUSING COLOR	PART NUMBER
NATURAL	5787834-2
BLACK	5787834-1

THIS DRAWING IS A CONTROLLED DOCUMENT.

DIMENSIONS: mm

TOLERANCES UNLESS OTHERWISE SPECIFIED:

0 PLC	± -
1 PLC	± 0.1
2 PLC	± 0.05
3 PLC	± 0.013
4 PLC	± -
ANGLES	± -

MATERIAL - 1

FINISH - 2

DWN	Ivanov Wang	28MAY2004
CHK	Steven Yao	28MAY2004
APVD	Takinori Sasaki	28MAY2004

PRODUCT SPEC —

APPLICATION SPEC —

WEIGHT —

TE Connectivity

NAME
RECEPTACLE ASSY, 4 POS.
VERTICAL, THRU-HOLE, TYPE B
UNIVERSAL SERIAL BUS

SIZE	CAGE CODE	DRAWING NO	RESTRICTED TO
A2	00779	C-5787834	—

CUSTOMER DRAWING | SCALE 5:1 | SHEET 1 OF 1 | REV A4

5787834

1471-9 (3/11)

Компания «ЭлектроПласт» предлагает заключение долгосрочных отношений при поставках импортных электронных компонентов на взаимовыгодных условиях!

Наши преимущества:

- Оперативные поставки широкого спектра электронных компонентов отечественного и импортного производства напрямую от производителей и с крупнейших мировых складов;
- Поставка более 17-ти миллионов наименований электронных компонентов;
- Поставка сложных, дефицитных, либо снятых с производства позиций;
- Оперативные сроки поставки под заказ (от 5 рабочих дней);
- Экспресс доставка в любую точку России;
- Техническая поддержка проекта, помощь в подборе аналогов, поставка прототипов;
- Система менеджмента качества сертифицирована по Международному стандарту ISO 9001;
- Лицензия ФСБ на осуществление работ с использованием сведений, составляющих государственную тайну;
- Поставка специализированных компонентов (Xilinx, Altera, Analog Devices, Intersil, Interpoint, Microsemi, Aeroflex, Peregrine, Syfer, Eurofarad, Texas Instrument, Miteq, Cobham, E2V, MA-COM, Hittite, Mini-Circuits,General Dynamics и др.);

Помимо этого, одним из направлений компании «ЭлектроПласт» является направление «Источники питания». Мы предлагаем Вам помощь Конструкторского отдела:

- Подбор оптимального решения, техническое обоснование при выборе компонента;
- Подбор аналогов;
- Консультации по применению компонента;
- Поставка образцов и прототипов;
- Техническая поддержка проекта;
- Защита от снятия компонента с производства.

Как с нами связаться

Телефон: 8 (812) 309 58 32 (многоканальный)
Факс: 8 (812) 320-02-42
Электронная почта: org@eplast1.ru
Адрес: 198099, г. Санкт-Петербург, ул. Калинина, дом 2, корпус 4, литера А.