PRODUCT NR:	CABLES	ød1	ød2	ød3	ød4	d5	d6	d7
88977-001	RG 178B/U, RG196A/U	1.10	1.70	2.20	3.20	7.8	5.00	3.00
88977-002	RG188A/U, RG174A/U, RG316/U	1.70	2.50	2.90	3.60	9.0	5.00	3.00
88977-003	RG 179 75ohm (see note 2)							
88977-004	RG 178B/U, RG196A/U	1.10	1.70	2.20	3.20	7.8	9.00	7.00
88977-005	RG188A/U, RG174A/U, RG316/U	1.70	2.50	2.90	3.60	9.0	9.00	7.00
88977-006	RG 179 75ohm (see note 2)							

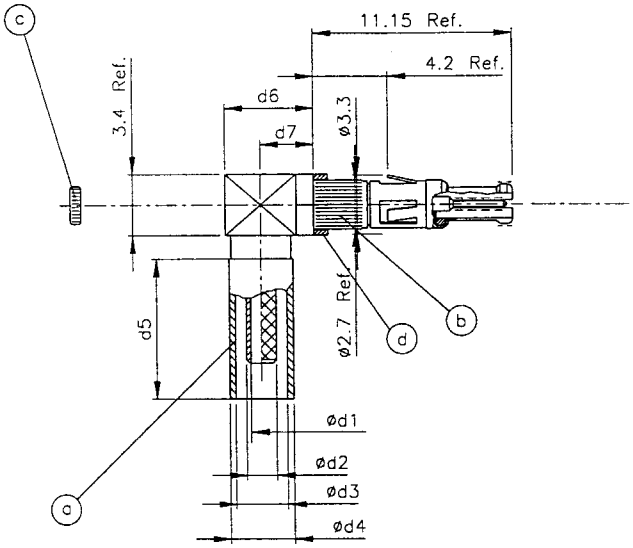

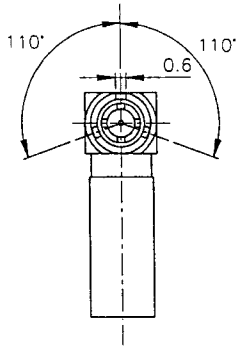

RECOMMENDED HOLE PATTERN

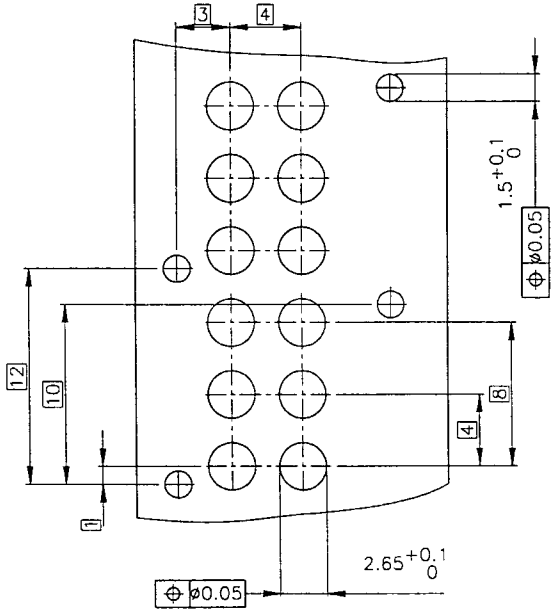

NOTES:
1 All dimension shown are references.
2 When used with 75ohm cables the performance of the contact will be lower.
3 Assemble product in accordance with TA-597.
4 Contact numbers 1 is product dash numbers -004 to -006 and contact number 2 is product dash numbers -001 to -003.
5 This product will be packed in a plastic bag containing four parts, as follows:
  a: Crimp ferrule.
  b: Outer contact.
  c: Plug.
  d: Spacer. (This is used if you have a PCB of 2.4mm Thk.)
6 The PCB thickness range is 2.25-3.25mm for this product.

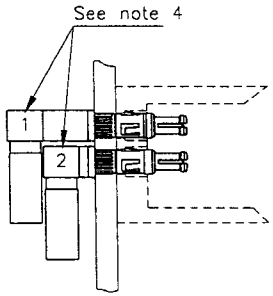

PCB 2.4mm

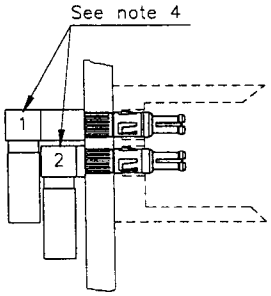

PCB 3.2mm

1.27µm Au Min.
Plating on contact area

mat'l code				tolerances unless otherwise specified			CUSTOMER COPY	BERG ELECTRONICS	
ltr	ecn no	dr	date	linear			projection	title	R.A. CTW HEADER 50Ω MINI COAX
A	H30693	DAN	931022						
B	H40086	DAN	940203						
C	H60472	RVI	960723	angles					
D	H70499	DDB	970805	dr	D.Andrews	931022	mm	product family METRAL (tm)	code 213
				engr	D.Andrews	931022		size A2 dwg no 88977	sheet 1 of 1
				chr	R.Visschers	931022	scale 5:1		
				appd	H.Coolijmans	960723			
sheet index	revision sheet	D 1							

Компания «ЭлектроПласт» предлагает заключение долгосрочных отношений при поставках импортных электронных компонентов на взаимовыгодных условиях!

Наши преимущества:

- Оперативные поставки широкого спектра электронных компонентов отечественного и импортного производства напрямую от производителей и с крупнейших мировых складов;
- Поставка более 17-ти миллионов наименований электронных компонентов;
- Поставка сложных, дефицитных, либо снятых с производства позиций;
- Оперативные сроки поставки под заказ (от 5 рабочих дней);
- Экспресс доставка в любую точку России;
- Техническая поддержка проекта, помощь в подборе аналогов, поставка прототипов;
- Система менеджмента качества сертифицирована по Международному стандарту ISO 9001;
- Лицензия ФСБ на осуществление работ с использованием сведений, составляющих государственную тайну;
- Поставка специализированных компонентов (Xilinx, Altera, Analog Devices, Intersil, Interpoint, Microsemi, Aeroflex, Peregrine, Syfer, Eurofarad, Texas Instrument, Miteq, Cobham, E2V, MA-COM, Hittite, Mini-Circuits,General Dynamics и др.);

Помимо этого, одним из направлений компании «ЭлектроПласт» является направление «Источники питания». Мы предлагаем Вам помощь Конструкторского отдела:

- Подбор оптимального решения, техническое обоснование при выборе компонента;
- Подбор аналогов;
- Консультации по применению компонента;
- Поставка образцов и прототипов;
- Техническая поддержка проекта;
- Защита от снятия компонента с производства.

Как с нами связаться

Телефон: 8 (812) 309 58 32 (многоканальный)
Факс: 8 (812) 320-02-42
Электронная почта: org@eplast1.ru
Адрес: 198099, г. Санкт-Петербург, ул. Калинина, дом 2, корпус 4, литера А.