ITEM	Q'TY	PART NUMBER	PART DESCRIPTION
1	1	PM5	LED Holder, Panel Mount, Press Fit, (5mm)
2	1	5HDB	T-1¾ (5mm) N-Flange Blinking LED
3	1	BWS24-1007-RD	24AWG Wire Lead U.L. 1007, Red
4	1	BWS24-1007-BK	24AWG Wire Lead U.L. 1007, Black

REV.	DESCRIPTION	DATE	APPROVED
A	Engineering Release	09/22/06	M. C.

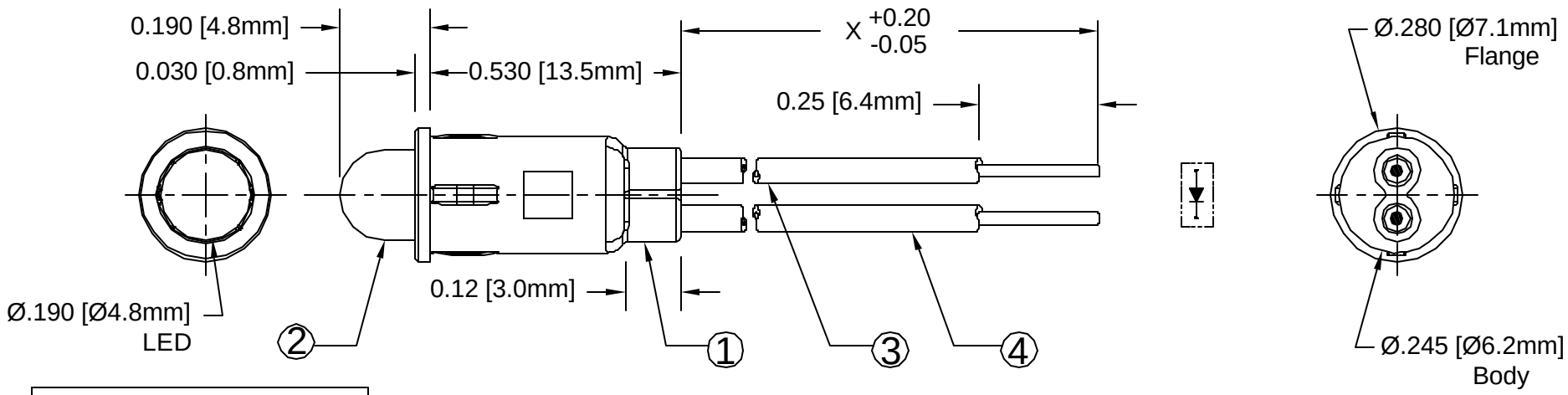

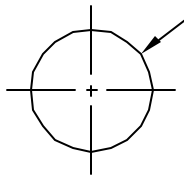

Recommended Mounting Hole

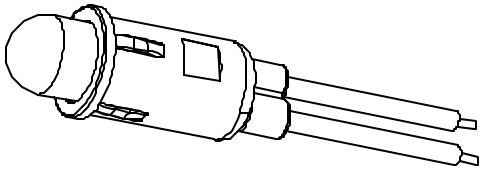

LED Part No.	Chip			Lens Appearance	Absolute Max. Ratings			Pulse Rate (Hz) VDD=5V			IF=25mA Iv (mcd)	Viewing Angle 2 Θ ½ (Deg)
	Material	Emitted Color	Peak Wave Length λ P(nm)		Δλ (nm)	If (Typ.) (mA)	Peak If (mA)	Min.	Typ.	Max.	Typ.	
5HDB	GaAsP/GaP	HE RED	640	DIFFUSED	40	20	-	2.0	2.4	2.8	35	55

ABSOLUTE MAXIMUM RATINGS (Ta = 25°C)

OPERATING VOLTAGE _____ 3-12V (DC)
REVERSE VOLTAGE _____ 0.5V
REVERSE CURRENT (VR=5V) _____ 100µA
OPERATING TEMPERATURE RANGE _____ -0°C ~ 70°C
STORAGE TEMPERATURE _____ -20°C ~ 85°C

STANDARD TOLERANCE
(UNLESS OTHERWISE SPECIFIED)

DECIMALS		ANGULAR
.X	± .1	X° ± 1°
.XX	± .02	
.XXX	± .010	

BIVAR®
4 THOMAS, IRVINE, CA. 92618
TEL: (949) 951-8808 FAX: (949) 951-3974

TITLE:
T-1 ¾ (5mm) PANEL MOUNT ASSEMBLY

DESIGNED:	DATE:	PART NO:	REVISION:
Dan Beckman	09/22/06	PM5HDBWX.X	A
CHECKED: T. Yin	DATE: 09/22/06	CAGE CODE : 32559	SHEET # 1 OF 1

CAD GENERATED DOCUMENT, DO NOT MEASURE DRAWING.

Компания «ЭлектроПласт» предлагает заключение долгосрочных отношений при поставках импортных электронных компонентов на взаимовыгодных условиях!

Наши преимущества:

- Оперативные поставки широкого спектра электронных компонентов отечественного и импортного производства напрямую от производителей и с крупнейших мировых складов;
- Поставка более 17-ти миллионов наименований электронных компонентов;
- Поставка сложных, дефицитных, либо снятых с производства позиций;
- Оперативные сроки поставки под заказ (от 5 рабочих дней);
- Экспресс доставка в любую точку России;
- Техническая поддержка проекта, помощь в подборе аналогов, поставка прототипов;
- Система менеджмента качества сертифицирована по Международному стандарту ISO 9001;
- Лицензия ФСБ на осуществление работ с использованием сведений, составляющих государственную тайну;
- Поставка специализированных компонентов (Xilinx, Altera, Analog Devices, Intersil, Interpoint, Microsemi, Aeroflex, Peregrine, Syfer, Eurofarad, Texas Instrument, Miteq, Cobham, E2V, MA-COM, Hittite, Mini-Circuits,General Dynamics и др.);

Помимо этого, одним из направлений компании «ЭлектроПласт» является направление «Источники питания». Мы предлагаем Вам помощь Конструкторского отдела:

- Подбор оптимального решения, техническое обоснование при выборе компонента;
- Подбор аналогов;
- Консультации по применению компонента;
- Поставка образцов и прототипов;
- Техническая поддержка проекта;
- Защита от снятия компонента с производства.

Как с нами связаться

Телефон: 8 (812) 309 58 32 (многоканальный)
Факс: 8 (812) 320-02-42
Электронная почта: org@eplast1.ru
Адрес: 198099, г. Санкт-Петербург, ул. Калинина, дом 2, корпус 4, литера А.