| CASE FINISH | CURRENT (AMPS) | WORKING VOLTAGE -55°C TO +85°C AC | WORKING VOLTAGE -55°C TO +85°C DC | WORKING VOLTAGE -55°C TO +125°C AC | WORKING VOLTAGE -55°C TO +125°C DC | MAXIMUM DC RESISTANCE (OHMS) | MAXIMUM VOLTAGE DROP DC | MAXIMUM VOLTAGE DROP AC | MINIMUM CAPACITANCE (uF) | MIN. INSERTION LOSS PER MIL-STD-220 FULL LOAD, +25°C 14 KHz | 30 KHz | 50 KHz | 75 KHz | 100 KHz | 150 KHz | 300 KHz | 500 KHz | 1 MHz | 10 MHz | 100 MHz | 1 GHz | 10 GHz |
|---|---|---|---|---|---|---|---|---|---|---|---|---|---|---|---|---|---|---|---|---|---|---|
| SOLDER | 15 | ---- | 250 | ---- | 200 | 0.005 | 0.075 | -- | 1.4 | -- | 15 | -- | -- | -- | 28 | 34 | -- | 45 | 60 | 70 | 70 | -- |

PART MARKING:

9932-100-6000
SCI DATE CODE

PACKAGE MARKING:

STANDARD

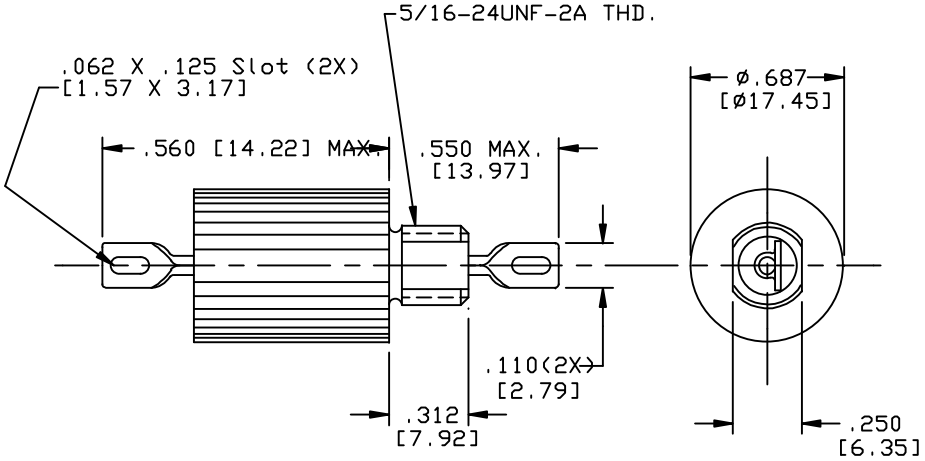


SCHEMATIC

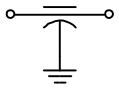

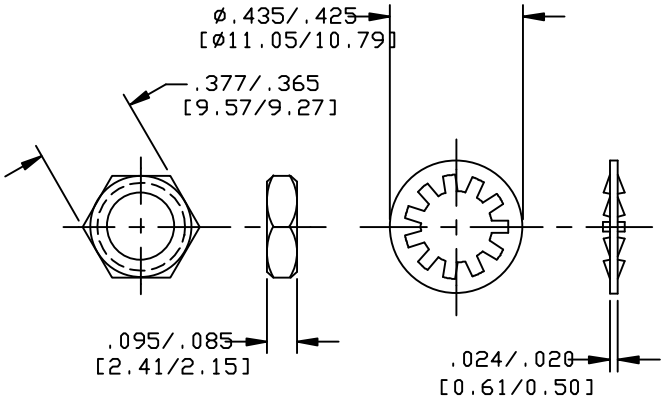


MTG. HARDWARE

MARKING NOTES:

N/A

NOTES:

1) MOUNTING TORQUE NOT TO EXCEED 7lb-in.

| REV. NO. | CHANGE NOTICE | CN. |
|---|---|---|
| 02 | 180702 | |

UNLESS OTHERWISE SPECIFIED DIMENSIONS ARE IN INCHES. [MILLIMETERS] DO NOT SCALE.

TOLERANCES UNLESS OTHERWISE SPECIFIED
Fractions
Dec. .xx±
Dec. .xxx±.010
Angles ±0° 30'

CODE IDENT. NO. OLSP2

SPECTRUM CONTROL INC.

Dwn KAUFFMAN
Ckd 7-29-97
Sheet 1 of 1

ERIE, FAIRVIEW PENNSYLVANIA

Description Low Pass EMI Filter

9932-100-6000

Quality Products From The Specialists In Electro-Magnetic Compatibility

Компания «ЭлектроПласт» предлагает заключение долгосрочных отношений при поставках импортных электронных компонентов на взаимовыгодных условиях!

Наши преимущества:

- Оперативные поставки широкого спектра электронных компонентов отечественного и импортного производства напрямую от производителей и с крупнейших мировых складов;
- Поставка более 17-ти миллионов наименований электронных компонентов;
- Поставка сложных, дефицитных, либо снятых с производства позиций;
- Оперативные сроки поставки под заказ (от 5 рабочих дней);
- Экспресс доставка в любую точку России;
- Техническая поддержка проекта, помощь в подборе аналогов, поставка прототипов;
- Система менеджмента качества сертифицирована по Международному стандарту ISO 9001;
- Лицензия ФСБ на осуществление работ с использованием сведений, составляющих государственную тайну;
- Поставка специализированных компонентов (Xilinx, Altera, Analog Devices, Intersil, Interpoint, Microsemi, Aeroflex, Peregrine, Syfer, Eurofarad, Texas Instrument, Miteq, Cobham, E2V, MA-COM, Hittite, Mini-Circuits,General Dynamics и др.);

Помимо этого, одним из направлений компании «ЭлектроПласт» является направление «Источники питания». Мы предлагаем Вам помощь Конструкторского отдела:

- Подбор оптимального решения, техническое обоснование при выборе компонента;
- Подбор аналогов;
- Консультации по применению компонента;
- Поставка образцов и прототипов;
- Техническая поддержка проекта;
- Защита от снятия компонента с производства.

**Как с нами связаться**

**Телефон:** 8 (812) 309 58 32 (многоканальный)
**Факс:** 8 (812) 320-02-42
**Электронная почта:** org@eplast1.ru
**Адрес:** 198099, г. Санкт-Петербург, ул. Калинина, дом 2, корпус 4, литера А.