THIS DRAWING IS UNPUBLISHED. RELEASED FOR PUBLICATION – –, .
© COPYRIGHT – By – ALL RIGHTS RESERVED.

LOC	DIST
FT	0

REVISIONS

P	LTR	DESCRIPTION	DATE	DWN	APVD
	P	REVISED PER ECO–11–005027	11MAR11	RK	HMR

MATERIAL:
HOUSING: POLYMIDE 6 UL94V–2.
COLOR: NATURAL(OFF WHITE).
TUBULAR CONTACT: BRASS TIN PLATED.
SCREW: STEEL, M3.5, ZINC PLATED W/ NON–HEXAVALENT CHROMATE (CHROME III).

CURRENT RATING: 50A.
OPERATING VOLTATE: 250V.
WIRE RANGE: 8–22 AWG.

CONTINUOUS WORKING TEMPATURE 100°C MAX.

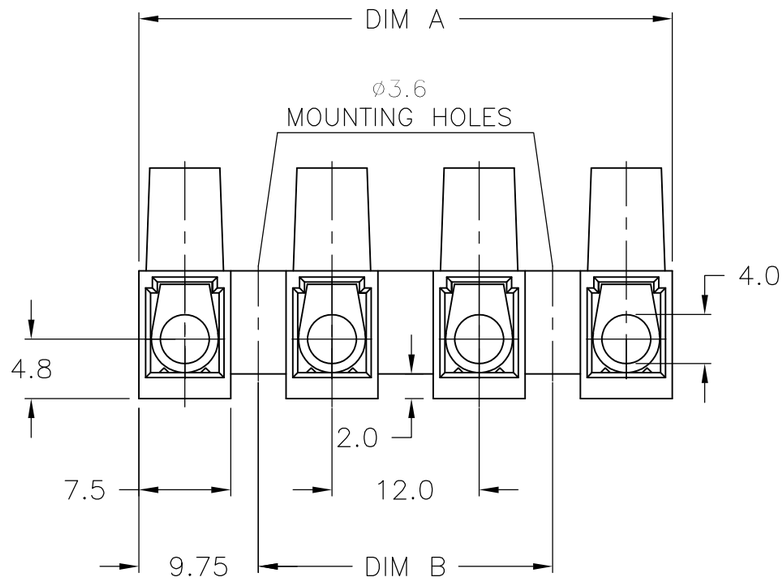

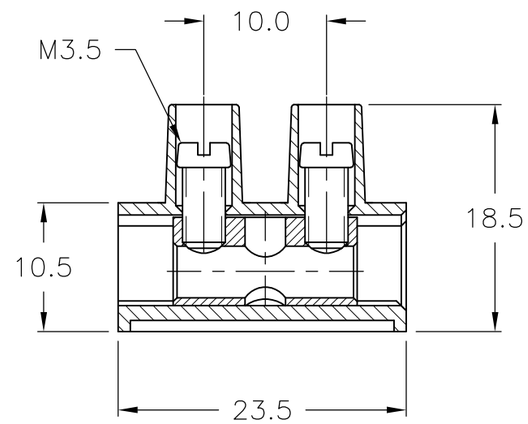

DIM B	DIM A	NO. OF POSN	T & B PART NUMBER	PART NUMBER
120.0	139.5	12	TSB100012	1–1776303–2
108.0	127.5	11	TSB100011	1–1776303–1
96.0	115.5	10	TSB100010	1–1776303–0
84.0	103.5	9	TSB100009	1776303–9
72.0	91.5	8	TSB100008	1776303–8
60.0	79.5	7	TSB100007	1776303–7
48.0	67.5	6	TSB100006	1776303–6
36.0	55.5	5	TSB100005	1776303–5
24.0	43.5	4	TSB100004	1776303–4
12.0	31.5	3	TSB100003	1776303–3
–	19.5	2	TSB100002	1776303–2
–	7.5	1	TSB100001	1776303–1

THIS DRAWING IS A CONTROLLED DOCUMENT.

DIMENSIONS: mm

TOLERANCES UNLESS OTHERWISE SPECIFIED:

0 PLC	± –
1 PLC	± 0.3
2 PLC	± 0.25
3 PLC	± –
4 PLC	± –
ANGLES	± 2°

MATERIAL: –
FINISH: –

DWN	S SCHLEGEL	3/21/05
CHK	C RICHARD	3/21/05
APVD	C RICHARD	3/21/05
PRODUCT SPEC	—	
APPLICATION SPEC	—	
WEIGHT	—	

TE Connectivity

NAME: EUROPA TSB1000 TUNNEL CONNECTION
–
–

SIZE	CAGE CODE	DRAWING NO	RESTRICTED TO
A3	00779	C–1776303	—

CUSTOMER DRAWING | SCALE NTS | SHEET 1 OF 1 | REV P

Компания «ЭлектроПласт» предлагает заключение долгосрочных отношений при поставках импортных электронных компонентов на взаимовыгодных условиях!

Наши преимущества:

- Оперативные поставки широкого спектра электронных компонентов отечественного и импортного производства напрямую от производителей и с крупнейших мировых складов;
- Поставка более 17-ти миллионов наименований электронных компонентов;
- Поставка сложных, дефицитных, либо снятых с производства позиций;
- Оперативные сроки поставки под заказ (от 5 рабочих дней);
- Экспресс доставка в любую точку России;
- Техническая поддержка проекта, помощь в подборе аналогов, поставка прототипов;
- Система менеджмента качества сертифицирована по Международному стандарту ISO 9001;
- Лицензия ФСБ на осуществление работ с использованием сведений, составляющих государственную тайну;
- Поставка специализированных компонентов (Xilinx, Altera, Analog Devices, Intersil, Interpoint, Microsemi, Aeroflex, Peregrine, Syfer, Eurofarad, Texas Instrument, Miteq, Cobham, E2V, MA-COM, Hittite, Mini-Circuits,General Dynamics и др.);

Помимо этого, одним из направлений компании «ЭлектроПласт» является направление «Источники питания». Мы предлагаем Вам помощь Конструкторского отдела:

- Подбор оптимального решения, техническое обоснование при выборе компонента;
- Подбор аналогов;
- Консультации по применению компонента;
- Поставка образцов и прототипов;
- Техническая поддержка проекта;
- Защита от снятия компонента с производства.

Как с нами связаться

Телефон: 8 (812) 309 58 32 (многоканальный)
Факс: 8 (812) 320-02-42
Электронная почта: org@eplast1.ru
Адрес: 198099, г. Санкт-Петербург, ул. Калинина, дом 2, корпус 4, литера А.