DRW.NO. YEU-A0220 Sheet No. 1

Please consult factory to verify latest revision.

No. × QTY.	REVISION DESCRIPTION	APP.	CHK.	DSGN.	Mo・D・Yr	Design Change #
3 × 2	Part change.	KATO		Y.K.	2・19・'93	E 93-0325
4 × 9	Part change and added.	T.K.		Y.N.	9・20・'94	E 94-1654
5 ×					・ ・	
6 ×					・ ・	
7 ×					・ ・	

This is the English version drawing, please note all Japanese text has been removed. Please consult factory for latest revision.

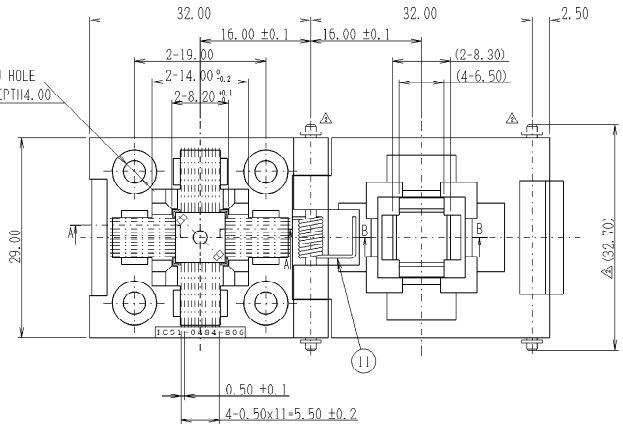

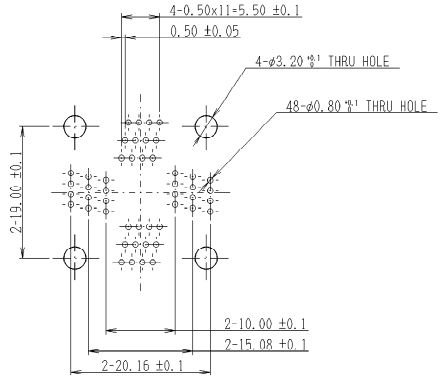

CONTACT & MOUNTING SCREW HOLE PATTERN
(Pattern shown looking down through top of socket)

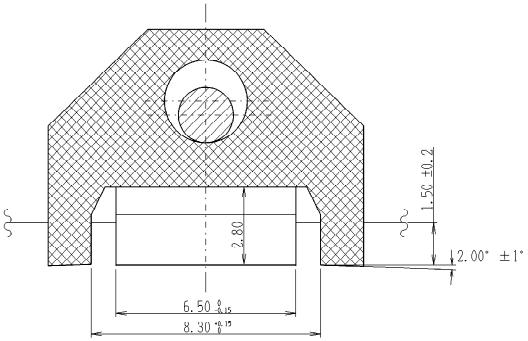

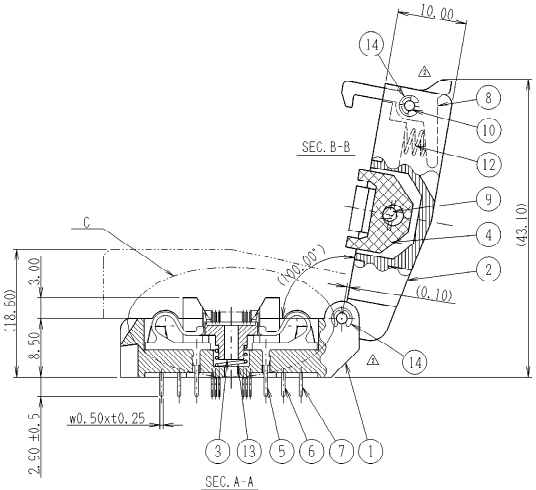

SEC. A-A

ORDERING CODE:

IC51-0484-806G

- DESIGN NUMBER
- CONTACT SIDES
- PIN COUNT
- SERIES DESCRIPTION NUMBER
- IC SOCKET

NOTE

1. This document defines specifications for IC51-0484-806.
2. Original part and drawing number
   IC51-0484-806 (KL-8512-1)
3. Ordering identification.
   IC51-0484-806

SPECIFICATION

3 1. Insulation Resistance: 1000MΩ or more at 100VDC.
3 2. Dielectric Withstanding Voltage: 100VAC for one minute.
3. Contact Resistance: 30mΩ or less at 10mA, 20mV. (initial)
4. Operating Temperature: −55°C ~ +170°C
5. Contact Force: 0.29N(30gf)-1.96N(200gf) within contact travel distance between 0.2mm-0.8mm.

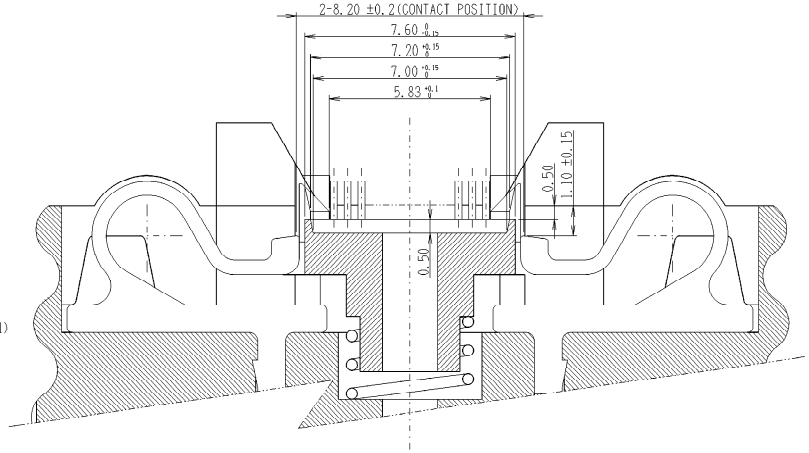

DETAIL C (Detail dimension of IC positioning base)(S=FREE)

	ITEM	DESCRIPTION	QTY.	MATERIAL	CONTENT	PART IDENT
3	14	E SHAPE LOCKING RING	4	E1.2	———	Standard Product
	13	COIL SPRING TYPE-36	1	SUS DIA.0.4	———	SM-11751
	12	COIL SPRING TYPE-11	1	SUS DIA.0.3	———	SM-11332
	11	COIL SPRING TYPE-23	1	SUS DIA.0.5	———	SM-11581
3	10	P-SHAFT TYPE-69	2	SUS 303 DIA.1.5 L=29.7	———	SL-12067
	9	M-SHAFT TYPE-07	1	BS DIA.2.0 L-29.0	Ni- PL	SL-7575
	8	SNAP SEGMENT-26 RW	1	PPS	BLACK	SL-9531
	7	Contact 494 -C	16	BeCu t0.25	Ni-Au PL (B Class)	SM-11567
	6	Contact 494 -B	16			
	5	Contact 494 -A	16			
	4	IC51-0484-806 #PL	1	PES(GF)	BLACK	SL-10100
	3	IC51-0484-806 #LB	1	PEI(GF)	BLACK	SL-10099
	2	IC51-0484-806 #PP	1	PES(GF)	BLACK	SL-10098
	1	IC51-0484-806 #IN	1	PES(GF)	BLACK	SL-10097

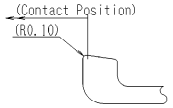

Contact tip detail(S-10/1)

DU-2204

TOLERANCES: ±0.3
Unless otherwise specified

SCALE 2/1	APP.	APP.	CHK.	DRW.	DSGN.
DIMENSION mm	・ ・	2・25・'02	2・21・'02	2・21・'02	2・21・'02
3RD. ANGLE PROJECTION		IIW	ALL	ACQ	ACQ

YAMAICHI ELECTRONICS U.S.A., INC.

(CLASS) VQFP-p0.5-48P

(TITLE) IC51-0484-806

(DRW.NO.) YEU-A0220 Sheet No. 1 REV. G

A2-FD005-01-07

Компания «ЭлектроПласт» предлагает заключение долгосрочных отношений при поставках импортных электронных компонентов на взаимовыгодных условиях!

Наши преимущества:

- Оперативные поставки широкого спектра электронных компонентов отечественного и импортного производства напрямую от производителей и с крупнейших мировых складов;
- Поставка более 17-ти миллионов наименований электронных компонентов;
- Поставка сложных, дефицитных, либо снятых с производства позиций;
- Оперативные сроки поставки под заказ (от 5 рабочих дней);
- Экспресс доставка в любую точку России;
- Техническая поддержка проекта, помощь в подборе аналогов, поставка прототипов;
- Система менеджмента качества сертифицирована по Международному стандарту ISO 9001;
- Лицензия ФСБ на осуществление работ с использованием сведений, составляющих государственную тайну;
- Поставка специализированных компонентов (Xilinx, Altera, Analog Devices, Intersil, Interpoint, Microsemi, Aeroflex, Peregrine, Syfer, Eurofarad, Texas Instrument, Miteq, Cobham, E2V, MA-COM, Hittite, Mini-Circuits,General Dynamics и др.);

Помимо этого, одним из направлений компании «ЭлектроПласт» является направление «Источники питания». Мы предлагаем Вам помощь Конструкторского отдела:

- Подбор оптимального решения, техническое обоснование при выборе компонента;
- Подбор аналогов;
- Консультации по применению компонента;
- Поставка образцов и прототипов;
- Техническая поддержка проекта;
- Защита от снятия компонента с производства.

Как с нами связаться

Телефон: 8 (812) 309 58 32 (многоканальный)
Факс: 8 (812) 320-02-42
Электронная почта: org@eplast1.ru
Адрес: 198099, г. Санкт-Петербург, ул. Калинина, дом 2, корпус 4, литера А.