REV.	EC #	REVISION DESCRIPTION	DATE	D.ENG.	CHECKER
000	N/A	5300 SERIES FINGER GUARD	05/05/08	DTM	DTM

ebm-papst MFG. NOTES	
1	MATERIAL: C1008 BRIGHT BASIC WIRE
2	FINISH: BRIGHT NICKEL CHROME
3	RINGS: .071" DIA. (1.8MM) X 10
4	RIBS: .091" DIA (2.3MM) X2
5	WELDED JOINTS TO WITHSTAND 88 LBS PULL FORCE
6	SPACING BETWEEN RINGS TO BE EQUAL DISTANCE .193" (4.89MM)
7	TOLERANCES ARE ± .020" (.5MM) UNLESS OTHERWISE NOTED

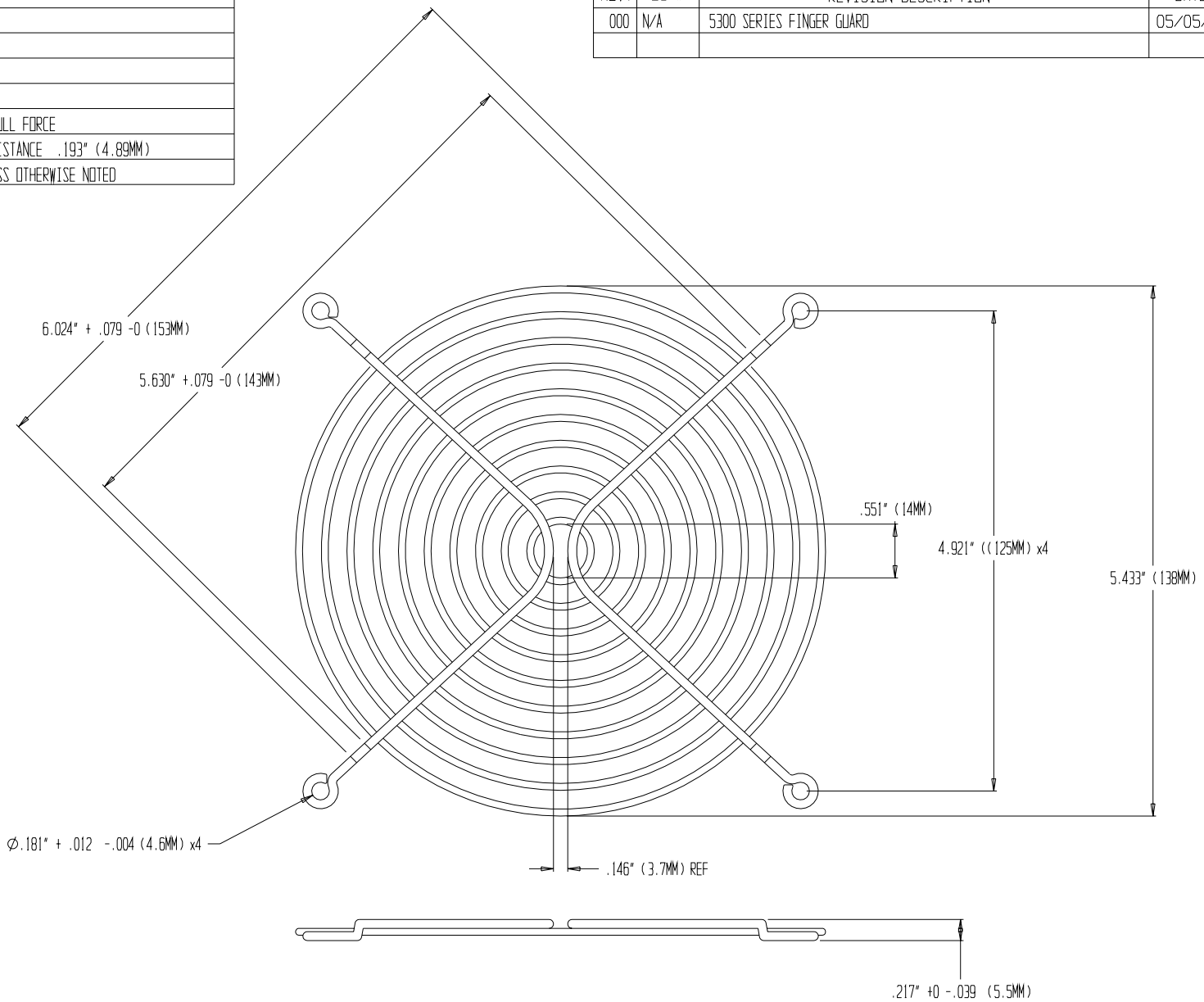

ebm-papst Inc. DISCLOSURE

THIS DOCUMENT IS THE PROPERTY OF ebm-papst Inc. ITS USE IS AUTHORIZED BY ebm-papst Inc. ONLY. ALL QUESTIONS MUST BE REFERRED TO ebm-papst Inc. PERSONNEL: DESIGN ENG., MFG.ENG., AND / OR PURCHASING.

CAUTION: ANY PRINTED COPY IS UNCONTROLLED AND TO BE USED FOR REFERENCE ONLY. REFER TO ebm-papst In. CAD SYS. FOR VERIFICATION.

Form No. 1073 Rev. H

MATERIAL: SEE NOTES	BEND DEDUCTION N/A	PART NO: LZ53	
FINISH: SEE NOTES	COSMETICS PER ebm-papst SPEC-Q-1		
IF APPLICABLE PLACE SECOND FINISH AND DESCRIPTION HERE	SEE CAD FOR DIMS. NOT SHOWN	TITLE 5300 SERIES FINGER GUARD	ebmpapst
ALL INNER BEND RADII = 1mm BOTTOM BEND UNLESS OTHERWISE STATED	BREAK ALL SHARP EDGES		
TOLERANCES, UNLESS OTHERWISE STATED:	ALL DIMENSIONS ARE IN INCHES	FIRST USED ON LZ53	
DECIMAL .XXX ± .020 HOLES .XXX ± .003 TOLERANCES FOR CNC FLAT .XXX TOLERANCE .XX ± .030 ANGLES ± 1° REF EXCLUDING HOLE DIA. +/- .010	THIRD ANGLE PROJECTION	DESIGN ENG. DTM / ORIG.DATE 05/05/08 / E# N/A	REVISION 000 / SHEET 1 OF 1

Компания «ЭлектроПласт» предлагает заключение долгосрочных отношений при поставках импортных электронных компонентов на взаимовыгодных условиях!

Наши преимущества:

- Оперативные поставки широкого спектра электронных компонентов отечественного и импортного производства напрямую от производителей и с крупнейших мировых складов;
- Поставка более 17-ти миллионов наименований электронных компонентов;
- Поставка сложных, дефицитных, либо снятых с производства позиций;
- Оперативные сроки поставки под заказ (от 5 рабочих дней);
- Экспресс доставка в любую точку России;
- Техническая поддержка проекта, помощь в подборе аналогов, поставка прототипов;
- Система менеджмента качества сертифицирована по Международному стандарту ISO 9001;
- Лицензия ФСБ на осуществление работ с использованием сведений, составляющих государственную тайну;
- Поставка специализированных компонентов (Xilinx, Altera, Analog Devices, Intersil, Interpoint, Microsemi, Aeroflex, Peregrine, Syfer, Eurofarad, Texas Instrument, Miteq, Cobham, E2V, MA-COM, Hittite, Mini-Circuits,General Dynamics и др.);

Помимо этого, одним из направлений компании «ЭлектроПласт» является направление «Источники питания». Мы предлагаем Вам помощь Конструкторского отдела:

- Подбор оптимального решения, техническое обоснование при выборе компонента;
- Подбор аналогов;
- Консультации по применению компонента;
- Поставка образцов и прототипов;
- Техническая поддержка проекта;
- Защита от снятия компонента с производства.

Как с нами связаться

Телефон: 8 (812) 309 58 32 (многоканальный)
Факс: 8 (812) 320-02-42
Электронная почта: org@eplast1.ru
Адрес: 198099, г. Санкт-Петербург, ул. Калинина, дом 2, корпус 4, литера А.