PART NUMBER	C THREAD CLASS 2B	E DIA ±.005	K DIA MAX	R +.000 -.010	T THREAD CLASS 2A	RELEASE	MADE FROM
10-123011-6	.3125-32 UNEF	.190	.469	.215	.3750-32 UNEF	31508 -287	10-123011- 6B
-8	.4375-28 UNEF	.312	.594		.5000-28 UNEF		-8B
-10	.5625-24 UNEF	.436	.719		.6250-24 UNEF		-10B
-12	.6875-24 UNEF	.561	.844		.7500-20 UNEF		-12B
-14	.8125-20 UNEF	.678	.969		.8750-20 UNEF		-14B
-16	.9375-20 UNEF	.802	1.094		1.0000-20 UNEF		-16B
-18	1.0625-18 UNEF	.894	1.219		1.1875-18 UNEF		-18B
-20	1.1875-18 UNEF	1.029	1.312	.312	1.1875-18 UNEF		-20B
-22	1.3125-18 UNEF	1.150	1.469		1.4375-18 UNEF		-22B
-24	1.4375-18 UNEF	1.274	1.594		1.4375-18 UNEF	33524 -599	-24B

REL NO. 31508-287 REVISIONS

CHG NO.	SYM	DESCRIPTION	DATE	APPROVED
43525 -746	A1	REDRAWN, WAS SIZE "B" TYPE WRITTEN; PROVIDED ENVELOPE DWG	11-21-64 W. GAY	Harrison
47524-170	A2	ADD & REL -XX9 FINISH	11-1-66	Harrison
55524 -58	A3	ADD & REL -XXG FINISH	11-16-73 DEMATTEO	
72028 -54	B	(CL II) ADD & REL -XX7 FINISH	5/12/81 D. WILKINSON	
76484 -1	C	(CL II) ADDED MADE FROM COLUMN		Gardner
80-44 -1	D	(CL II) ADDED S- [illegible] TO NOTE 1	9-1-88	
82906	E	(CL II) ADD & REL -XXY FINISH	3-5-97 JED	JED
85035	F	ADD AND RELEASE -XXV FINISH + DATA	6/10/97	
85448	G	(CL II) SEE ECN: 85448	4-27-99 JED	JED
86546	H	(CL II) ADD & RELEASE - XXU FINISH & DATA	4-28-99 JED	JED

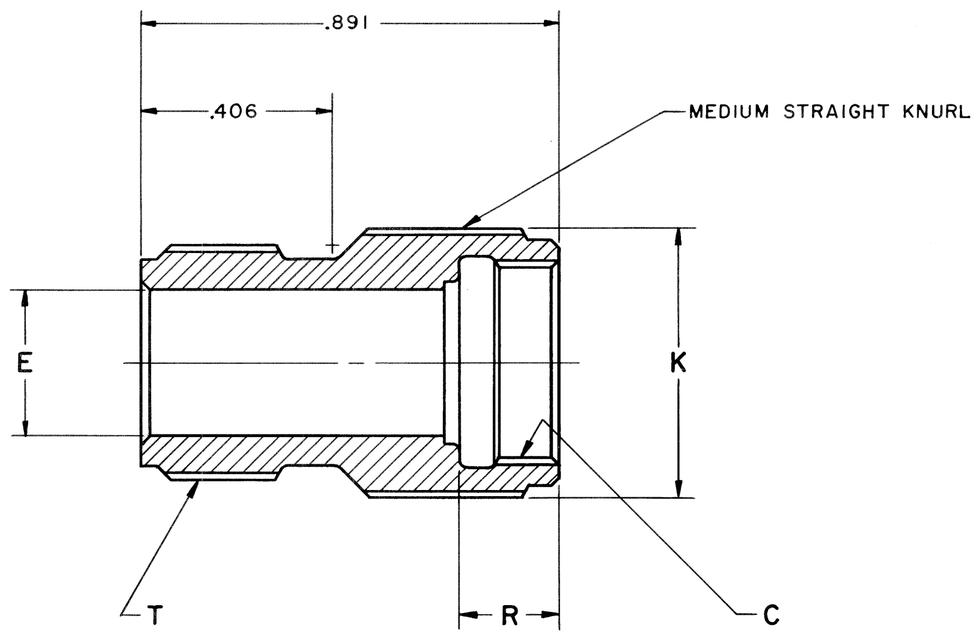

3. REF SYMBOL

2. THREADS ARE IN ACCORDANCE WITH FEDERAL HANDBOOK H-28.

1. TO COMPLETE PART NO., ADD APPLICABLE LAST DIGIT TO SUFFIX FOR DESIRED FINISH.

		RELEASE NO.	
CHROMATE TREAT	SUFFIX -XX0	38524-872	9-3350 GREEN ZINC
CADMIUM PLATE	SUFFIX -XX1	35524-218	9-2158 ALLOY PLATE
BLACK ANODIZE	SUFFIX -XX2	35524-218	9-3487 SUFFIX-XXU 9-9263
CADMIUM PLATE OLIVE DRAB	SUFFIX -XX3	32525-260	9-3047
GREY ANODIZE	SUFFIX -XX4	31508-287	9-3487
ANODIC COATING	SUFFIX -XX5	35508-72	9-3290
BRIGHT CADMIUM PLATE, NICKEL BASE	SUFFIX -XX7		9-4332
NICKEL ALLOY PLATE	SUFFIX -XXG	55524-58	9-6914
CAD. PLATE, O.D., NICKEL BASE	SUFFIX -XX9	47524-170	9-4960
BRIGHT NICKEL	SUFFIX -XX8	42524-249	9-3435
NOTES: BLACK ZINC ALLOY PLATE	SUFFIX -XXY		9-9181
BLACK ZINC CONDUCTIVE	SUFFIX -XXX		9-9181-1

USE OF THIS DOCUMENT IS UNLIMITED. DOCUMENTS REFERENCED HEREON CONTAIN LIMITED RIGHTS DATA.

ITEM NO.	QTY REQD	DESCRIPTION	PART NUMBER	CODE IDENT	ZONE
PARTS LIST					NEXT ASSEMBLY

UNLESS OTHERWISE SPECIFIED
LINEAR DIMENSIONS ARE IN INCHES. TOLERANCES: 3 PLACES ±.010; 2 PLACES ±.03; 1 PLACE ±.1; ANGLES ±2°. OTHER STANDARDS PER SCINTILLA SPEC 9-3800 AND MIL-STD 8.

MATERIAL SPEC: ALUMINUM ALLOY
PROCESS SPEC:

DRAWN: HAYES DATE: 7-12-56
CHECKED: Teelon DATE: 4-7-65
MATERIAL:
STANDARDS: J. Balantic 4-7-65
DRAFTING: D. Sweet 4-7-65
ENGINEERING: W. Harrison 4-7-65
DEVELOPMENT:

THE Bendix CORPORATION — SCINTILLA DIVISION, SIDNEY, NEW YORK, U.S.A.

TITLE: ADAPTER, ELECTRICAL CONNECTOR, TYPE PB( ), (ENVELOPE DRAWING)

CODE IDENT NO. 77820 | SIZE C | 10-123011

SCALE NONE | WT | REF | SHEET

10-123011

Компания «ЭлектроПласт» предлагает заключение долгосрочных отношений при поставках импортных электронных компонентов на взаимовыгодных условиях!

Наши преимущества:

- Оперативные поставки широкого спектра электронных компонентов отечественного и импортного производства напрямую от производителей и с крупнейших мировых складов;
- Поставка более 17-ти миллионов наименований электронных компонентов;
- Поставка сложных, дефицитных, либо снятых с производства позиций;
- Оперативные сроки поставки под заказ (от 5 рабочих дней);
- Экспресс доставка в любую точку России;
- Техническая поддержка проекта, помощь в подборе аналогов, поставка прототипов;
- Система менеджмента качества сертифицирована по Международному стандарту ISO 9001;
- Лицензия ФСБ на осуществление работ с использованием сведений, составляющих государственную тайну;
- Поставка специализированных компонентов (Xilinx, Altera, Analog Devices, Intersil, Interpoint, Microsemi, Aeroflex, Peregrine, Syfer, Eurofarad, Texas Instrument, Miteq, Cobham, E2V, MA-COM, Hittite, Mini-Circuits,General Dynamics и др.);

Помимо этого, одним из направлений компании «ЭлектроПласт» является направление «Источники питания». Мы предлагаем Вам помощь Конструкторского отдела:

- Подбор оптимального решения, техническое обоснование при выборе компонента;
- Подбор аналогов;
- Консультации по применению компонента;
- Поставка образцов и прототипов;
- Техническая поддержка проекта;
- Защита от снятия компонента с производства.

Как с нами связаться

Телефон: 8 (812) 309 58 32 (многоканальный)
Факс: 8 (812) 320-02-42
Электронная почта: org@eplast1.ru
Адрес: 198099, г. Санкт-Петербург, ул. Калинина, дом 2, корпус 4, литера А.