THIS DRAWING IS UNPUBLISHED. RELEASED FOR PUBLICATION 2006
© COPYRIGHT 2006 BY TYCO ELECTRONICS CORPORATION. ALL RIGHTS RESERVED.

LOC	DIST
A1	-

REVISIONS

P	LTR	DESCRIPTION	DATE	DWN	APVD
	A2	ECR-09-013545	12MAY2009	SR	AR

NOTES

1. PART SHALL BE FREE AND CLEAN OF BURRS AND OTHER FOREIGN MATERIAL
2. PACKAGING: QUANTITY 3 PIECES
3. VARNISHING INSIDE HOUSING NOT REQUIRED

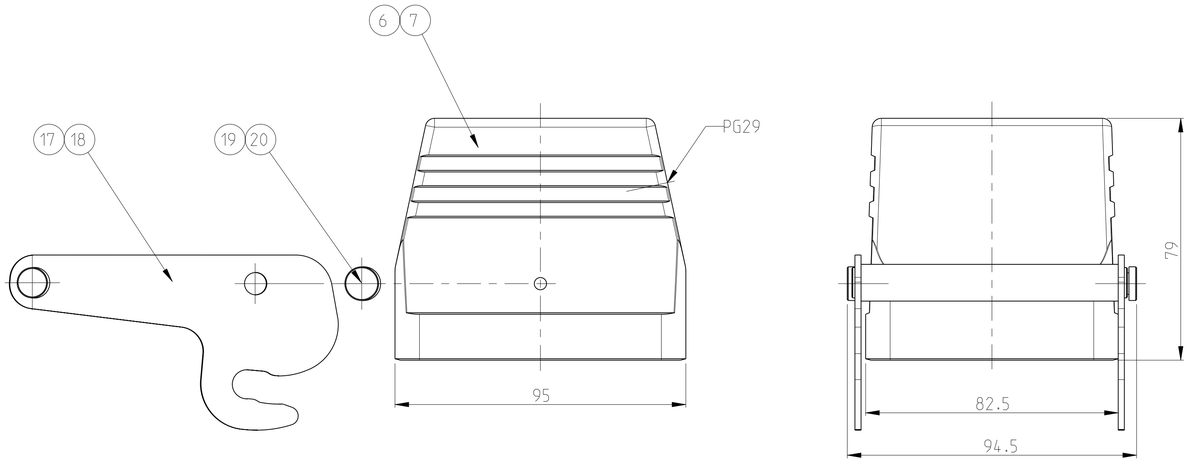

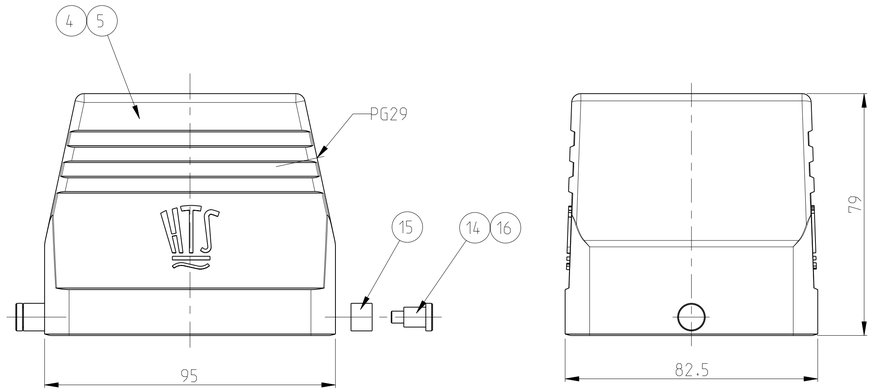

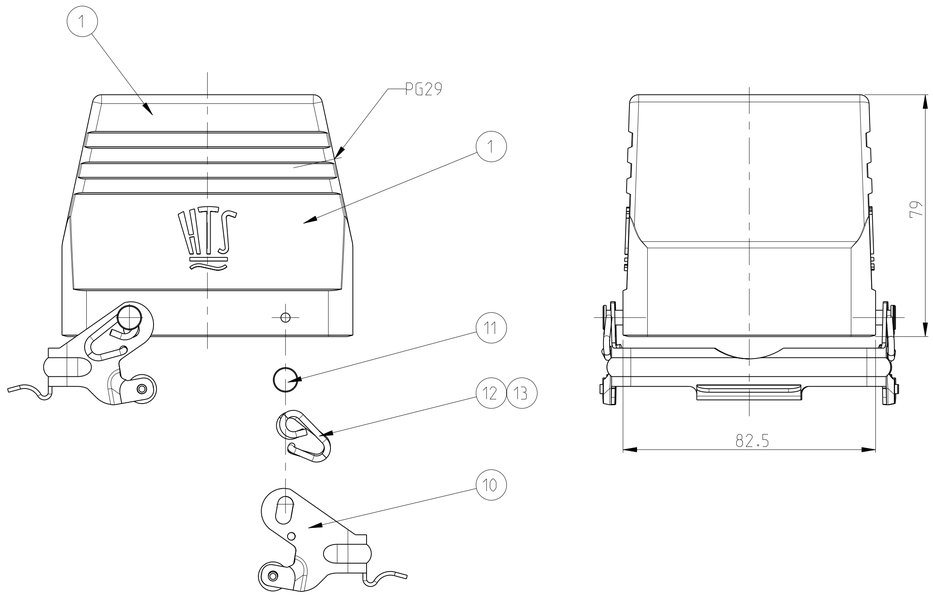

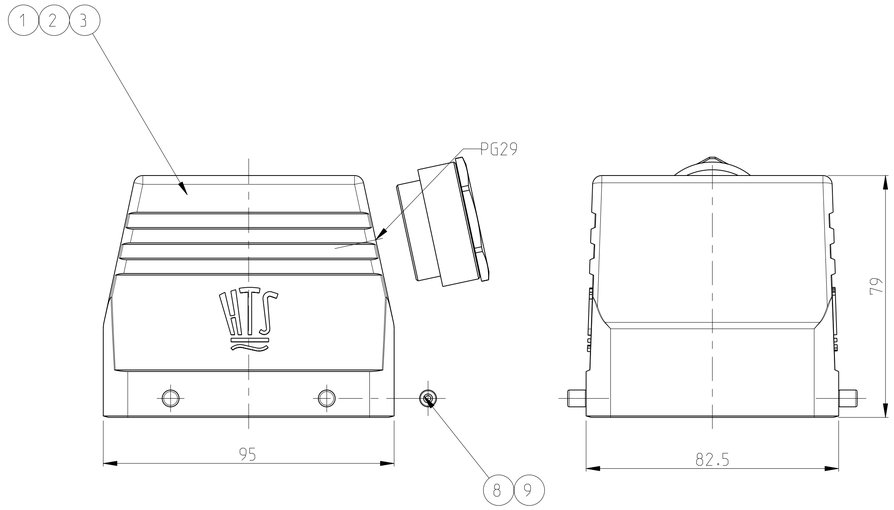

2-3	1-3	2-7	1-7	1-1	0-1	2-6	1-6	DESCRIPTION	MATERIAL	SURFACE	COLORE	ITEM	NOTES
2								CLIP POSITIONER	STAINLESS STEEL	BLANC		20	
	2							CLIP POSITIONER	STEEL	ZINC PLATED	BLUE	19	
1								CENTRAL CLIP	STAINLESS STEEL	BLANC		18	
	1							CENTRAL CLIP	STEEL	ZINC PLATED	BLUE	17	
		2						CLIP BOLT	STAINLESS STEEL	BLANC		16	
			2					SLIDE SPOOL	STEEL	ZINC PLATED	BLUE	15	
			2					CLIP BOLT	STEEL	ZINC PLATED	BLUE	14	
				2				CLIP SPRING RIGHT	STEEL	ZINC PLATED	BLUE	13	
				2				CLIP SPRING LEFT	STEEL	ZINC PLATED	BLUE	12	
				4				CLIP POSITIONER	STEEL	ZINC PLATED	BLUE	11	
				2				LOCKING CLIP	STEEL	ZINC PLATED	BLUE	10	
						4		CLIP BOLT	STAINLESS STEEL	BLANC		9	
					4		4	CLIP BOLT	STEEL	BLUE	BLUE	8	
1								HOOD	ALUMINIUM	ALUMINIUM OXID	BLACK	7	
	1							HOOD	ALUMINIUM		GREY	6	
		1						HOOD	ALUMINIUM	ALUMINIUM OXID	BLACK	5	
			1					HOOD	ALUMINIUM		GREY	4	
					1			HOOD	ALUMINIUM		WITHOUT VARNISH	3	
						1		HOOD	ALUMINIUM	ALUMINIUM OXID	BLACK	2	
				1			1	HOOD	ALUMINIUM		GREY	1	

HB.32.STS.1.29.G	
HB-K.32.STS.1.29.G	
HB.32.STS.1.29.G	
HB.32.STS-VS.1.29.G	
HB.32.STS-GR.1.29.G	
HB-K.32.STS-GR.1.29.G	
HB-Z.32.STS-ZB.1.29.G	
HB-K/Z.32.STS-ZB.1.29.G	

THIS DRAWING IS A CONTROLLED DOCUMENT FOR TYCO ELECTRONICS CORPORATION. IT IS SUBJECT TO CHANGE AND THE CONTROLLING ENGINEERING ORGANIZATION SHOULD BE CONTACTED FOR THE LATEST REVISION.

DIMENSIONS: mm

TOLERANCES UNLESS OTHERWISE SPECIFIED:
0 PLC ±-
1 PLC ±-
2 PLC ±-
3 PLC ±-
4 PLC ±-
ANGLES ±1°

MATERIAL - -
FINISH - -

DWN R.SCHNEIDER 12MAY2009
CHK T.SCHNURPFEIL 12MAY2009
APVD - -
PRODUCT SPEC -
APPLICATION SPEC -
WEIGHT -

Tyco Electronics
Tyco Electronics AMP GmbH
53757 Sankt Augustin (Germany)

NAME HOOD HB.32.STS.1.29.G -

SIZE	CAGE CODE	DRAWING NO	RESTRICTED TO
A1	00779	C-1102348	-

CUSTOMER DRAWING | SCALE 1:1 | SHEET 1 OF 1 | REV A2

Компания «ЭлектроПласт» предлагает заключение долгосрочных отношений при поставках импортных электронных компонентов на взаимовыгодных условиях!

Наши преимущества:

- Оперативные поставки широкого спектра электронных компонентов отечественного и импортного производства напрямую от производителей и с крупнейших мировых складов;
- Поставка более 17-ти миллионов наименований электронных компонентов;
- Поставка сложных, дефицитных, либо снятых с производства позиций;
- Оперативные сроки поставки под заказ (от 5 рабочих дней);
- Экспресс доставка в любую точку России;
- Техническая поддержка проекта, помощь в подборе аналогов, поставка прототипов;
- Система менеджмента качества сертифицирована по Международному стандарту ISO 9001;
- Лицензия ФСБ на осуществление работ с использованием сведений, составляющих государственную тайну;
- Поставка специализированных компонентов (Xilinx, Altera, Analog Devices, Intersil, Interpoint, Microsemi, Aeroflex, Peregrine, Syfer, Eurofarad, Texas Instrument, Miteq, Cobham, E2V, MA-COM, Hittite, Mini-Circuits,General Dynamics и др.);

Помимо этого, одним из направлений компании «ЭлектроПласт» является направление «Источники питания». Мы предлагаем Вам помощь Конструкторского отдела:

- Подбор оптимального решения, техническое обоснование при выборе компонента;
- Подбор аналогов;
- Консультации по применению компонента;
- Поставка образцов и прототипов;
- Техническая поддержка проекта;
- Защита от снятия компонента с производства.

Как с нами связаться

Телефон: 8 (812) 309 58 32 (многоканальный)
Факс: 8 (812) 320-02-42
Электронная почта: org@eplast1.ru
Адрес: 198099, г. Санкт-Петербург, ул. Калинина, дом 2, корпус 4, литера А.