THIS DRAWING IS UNPUBLISHED. RELEASED FOR PUBLICATION 20
© COPYRIGHT 20 BY - ALL RIGHTS RESERVED.

REVISIONS

P	LTR	DESCRIPTION	DATE	DWN	APVD
	D2	ECR-14-007191	08JUL2014	SK	JS

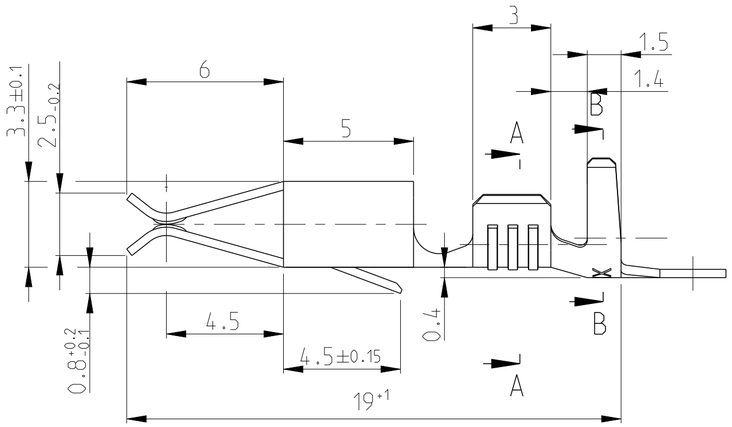

A-A

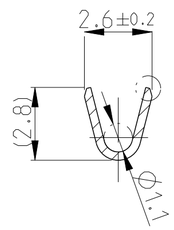

B-B

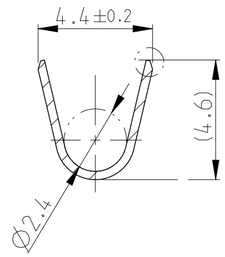

Note
⚠ OBSOLETE

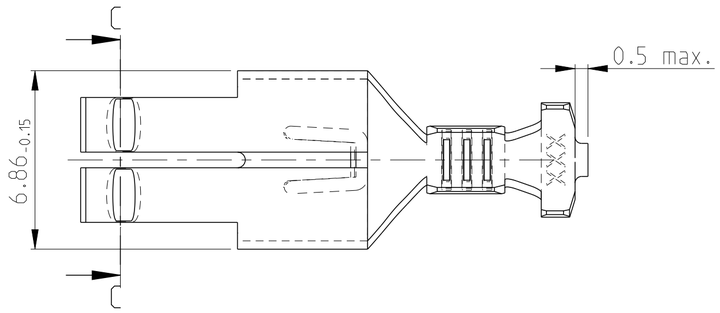

Version 1

C-C

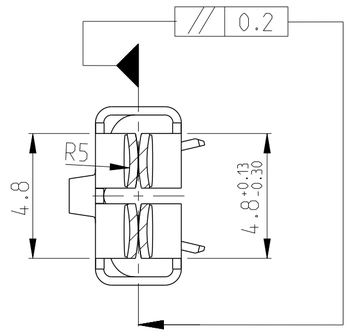

Version 1

C-C

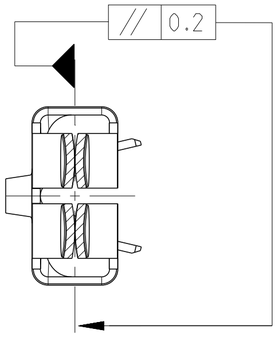

Version 2

Leitungsqerschnitt in mm 2										
Cross-section in mm 2										
Single connection	Einzelanschl.	0.5	0.75	1.0	1.5	2.0	2.5	3.0	4.0	6.0
0.5	X	X	-	-	-	-	-	-	-	-
0.75	X	-	-	-	-	-	-	-	-	-
1.0	X	-	-	-	-	-	-	-	-	-
1.5	-	-	-	-	-	-	-	-	-	-
2	-	-	-	-	-	-	-	-	-	-
2.5	-	-	-	-	-	-	-	-	-	-
3.0	-	-	-	-	-	-	-	-	-	-
4.0	-	-	-	-	-	-	-	-	-	-
6.0	-	-	-	-	-	-	-	-	-	-

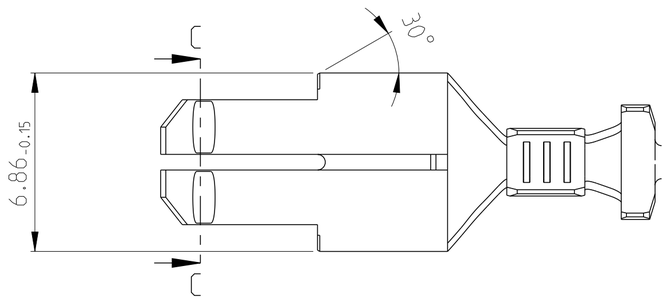

Version 2

Drahtroassenberich: 0.5-1.0MM 2
WIRE RANGE:

1-927866-4	1-927865-4	927866-4	927865-4	A	Brass	Plain\Blank
1-927866-3	1-927865-3	△1 927866-3	△1 927865-3	D	CuFe2	vorverzinnt
1-927866-2	1-927865-2	△1 927866-2	927865-2	D	CuSn4	vorverzinnt
1-927866-1	1-927865-1	927866-1	927865-1	D	CuZn30	vorverzinnt
LOOSE PIECE VERSION 2	PART NUMBER VERSION 2	LOOSE PIECE VERSION 1	PART NUMBER VERSION 1	REV.	MATERIAL	Surface/Finish

THIS DRAWING IS A CONTROLLED DOCUMENT.

DIMENSIONS: mm

TOLERANCES UNLESS OTHERWISE SPECIFIED:
0 PLC ±-
1 PLC ±0.5
2 PLC ±-
3 PLC ±-
4 PLC ±0.0001
ANGLES ±1°

MATERIAL: TBD
FINISH: -

DWN Hassel.S. 07AUG2003
CHK Brunner.M. 07AUG2003
APVD Bleicher.M. 12AUG2003
PRODUCT SPEC 108-18054
APPLICATION SPEC 114-18080
WEIGHT -

TE Connectivity

NAME: STANDARD TIMER CONTACT
Standard-Timer Kontakt
-

SIZE A2 | CAGE CODE - | DRAWING NO C-927865 | RESTRICTED TO -

Customer Drawing | SCALE 6:1 | SHEET 1 OF 1 | REV D2

Компания «ЭлектроПласт» предлагает заключение долгосрочных отношений при поставках импортных электронных компонентов на взаимовыгодных условиях!

Наши преимущества:

- Оперативные поставки широкого спектра электронных компонентов отечественного и импортного производства напрямую от производителей и с крупнейших мировых складов;
- Поставка более 17-ти миллионов наименований электронных компонентов;
- Поставка сложных, дефицитных, либо снятых с производства позиций;
- Оперативные сроки поставки под заказ (от 5 рабочих дней);
- Экспресс доставка в любую точку России;
- Техническая поддержка проекта, помощь в подборе аналогов, поставка прототипов;
- Система менеджмента качества сертифицирована по Международному стандарту ISO 9001;
- Лицензия ФСБ на осуществление работ с использованием сведений, составляющих государственную тайну;
- Поставка специализированных компонентов (Xilinx, Altera, Analog Devices, Intersil, Interpoint, Microsemi, Aeroflex, Peregrine, Syfer, Eurofarad, Texas Instrument, Miteq, Cobham, E2V, MA-COM, Hittite, Mini-Circuits,General Dynamics и др.);

Помимо этого, одним из направлений компании «ЭлектроПласт» является направление «Источники питания». Мы предлагаем Вам помощь Конструкторского отдела:

- Подбор оптимального решения, техническое обоснование при выборе компонента;
- Подбор аналогов;
- Консультации по применению компонента;
- Поставка образцов и прототипов;
- Техническая поддержка проекта;
- Защита от снятия компонента с производства.

Как с нами связаться

Телефон: 8 (812) 309 58 32 (многоканальный)
Факс: 8 (812) 320-02-42
Электронная почта: org@eplast1.ru
Адрес: 198099, г. Санкт-Петербург, ул. Калинина, дом 2, корпус 4, литера А.