THIS DRAWING IS UNPUBLISHED. RELEASED FOR PUBLICATION - , - .
© COPYRIGHT - By - ALL RIGHTS RESERVED.

LOC	DIST
—	—

REVISIONS

P	LTR	DESCRIPTION	DATE	DWN	APVD
	L5	REVISED PER ECO-13-015097	25SEP2013	KH	JO

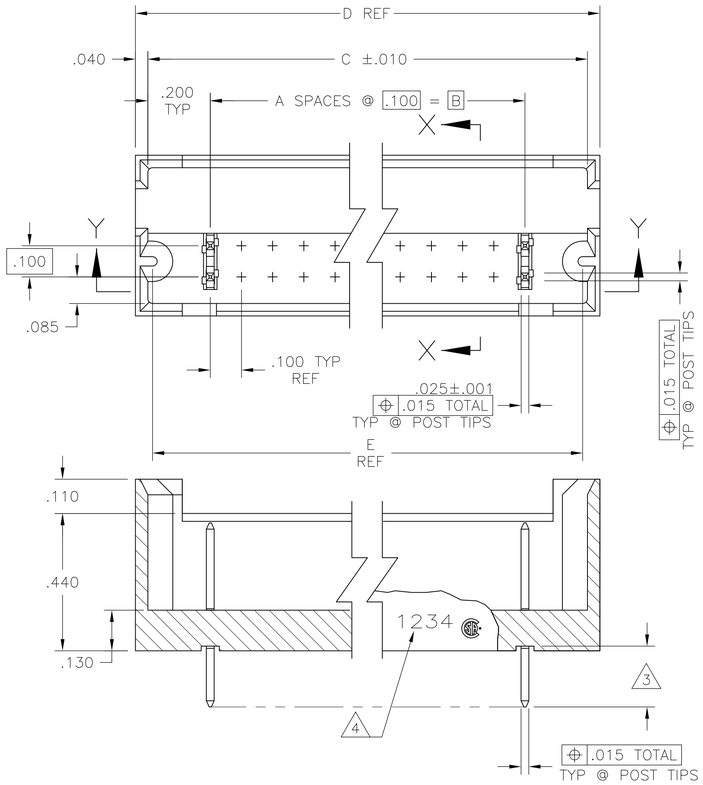

SECTION Y-Y

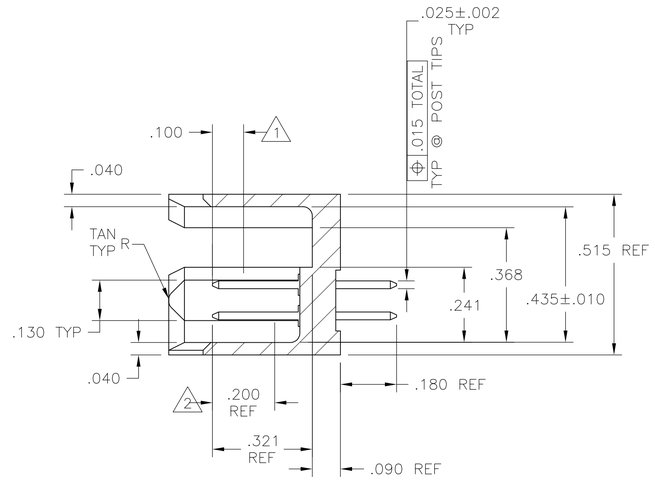

SECTION X-X

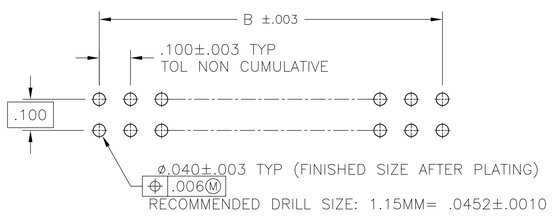

RECOMMENDED HOLE SIZE

1. POINT OF MEASUREMENT FOR PLATING THICKNESS.
2. FINISH OVER INDICATED AREA: .000030 GOLD OVER .000050 NICKEL.
3. FINISH OVER INDICATED AREA: .000100-.000200 BRIGHT TIN LEAD OVER .000050 NICKEL.
4. RECESSED DATE CODE AND TE LOGO.
5. OBSOLETE PART NUMBER.
6. PRELIMINARY PART - NOT RELEASED FOR PRODUCTION
7. FINISH OVER INDICATED AREA: .000100-.000200 MATTE TIN OVER .000050 NICKEL.
8. ROHS 2002/95/EC COMPLIANT
9. OBSOLETE PARTS: OBSOLETE CIS STREAMLINING PER D.RENAUD/D.SINISI

		E	D	C ± .010	B	A	NO. OF POSN	PART NUMBER
5		1.570	1.680	1.600	1.200	12	26	8 7-102692-9
5		8.270	8.380	8.300	7.900	79	160	8 7-102692-8
5		4.970	5.080	5.000	4.600	46	94	8 7-102692-7
5		2.470	2.580	2.500	2.100	21	44	8 7-102692-6
5		.970	1.080	1.000	.600	6	14	8 7-102692-5
5		9.270	9.380	9.300	8.900	89	180	8 7-102692-4
5		7.670	7.780	7.700	7.300	73	148	8 7-102692-3
5		6.670	6.780	6.700	6.300	63	128	8 7-102692-2
5		7.270	7.380	7.300	6.900	69	140	8 7-102697-1
9 OBSOLETE		6.770	6.880	6.800	6.400	64	130	8 ~~7-102692-0~~
		4.570	4.680	4.600	4.200	42	86	8 ~~6-102692-9~~
		3.870	3.980	3.900	3.500	35	72	8 6-102692-8
		1.770	1.880	1.800	1.400	14	30	8 6-102692-7
		1.270	1.380	1.300	.900	9	20	8 6-102692-6
	2 7	1.070	1.180	1.100	.700	7	16	8 6-102692-5
9 OBSOLETE		3.770	3.880	3.800	3.400	34	70	8 ~~6-102692-4~~
		2.270	2.380	2.300	1.900	19	40	8 6-102692-3
		4.770	4.880	4.800	4.400	44	90	8 ~~6-102692-2~~
9 OBSOLETE		10.270	10.380	10.300	9.900	99	200	8 ~~6-102692-1~~
		5.770	5.880	5.800	5.400	54	110	8 ~~6-102692-0~~
		6.270	6.380	6.300	5.900	59	120	8 ~~5-102692-9~~
		5.270	5.380	5.300	4.900	49	100	8 5-102692-8
9 OBSOLETE		5.070	5.180	5.100	4.700	47	96	8 ~~5-102692-7~~
		4.270	4.380	4.300	3.900	39	80	8 ~~5-102692-6~~
		3.270	3.380	3.300	2.900	29	60	8 5-102692-5
		2.770	2.880	2.800	2.400	24	50	8 5-102692-4
		2.070	2.180	2.100	1.700	17	36	8 5-102692-3
		1.470	1.580	1.500	1.100	11	24	8 5-102692-2
		.870	.980	.900	.500	5	12	8 5-102692-1
6		1.570	1.680	1.600	1.200	12	26	2-102692-9
5		8.270	8.380	8.300	7.900	79	160	2-102692-8
5		4.970	5.080	5.000	4.600	46	94	2-102692-7
5		2.470	2.580	2.500	2.100	21	44	2-102692-6
5		.970	1.080	1.000	.600	6	14	2-102692-5
5		9.270	9.380	9.300	8.900	89	180	2-102692-4
5		7.670	7.780	7.700	7.300	73	148	2-102692-3
5		6.670	6.780	6.700	6.300	63	128	2-102692-2
5		7.270	7.380	7.300	6.900	69	140	2-102692-1
9 OBSOLETE		6.770	6.880	6.800	6.400	64	130	~~2-102692-0~~
		4.570	4.680	4.600	4.200	42	86	1-102692-9
9 OBSOLETE		3.870	3.980	3.900	3.500	35	72	~~1-102692-8~~
		1.770	1.880	1.800	1.400	14	30	1-102692-7
		1.270	1.380	1.300	.900	9	20	1-102692-6
		1.070	1.180	1.100	.700	7	16	1-102692-5
	2 3	3.770	3.880	3.800	3.400	34	70	1-102692-4
		2.270	2.380	2.300	1.900	19	40	1-102692-3
9 OBSOLETE		4.770	4.880	4.800	4.400	44	90	~~1-102692-2~~
		10.270	10.380	10.300	9.900	99	200	1-102692-1
9 OBSOLETE		5.770	5.880	5.800	5.400	54	110	~~1-102692-0~~
		6.270	6.380	6.300	5.900	59	120	102692-9
		5.270	5.380	5.300	4.900	49	100	102692-8
		5.070	5.180	5.100	4.700	47	96	102692-7
9 OBSOLETE		4.270	4.380	4.300	3.900	39	80	~~102692-6~~
		3.270	3.380	3.300	2.900	29	60	102692-5
		2.770	2.880	2.800	2.400	24	50	102692-4
		2.070	2.180	2.100	1.700	17	36	102692-3
		1.470	1.580	1.500	1.100	11	24	102692-2
		.870	.980	.900	.500	5	12	102692-1

THIS DRAWING IS A CONTROLLED DOCUMENT.

DIMENSIONS: INCHES

TOLERANCES UNLESS OTHERWISE SPECIFIED:
0 PLC ± -
1 PLC ± -
2 PLC ± -
3 PLC ± .005
4 PLC ± -
ANGLES ± -

FINISH SEE TABLE

MATERIAL
HEADER: GLASS FILLED FLAME RETARDANT THERMOPLASTIC COLR:BLACK
POST: COPPER ALLOY

DWN B. HAYMAKER 11JAN01
CHK J. GESFORD 12NOV98
APVD J. GESFORD 12NOV98

PRODUCT SPEC —
APPLICATION SPEC —
WEIGHT —

TE Connectivity

NAME HEADER ASSEMBLY, MOD II, .100C.100CL, .025 SQ POSTS —

SIZE	CAGE CODE	DRAWING NO	RESTRICTED TO
A1	00779	C-102692	—

CUSTOMER DRAWING | SCALE 4:1 | SHEET 1 OF 1 | REV L5

4805 (3/11)

Компания «ЭлектроПласт» предлагает заключение долгосрочных отношений при поставках импортных электронных компонентов на взаимовыгодных условиях!

Наши преимущества:

- Оперативные поставки широкого спектра электронных компонентов отечественного и импортного производства напрямую от производителей и с крупнейших мировых складов;
- Поставка более 17-ти миллионов наименований электронных компонентов;
- Поставка сложных, дефицитных, либо снятых с производства позиций;
- Оперативные сроки поставки под заказ (от 5 рабочих дней);
- Экспресс доставка в любую точку России;
- Техническая поддержка проекта, помощь в подборе аналогов, поставка прототипов;
- Система менеджмента качества сертифицирована по Международному стандарту ISO 9001;
- Лицензия ФСБ на осуществление работ с использованием сведений, составляющих государственную тайну;
- Поставка специализированных компонентов (Xilinx, Altera, Analog Devices, Intersil, Interpoint, Microsemi, Aeroflex, Peregrine, Syfer, Eurofarad, Texas Instrument, Miteq, Cobham, E2V, MA-COM, Hittite, Mini-Circuits,General Dynamics и др.);

Помимо этого, одним из направлений компании «ЭлектроПласт» является направление «Источники питания». Мы предлагаем Вам помощь Конструкторского отдела:

- Подбор оптимального решения, техническое обоснование при выборе компонента;
- Подбор аналогов;
- Консультации по применению компонента;
- Поставка образцов и прототипов;
- Техническая поддержка проекта;
- Защита от снятия компонента с производства.

Как с нами связаться

Телефон: 8 (812) 309 58 32 (многоканальный)
Факс: 8 (812) 320-02-42
Электронная почта: org@eplast1.ru
Адрес: 198099, г. Санкт-Петербург, ул. Калинина, дом 2, корпус 4, литера А.