DC BLOCK N

0.01 - 6 GHZ

R443.171.000

Series : **DC BLOCK**

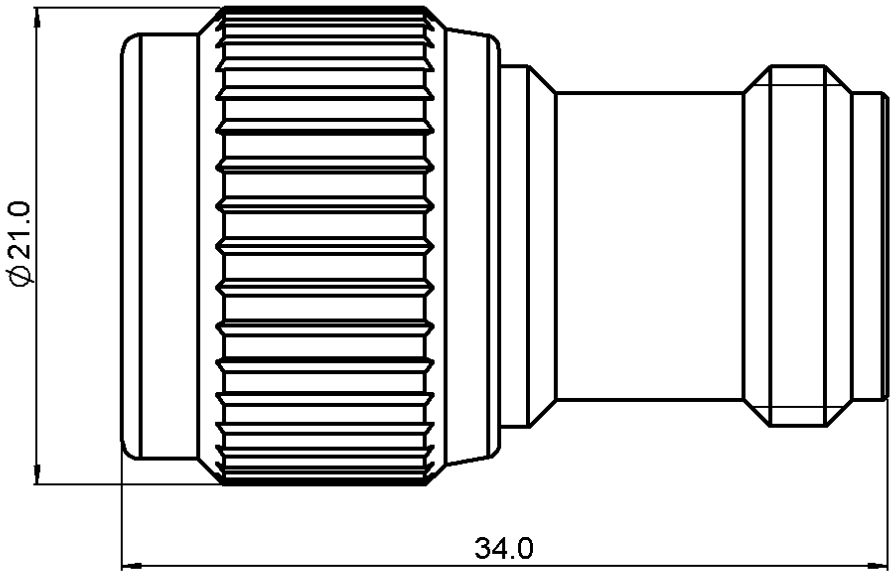

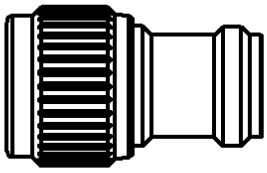

scale 1/1

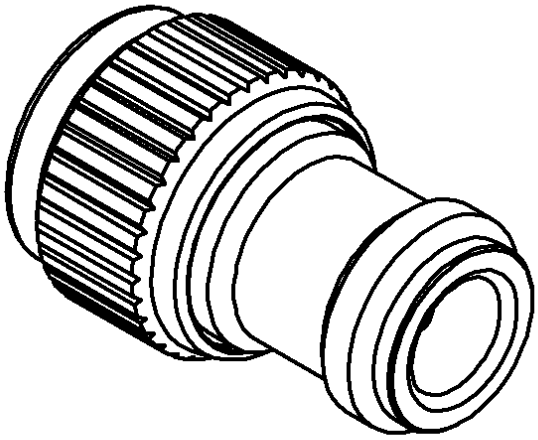

ll dimensions are in mm.

COMPONENTS	MATERIALS	PLATING(µm)
BODY	**BRASS**	**NICKEL 2**
MALE CENTER CONTACT	**BRASS**	**GOLD 0.5 OVER NICKEL 2**
FEMALE CENTER CONTACT	**BERYLLIUM COPPER**	**GOLD 0.5 OVER NICKEL 2**
OUTER CONTACT		
INSULATOR	**PTFE**	
GASKET	**SILICONE RUBBER**	
SUBSTRATE		
RESISTOR		
OTHERS PARTS		

Issue : A 0717

In the effort to improve our products, we reserve the right to make changes judged to be necessary.

DC BLOCK N

0.01 - 6 GHZ

R443.171.000

Series : **DC BLOCK**

ELECTRICAL CHARACTERISTICS

Frequency (GHz)	0.01 - 3	3 - 6
V.S.W.R (≤)	1.20	1.30
Insertion Loss <=	0.30	0.50

Operating Frequency Range	0.01 - 6 GHz	GHz
Impedance	50	Ω
Average power at 25°C	10	W (Free Air Cooled)
Typical capacitance	4700	pF
Main line maximum Voltage	60	V

MECHANICAL CHARACTERISTICS

Connectors	N	Male Female	MIL C39012
Weight	42,6700	g	

ENVIRONMENTAL CHARACTERISTICS

Operating temperature range	-40/+85	°C
Storage temperature range	-40+85	°C

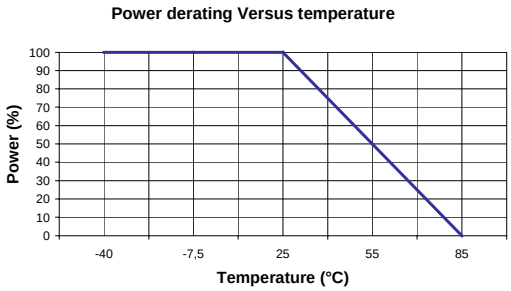

SPECIFICATION

OTHER CHARACTERISTICS

Issue : A 0717

In the effort to improve our products, we reserve the right to make changes judged to be necessary.

Компания «ЭлектроПласт» предлагает заключение долгосрочных отношений при поставках импортных электронных компонентов на взаимовыгодных условиях!

Наши преимущества:

- Оперативные поставки широкого спектра электронных компонентов отечественного и импортного производства напрямую от производителей и с крупнейших мировых складов;
- Поставка более 17-ти миллионов наименований электронных компонентов;
- Поставка сложных, дефицитных, либо снятых с производства позиций;
- Оперативные сроки поставки под заказ (от 5 рабочих дней);
- Экспресс доставка в любую точку России;
- Техническая поддержка проекта, помощь в подборе аналогов, поставка прототипов;
- Система менеджмента качества сертифицирована по Международному стандарту ISO 9001;
- Лицензия ФСБ на осуществление работ с использованием сведений, составляющих государственную тайну;
- Поставка специализированных компонентов (Xilinx, Altera, Analog Devices, Intersil, Interpoint, Microsemi, Aeroflex, Peregrine, Syfer, Eurofarad, Texas Instrument, Miteq, Cobham, E2V, MA-COM, Hittite, Mini-Circuits,General Dynamics и др.);

Помимо этого, одним из направлений компании «ЭлектроПласт» является направление «Источники питания». Мы предлагаем Вам помощь Конструкторского отдела:

- Подбор оптимального решения, техническое обоснование при выборе компонента;
- Подбор аналогов;
- Консультации по применению компонента;
- Поставка образцов и прототипов;
- Техническая поддержка проекта;
- Защита от снятия компонента с производства.

Как с нами связаться

Телефон: 8 (812) 309 58 32 (многоканальный)
Факс: 8 (812) 320-02-42
Электронная почта: org@eplast1.ru
Адрес: 198099, г. Санкт-Петербург, ул. Калинина, дом 2, корпус 4, литера А.