OD8032-IP68 Series

DC Fan, 12, 24, 48V
80x32mm (3.15”x1.25”)

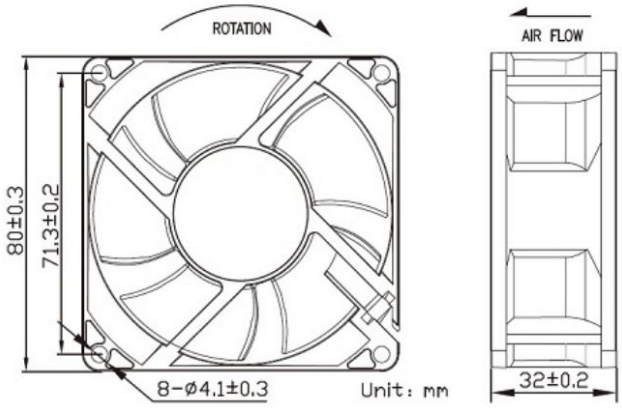

Frame	PBT, UL94 V-0 plastic
Impeller	PBT, UL94 V-0 plastic
Connection	2x Lead wires 24 AWG
Motor	Brushless DC, Auto Restart, Polarity Protected, Electronically Protected, IP68
Bearing System	Dual Ball Bearings
Dielectric Strength	500VAC/min
Insulation Resistance	10M ohm between leadwires and frame (500 VDC)

Operating Temperature
-10°C ~ +70°C

Storage Temperature
-40°C ~ +75°C

Life Expectancy
70,000 hours (L10 at 40°C)

Available Options
Tachometer
Alarm
PWM

Weight: 0.26 lbs

m0

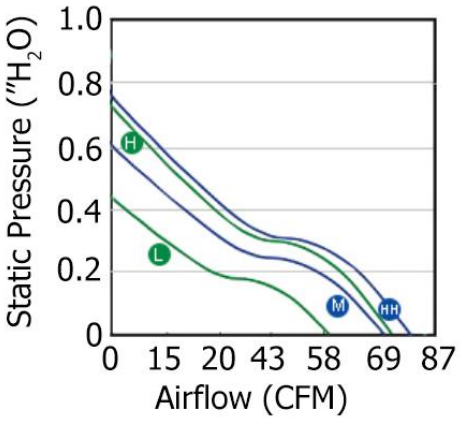

Part Number	Rated Voltage	Input Power	Rated Current	Rated Speed (RPM)	Airflow (CFM)	Noise Level (dB)	Max. Static Pressure
OD8032-12HHBIP68	12 VDC	8.4 W	0.7 A	6400	83	53	0.79”H_2O
OD8032-12HBIP68	12 VDC	7.8 W	0.65 A	6000	77	50	0.73”H_2O
OD8032-12MBIP68	12 VDC	6.0 W	0.5 A	5500	71	48	0.61”H_2O
OD8032-12LBIP68	12 VDC	4.8 W	0.4 A	4800	62	45	0.45”H_2O
OD8032-24HBIP68	24 VDC	7.8 W	0.33 A	6000	77	50	0.73”H_2O
OD8032-48HBIP68	48 VDC	7.8 W	0.16 A	6000	77	50	0.73”H_2O

Knight Electronics, Inc.
10557 Metric Drive
Dallas, TX 75243
214-340-0265

Компания «ЭлектроПласт» предлагает заключение долгосрочных отношений при поставках импортных электронных компонентов на взаимовыгодных условиях!

Наши преимущества:

- Оперативные поставки широкого спектра электронных компонентов отечественного и импортного производства напрямую от производителей и с крупнейших мировых складов;
- Поставка более 17-ти миллионов наименований электронных компонентов;
- Поставка сложных, дефицитных, либо снятых с производства позиций;
- Оперативные сроки поставки под заказ (от 5 рабочих дней);
- Экспресс доставка в любую точку России;
- Техническая поддержка проекта, помощь в подборе аналогов, поставка прототипов;
- Система менеджмента качества сертифицирована по Международному стандарту ISO 9001;
- Лицензия ФСБ на осуществление работ с использованием сведений, составляющих государственную тайну;
- Поставка специализированных компонентов (Xilinx, Altera, Analog Devices, Intersil, Interpoint, Microsemi, Aeroflex, Peregrine, Syfer, Eurofarad, Texas Instrument, Miteq, Cobham, E2V, MA-COM, Hittite, Mini-Circuits,General Dynamics и др.);

Помимо этого, одним из направлений компании «ЭлектроПласт» является направление «Источники питания». Мы предлагаем Вам помощь Конструкторского отдела:

- Подбор оптимального решения, техническое обоснование при выборе компонента;
- Подбор аналогов;
- Консультации по применению компонента;
- Поставка образцов и прототипов;
- Техническая поддержка проекта;
- Защита от снятия компонента с производства.

Как с нами связаться

Телефон: 8 (812) 309 58 32 (многоканальный)
Факс: 8 (812) 320-02-42
Электронная почта: org@eplast1.ru
Адрес: 198099, г. Санкт-Петербург, ул. Калинина, дом 2, корпус 4, литера А.