THIS DRAWING IS UNPUBLISHED. RELEASED FOR PUBLICATION -.- .
© COPYRIGHT - By TE CONNECTIVITY ALL RIGHTS RESERVED.

LOC	DIST
HB	—

REVISIONS

P	LTR	DESCRIPTION	DATE	DWN	APVD
	F1	CHANGE THE WIDTH OF THE PIN TERMINAL FROM 0.6MM TO 0.8MM ECO-14-011875	19-AUG-14	Q.L	B.F

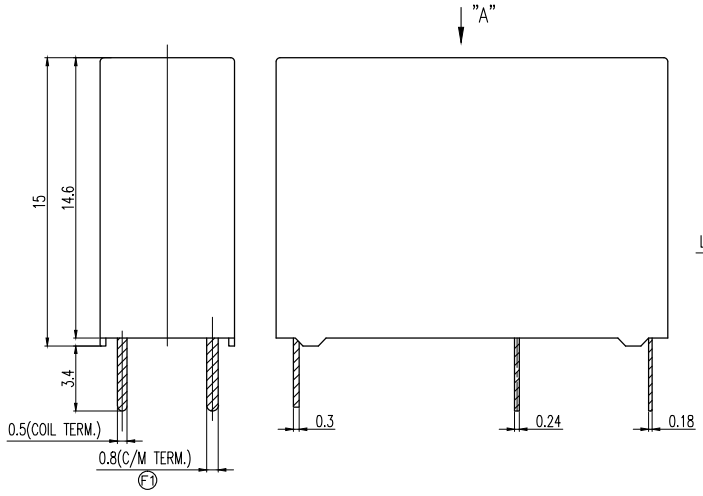

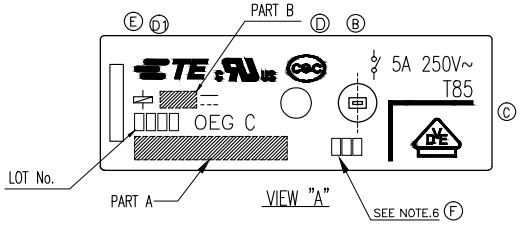

DRILLING DIAGRAM (BOTTOM VIEW)

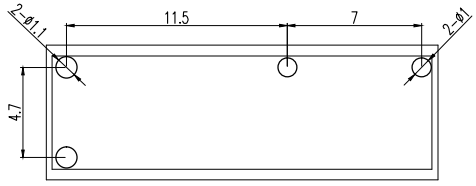

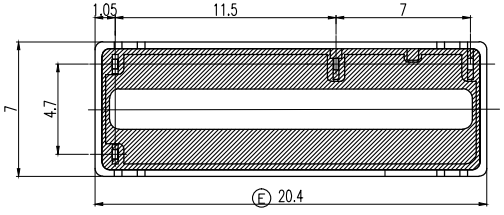

CIRCUIT DIAGRAM (BOTTOM VIEW)

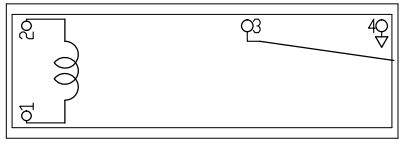

C NOTE:

1.LOT NO.SYSTEM AS FOLLOWING;

□□□□

WEEK

YEAR

E 2.ONE CHARACTER DISTINGUISH THE LINE IDENTITY, SUCH AS: A, B...

E 3.TERMINAL DIMENSION IS BEFORE SOLDER DIP.

E 4.FOR THE TIN-PLATING OF THE PINS:

+0.1mm FOR WIDTH,THICKNESS AND DIAMETER.

+0.5mm FOR LENGTH.

E 5.MARKING FROM INK CHANGE TO LASER

F 6.ADD LOT NO. SYSTEM AS FOLLOWING;

1 1 A

I II III

I. DIGITS FOR DAY OF THE WEEK
1...MONDAY IN THIS WEEK;
2...TUESDAY IN THIS WEEK;
.....
7...SUNDAY IN THIS WEEK

II. DIGITS FOR SHIFT OF THE DAY
1...DAY SHIFT IN THIS DAY;
2...NIGHT SHIFT IN THIS DAY;

III. ONE CHARACTER DISTINGUISH THE LINE IDENTITY, SUCH AS: A,B.....Z

Diagram dimension	Tolerance
0.99mm max.	±0.1mm
1 - 2.99mm	±0.2mm
3mm min.	±0.3mm

THIS DRAWING IS A CONTROLLED DOCUMENT.

DIMENSIONS: mm

TOLERANCES UNLESS OTHERWISE SPECIFIED:
0 PLC ±-
1 PLC ±-
2 PLC ±-
3 PLC ±-
4 PLC ±-
ANGLES ±-

MATERIAL -

FINISH -

DWN
CHK —
APVD —
PRODUCT SPEC —
APPLICATION SPEC —
WEIGHT —

TE Connectivity

NAME PCJ-WG,000M SPEC

SIZE	CAGE CODE	DRAWING NO	RESTRICTED TO
A3	00779	C-1721547	—

CUSTOMER DRAWING | SCALE 5:1 | SHEET 1 OF 2 | REV F1

1470-19 (3/11)

THIS DRAWING IS UNPUBLISHED. RELEASED FOR PUBLICATION -,- .
© COPYRIGHT - By TE CONNECTIVITY ALL RIGHTS RESERVED.

LOC	DIST
HB	—

REVISIONS

P	LTR	DESCRIPTION	DATE	DWN	APVD
	—	SEE SHEET 1	—	—	—

No.	DESCRIPTION	TE PART NO	DESCRIPTION	PART B	PART A
N	PCJ-1240D3MH-WG, 000M	1-1721547-4	SEAL UP INSPECTION ON EVERY PRODUCT	24V	PCJ-1240D3MH-WG
M	PCJ-1180D3MH-WG, 000M	1-1721547-3	SEAL UP INSPECTION ON EVERY PRODUCT	18V	PCJ-1180D3MH-WG
L	PCJ-1120D3MH-WG, 000M	1-1721547-2	SEAL UP INSPECTION ON EVERY PRODUCT	12V	PCJ-1120D3MH-WG
K	PCJ-1090D3MH-WG, 000M	1-1721547-1	SEAL UP INSPECTION ON EVERY PRODUCT	9V	PCJ-1090D3MH-WG
J	PCJ-1060D3MH-WG, 000M	1-1721547-0	SEAL UP INSPECTION ON EVERY PRODUCT	6V	PCJ-1060D3MH-WG
I	PCJ-1050D3MH-WG, 000M	1721547-9	SEAL UP INSPECTION ON EVERY PRODUCT	5V	PCJ-1050D3MH-WG
H	PCJ-1030D3MH-WG, 000M	1721547-8	SEAL UP INSPECTION ON EVERY PRODUCT	3V	PCJ-1030D3MH-WG
G	PCJ-1240D3M-WG, 000M	1721547-7		24V	PCJ-1240D3M-WG
F	PCJ-1180D3M-WG, 000M	1721547-6		18V	PCJ-1180D3M-WG
E	PCJ-1120D3M-WG, 000M	1721547-5		12V	PCJ-1120D3M-WG
D	PCJ-1090D3M-WG, 000M	1721547-4		9V	PCJ-1090D3M-WG
C	PCJ-1060D3M-WG, 000M	1721547-3		6V	PCJ-1060D3M-WG
B	PCJ-1050D3M-WG, 000M	1721547-2		5V	PCJ-1050D3M-WG
A	PCJ-1030D3M-WG, 000M	1721547-1		3V	PCJ-1030D3M-WG

RELAY TYPE

INCOMBUSTIBILITY	TREATMENT	MATERIAL	DESCRIPTION	ITEM
		Sn-Ag-Cu	SOLDER	18
94V-0		PA Ⓑ	CASE	17
		UV	SEAL(CASE) JUST FOR WASH TIGHT	16
		EPOXY	SEAL(CASE AND BASE)	15
		3UEW	MAGNETIC WIRE	14
94V-0		PBT	CARD	13
		Ag ALLOY	STATIONARY CONTACT	12
	SOLDER DIP	Cu ALLOY	STATIONARY TERMINAL	11
		Ag ALLOY	MOVABLE CONTACT	10
	SOLDER DIP	Cu ALLOY	MOVABLE SPRING	9
94V-0		PET Ⓑ	BASE	8
		STAINLESS	HINGE SPRING	7
	NIP	STEEL	ARMATURE	6
	NIP	STEEL	CORE	5
	NIP	STEEL	YOKE	4
	SOLDER DIP	Cu ALLOY	COIL TERMINAL B	3
	SOLDER DIP	Cu ALLOY	COIL TERMINAL A	2
94V-0		PBT	BOBBIN	1

THIS DRAWING IS A CONTROLLED DOCUMENT.

DIMENSIONS: mm

TOLERANCES UNLESS OTHERWISE SPECIFIED:
0 PLC ± -
1 PLC ± -
2 PLC ± -
3 PLC ± -
4 PLC ± -
ANGLES ± -

MATERIAL -

FINISH -

DWN

CHK —

APVD —

PRODUCT SPEC —

APPLICATION SPEC —

WEIGHT —

TE Connectivity

NAME PCJ-WG,000M SPEC

SIZE	CAGE CODE	DRAWING NO	RESTRICTED TO
A3	00779	C-1721547	—

CUSTOMER DRAWING

SCALE	SHEET	REV
5:1	2 OF 2	F1

Компания «ЭлектроПласт» предлагает заключение долгосрочных отношений при поставках импортных электронных компонентов на взаимовыгодных условиях!

Наши преимущества:

- Оперативные поставки широкого спектра электронных компонентов отечественного и импортного производства напрямую от производителей и с крупнейших мировых складов;
- Поставка более 17-ти миллионов наименований электронных компонентов;
- Поставка сложных, дефицитных, либо снятых с производства позиций;
- Оперативные сроки поставки под заказ (от 5 рабочих дней);
- Экспресс доставка в любую точку России;
- Техническая поддержка проекта, помощь в подборе аналогов, поставка прототипов;
- Система менеджмента качества сертифицирована по Международному стандарту ISO 9001;
- Лицензия ФСБ на осуществление работ с использованием сведений, составляющих государственную тайну;
- Поставка специализированных компонентов (Xilinx, Altera, Analog Devices, Intersil, Interpoint, Microsemi, Aeroflex, Peregrine, Syfer, Eurofarad, Texas Instrument, Miteq, Cobham, E2V, MA-COM, Hittite, Mini-Circuits,General Dynamics и др.);

Помимо этого, одним из направлений компании «ЭлектроПласт» является направление «Источники питания». Мы предлагаем Вам помощь Конструкторского отдела:

- Подбор оптимального решения, техническое обоснование при выборе компонента;
- Подбор аналогов;
- Консультации по применению компонента;
- Поставка образцов и прототипов;
- Техническая поддержка проекта;
- Защита от снятия компонента с производства.

Как с нами связаться

Телефон: 8 (812) 309 58 32 (многоканальный)
Факс: 8 (812) 320-02-42
Электронная почта: org@eplast1.ru
Адрес: 198099, г. Санкт-Петербург, ул. Калинина, дом 2, корпус 4, литера А.