REV.	ECN NO.	DATE	SIGN	DESCRIPTION

ALTW
CONFIDENTIAL
2015-05-04
R&D DEPT.

ALTW
DCC. DEPT.
CONFIDENTIAL
2015.05.12
ISSUED

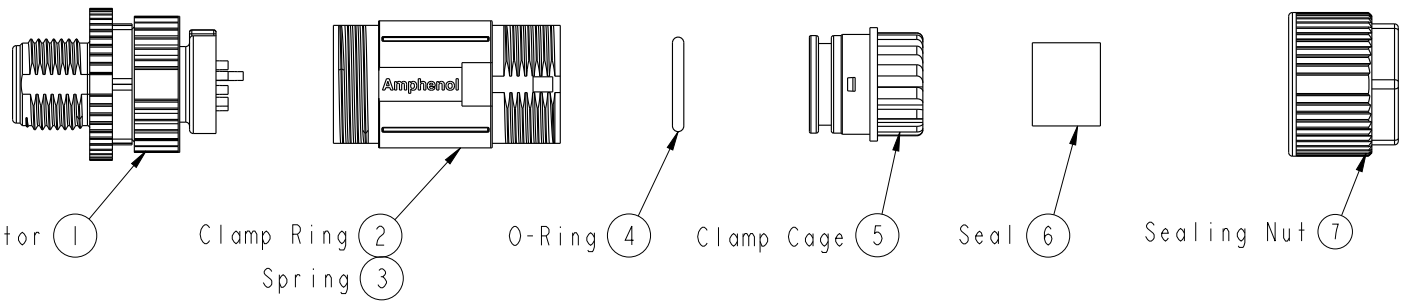

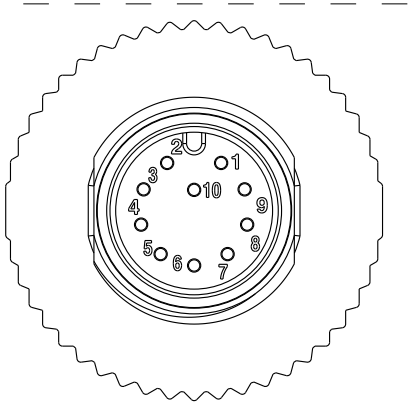

Pin Assignments
Front View

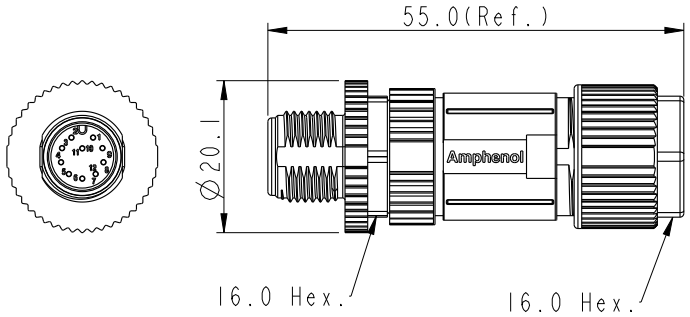

Note:
* (QC) Important Dimension To Check.
* Waterproof Rate: IP67
* Housing: Nylon, Black.
* Clamp Cage: Nylon, Black.
* Pin: Copper Alloy, Gold Plated.
* Nut: Zinc Alloy, Nickel Plated.
* O-Ring: Silicon, Grey.
* Clamp Ring: Zinc Alloy, Nickel Plated.
* Sealing Nut: Zinc Alloy, Nickel Plated.
* Seal: Silicon, Grey.
* Seal For Cable OD:Ø4.0mm~Ø7.5mm
* Applicable Wire gauge (Stranded wire cross section) 26AWG ~24AWG
* Mating Recommended tightening torque: 3~4 kgf.cm / 0.29~0.39 N.m
* Sealing-Nut Recommended tightening torque: 4~6 kgf.cm / 0.39~0.59 N.m
* Detailed applicable wire specifications may vary depending on the actual wire construction.

UNIT:mm

TOLERANCE
.X ±0.25
.XX ±0.1
.XXX ±0.05
ANGLES ±1°

TITLE	M12A Shielded Assy 10Pin M Conn. M Pin		
SCALE 1:1	SIZE A4	SHEET 1 OF 1	
REV. A	WC-REV. A.5	(QC):Inspection item	

Amphenol LTW
安費諾亮泰企業股份有限公司

ITEM NO MSAS-10BMMA-SL7001	DRAWN BY Yulong_wang	DATE 2015-05-04
DWG NO MSAS-10BMMA-SL7001	CHECKED BY Lu Di	DATE 2015-05-04
CUSTOMER ALTW	APPROVED BY Jerry	DATE 2015-05-04

FMW10702-01-02A1

THIS DOCUMENT IS SUBJECT TO CHANGE WITHOUT NOTICE. IT IS CONFIDENTIAL AND A PROPERTY OF Amphenol LTW. DISCLOSURE TO THIRD PARTY HAS TO BE AUTHORIZED BY Amphenol LTW.

Компания «ЭлектроПласт» предлагает заключение долгосрочных отношений при поставках импортных электронных компонентов на взаимовыгодных условиях!

Наши преимущества:

- Оперативные поставки широкого спектра электронных компонентов отечественного и импортного производства напрямую от производителей и с крупнейших мировых складов;
- Поставка более 17-ти миллионов наименований электронных компонентов;
- Поставка сложных, дефицитных, либо снятых с производства позиций;
- Оперативные сроки поставки под заказ (от 5 рабочих дней);
- Экспресс доставка в любую точку России;
- Техническая поддержка проекта, помощь в подборе аналогов, поставка прототипов;
- Система менеджмента качества сертифицирована по Международному стандарту ISO 9001;
- Лицензия ФСБ на осуществление работ с использованием сведений, составляющих государственную тайну;
- Поставка специализированных компонентов (Xilinx, Altera, Analog Devices, Intersil, Interpoint, Microsemi, Aeroflex, Peregrine, Syfer, Eurofarad, Texas Instrument, Miteq, Cobham, E2V, MA-COM, Hittite, Mini-Circuits,General Dynamics и др.);

Помимо этого, одним из направлений компании «ЭлектроПласт» является направление «Источники питания». Мы предлагаем Вам помощь Конструкторского отдела:

- Подбор оптимального решения, техническое обоснование при выборе компонента;
- Подбор аналогов;
- Консультации по применению компонента;
- Поставка образцов и прототипов;
- Техническая поддержка проекта;
- Защита от снятия компонента с производства.

Как с нами связаться

Телефон: 8 (812) 309 58 32 (многоканальный)
Факс: 8 (812) 320-02-42
Электронная почта: org@eplast1.ru
Адрес: 198099, г. Санкт-Петербург, ул. Калинина, дом 2, корпус 4, литера А.