THIS DRAWING IS UNPUBLISHED. RELEASED FOR PUBLICATION 20
© COPYRIGHT 20 BY - ALL RIGHTS RESERVED.

REVISIONS

P	LTR	DESCRIPTION	DATE	DWN	APVD
	P8	REVISED PER ECO-17-002488	22FEB2017	RS	KR

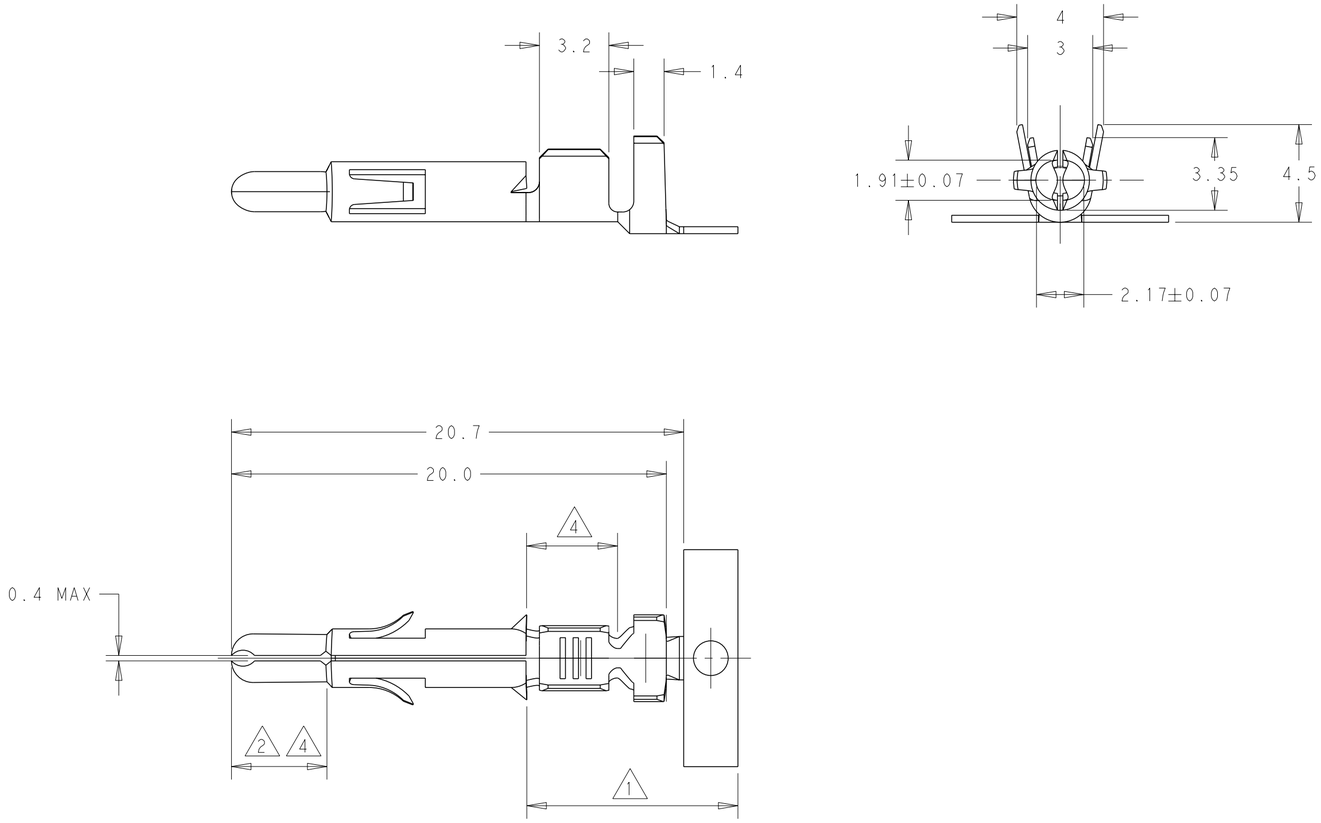

1. 2-6 µm TIN OVER NICKEL IN CRIMP AREA
   2-6 µm Sn UBER NI IN DER CRIMPZONE

2. 0.8 µm GOLD OVER NICKEL IN THE CONTACT ZONE
   0.8 µm Au UBER NI IN DER KONTAKTZONE

3. FOR INSULATIONS Ø1.5-3.3 mm
   FUR ISOLATIONS Ø1.5-3.3mm GEELGNET

4. 0.8 µm GOLD OVER 1.3 µm NICKEL ON INSIDE OF WIRE BARREL AND THE CONTACT ZONE. OTHERWISE 1.3 µm NI
   0.8 µm Au UBER 1.3 µm Ni IN DEN DRAHTCRIMP UND KONTAKTZONEN, SORST 1.3 µm NI

5. DIRECTION OFF TOP OF REEL

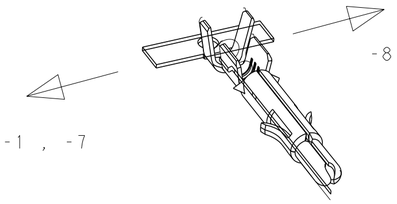

6. OBSOLETE PARTS: OBSOLETE CIS STREAMLINING PER D.RENAUD/D.SINISI

6	OBSOLETE	-	926887-8	BRASS	5 PRETINNED
		926898-7	926898-7	BRASS	1 2
	SUPERSEDED BY 350687-6	926898-6	926887-6	PHOS BRONZE	1 2
6	OBSOLETE	926898-5	926887-5	COPPER ALLOY	PRETINNED
	OBSOLETE	926898-4	926887-4	COPPER ALLOY	NONE
		926898-3	926887-3	PHOS BRONZE	PRETINNED
6	OBSOLETE	926898-2	926887-2	BRASS	4
		926898-1	926887-1	BRASS	PRETINNED
		LOOSE PIECE	PART-NUMBER	MATERIAL	PLATING/FINISH

THIS DRAWING IS A CONTROLLED DOCUMENT.

DIMENSIONS: mm

TOLERANCES UNLESS OTHERWISE SPECIFIED:
0 PLC ±-
1 PLC ±0.2
2 PLC ±-
3 PLC ±-
4 PLC ±-
ANGLES ±-

MATERIAL: SEE TABLE
FINISH: SEE TABLE

DWN R.SMITH 22FEB2017
CHK K.RANDOLPH 22FEB2017
APVD K.RANDOLPH 22FEB2017
PRODUCT SPEC 108-1031
APPLICATION SPEC 114-1010
WEIGHT -

TE Connectivity

NAME
UNIVERSAL M-N-L STIFT
DGB 0.5-2.1 mm^2
-

SIZE	CAGE CODE	DRAWING NO	RESTRICTED TO
A2	-	C-926887	-

CUSTOMER DRAWING | SCALE 5:1 | SHEET 1 OF 1 | REV P8

Компания «ЭлектроПласт» предлагает заключение долгосрочных отношений при поставках импортных электронных компонентов на взаимовыгодных условиях!

Наши преимущества:

- Оперативные поставки широкого спектра электронных компонентов отечественного и импортного производства напрямую от производителей и с крупнейших мировых складов;
- Поставка более 17-ти миллионов наименований электронных компонентов;
- Поставка сложных, дефицитных, либо снятых с производства позиций;
- Оперативные сроки поставки под заказ (от 5 рабочих дней);
- Экспресс доставка в любую точку России;
- Техническая поддержка проекта, помощь в подборе аналогов, поставка прототипов;
- Система менеджмента качества сертифицирована по Международному стандарту ISO 9001;
- Лицензия ФСБ на осуществление работ с использованием сведений, составляющих государственную тайну;
- Поставка специализированных компонентов (Xilinx, Altera, Analog Devices, Intersil, Interpoint, Microsemi, Aeroflex, Peregrine, Syfer, Eurofarad, Texas Instrument, Miteq, Cobham, E2V, MA-COM, Hittite, Mini-Circuits,General Dynamics и др.);

Помимо этого, одним из направлений компании «ЭлектроПласт» является направление «Источники питания». Мы предлагаем Вам помощь Конструкторского отдела:

- Подбор оптимального решения, техническое обоснование при выборе компонента;
- Подбор аналогов;
- Консультации по применению компонента;
- Поставка образцов и прототипов;
- Техническая поддержка проекта;
- Защита от снятия компонента с производства.

Как с нами связаться

Телефон: 8 (812) 309 58 32 (многоканальный)
Факс: 8 (812) 320-02-42
Электронная почта: org@eplast1.ru
Адрес: 198099, г. Санкт-Петербург, ул. Калинина, дом 2, корпус 4, литера А.