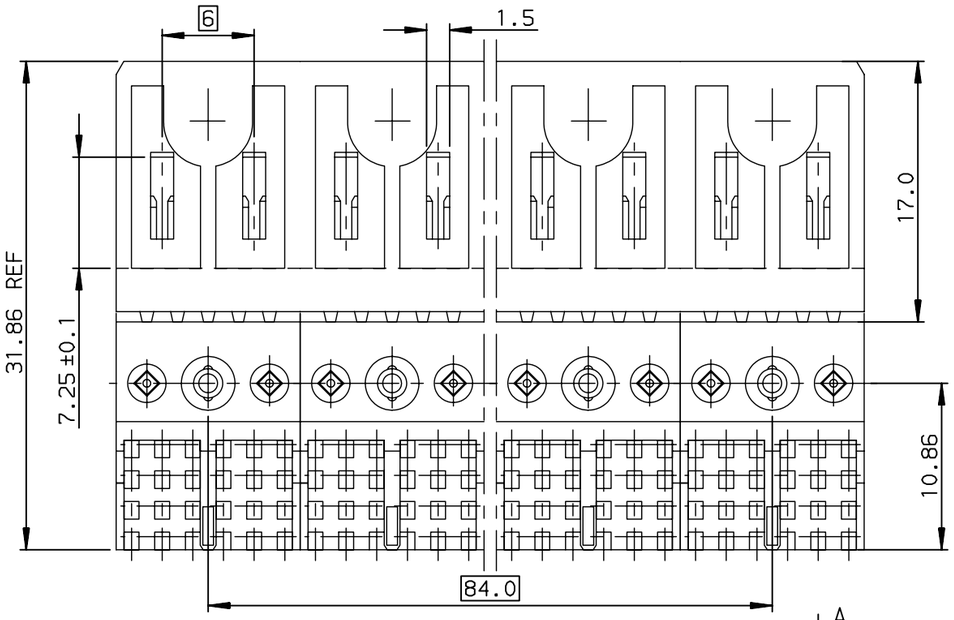

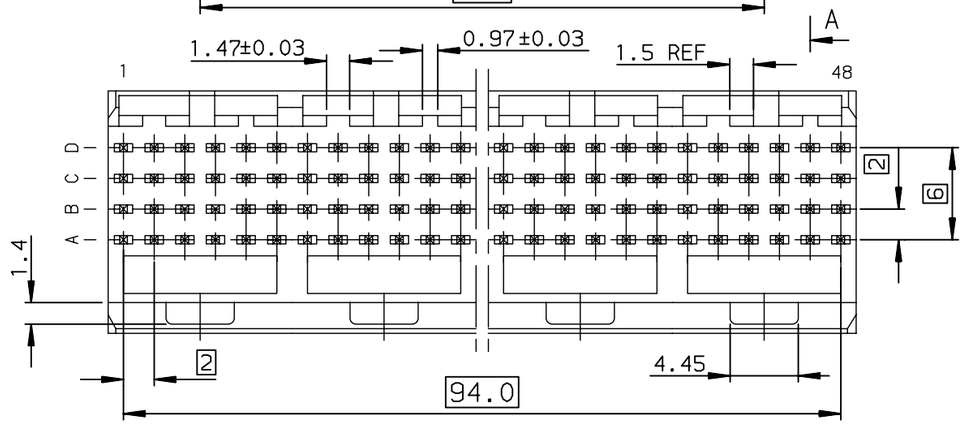

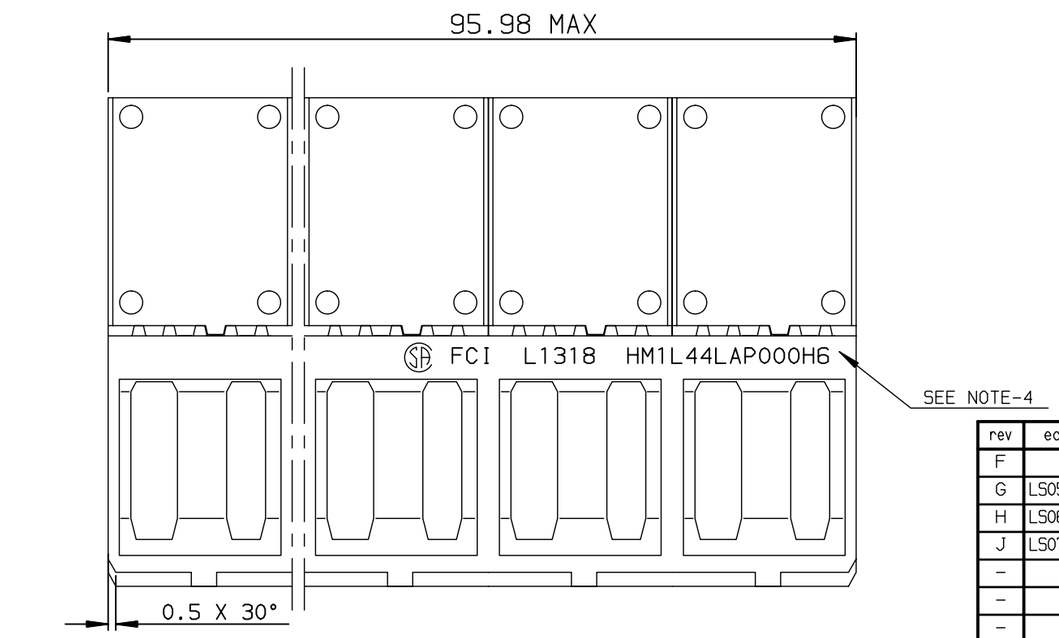

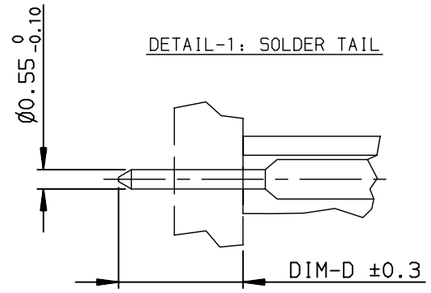

GENERAL CHARACTERISTICS AND ROHS INFORMATIONS:

SEE PRODUCT SPECIFICATION GS-12-446

NORMINATIVE REF = IEC-61076-4-104

NOTE-2: ONE CENTER PEG FOR HOLD DOWN FORCE

NOTE-3: CODING RECESS FOR 8MM EXTENDED KEYS

NOTE-4: PRODUCT MARKING = FCI + BATCH CODE + PRODUCT NUMBER
FOR 8 MODULE SIZE, ADD CSA LOGO MARKING

NOTE-6: CENTRAL WALL WITH END REAR SUPPORT

NOTE-7: PACKAGING IN TRAY + COVER
IF SUFFIX "P" IS ADDED IN P/N PACKAGING IS IN TRAYS
BUT CONNECTOR MARKING IS WITHOUT "P"
EXAMPLE: HM1XXXXXXXXXH6P, MARKED HM1XXXXXXXXXH6

8 MODULE SIZE

SECTION-A SCALE:4/1

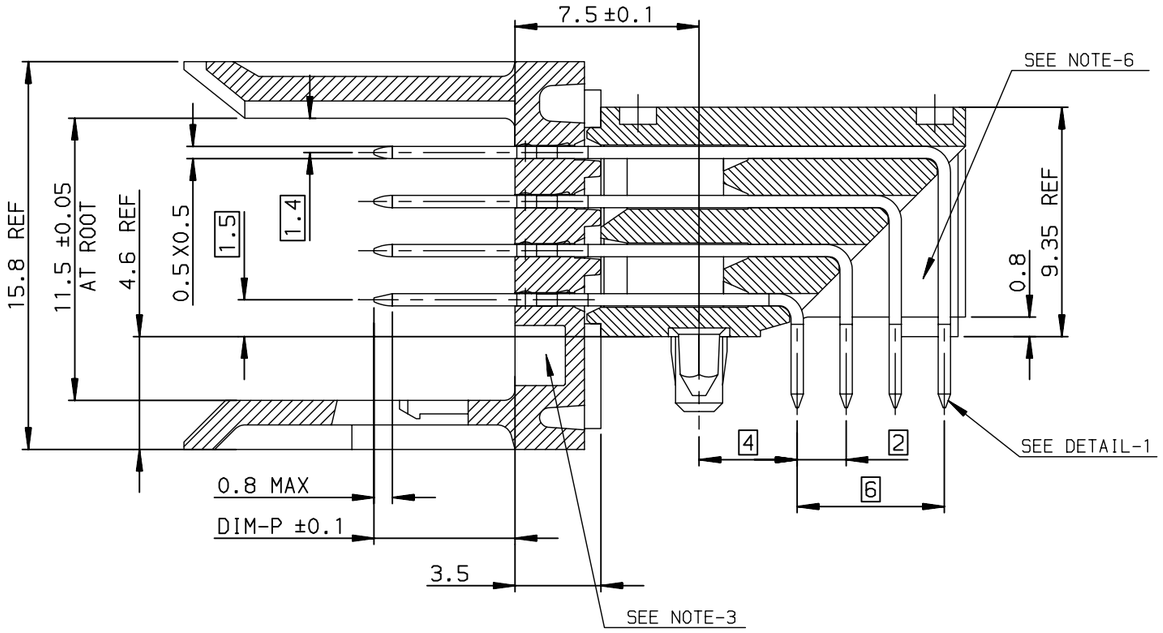

OTHERS INFORMATIONS, SEE DRW C-8626-0157-2

European Views

www.fciconnect.com			surface ISO 1302		tolerance std ISO 406 ISO 1101		projection	mm
			TOLERANCES UNLESS OTHERWISE SPECIFIED					
Dr	CHAMPION	1995/01/25	ANGULAR	LINEAR	0.X	±0.1	size A3	Scale 2.5:1
Eng	LENOIR	1995/01/25			0.XX	±0.1		
Chr	LEGARE	1995/01/25	0.XX' ±2°		0.XXX	±0.1	ECN	LS07-0184
Appr	LEGARE	1995/01/25	Product family			METRAL	Spec ref	-
title	METRAL RA HDR WB CONVERGE 4x48 CTS - STB PUSH PEG				dwg no	C-8626-0157-1		Rev. J
catalog no	-				CUSTOMER		sheet 1 of 2	

rev	ecn no	dr	date
F	-	CHA	2003/07/03
G	LS05-0056	LGO	2005/05/02
H	LS06-0097	LGO	2006/07/21
J	LS07-0184	MLE	2007/07/24
-	-	-	-
-	-	-	-
-	-	-	-

Copyright FCI.

REV F - 2006-04-17

PDM: Rev:J STATUS: Released Printed: May 19, 2011

PART NUMBER / CONTACT LOADING									SP N°
DIM-P ±0.10				DIM-D	TIN LEAD PART NUMBER AND PERFORMANCE LEVEL		LEAD FREE PART NUMBER AND PERFORMANCE LEVEL		
ROW-A	ROW-B	ROW-C	ROW-D	±0.3					
5.00	5.00	5.00	5.00	TABLE-2	HM1L44AxP000H6P		HM1L44AxP000H6PLF		
5.75	5.75	5.75	5.75	TABLE-2	HM1L44LxP000H6P		HM1L44LxP000H6PLF		
6.50	6.50	6.50	6.50	TABLE-2	HM1L44DxP000H6P		HM1L44DxP000H6PLF		
6.50	5.00	5.00	5.00	TABLE-2	HM1L44BxP000H6P		HM1L44BxP000H6PLF		
6.50	5.75	5.75	6.50	TABLE-2	HM1L44CxP000H6P		HM1L44CxP000H6PLF		
5.00	5.00	6.50	5.00	TABLE-2	HM1L44ZxP110H6P		HM1L44ZxP110H6PLF		110
5.00	5.75	6.50	5.00	TABLE-2	HM1L44ZxP430H6P		HM1L44ZxP430H6PLF		430
5.00	5.75	5.00	5.00	TABLE-2	HM1L44ZxP448H6P		HM1L44ZxP448H6PLF		448
5.75	5.00	5.00	5.00	TABLE-2	HM1L44ZxP009H6P		HM1L44ZxP009H6PLF		009
5.75	6.50	5.75	5.00	TABLE-2	HM1L44ZxP424H6P		HM1L44ZxP424H6PLF		424
6.50	5.75	6.50	5.75	TABLE-2	HM1L44ZxP037H6P		HM1L44ZxP037H6PLF		037
6.50	5.75	5.00	5.75	TABLE-2	HM1L44ZxP102H6P		HM1L44ZxP102H6PLF		102
6.50	6.50	6.50	5.75	TABLE-2	HM1L44ZxP135H6P		HM1L44ZxP135H6PLF		135
6.50	5.75	5.75	5.75	TABLE-2	HM1L44ZxP369H6P		HM1L44ZxP369H6PLF		369

DIM-D=2.9 / replace 'x' by 'A' in the P/N
DIM-D=3.7 / replace 'x' by 'B' in the P/N

TABLE-2

RECOMMENDED PCB LAYOUT
PER 12MM LENGTH

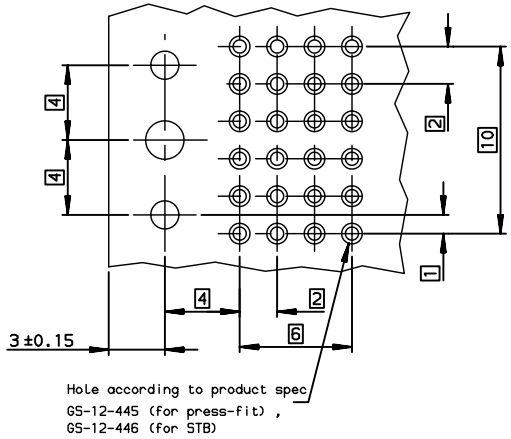

DETAIL OF CENTRAL PEG SCALE 8/1

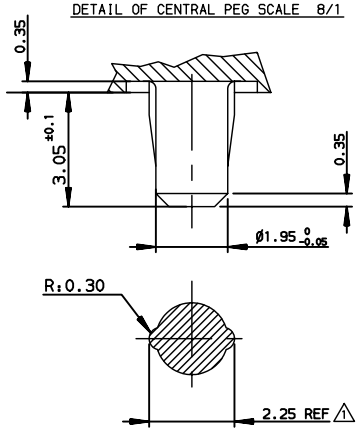

DETAIL OF LOCATING PEGS (2x) SCALE 8/1

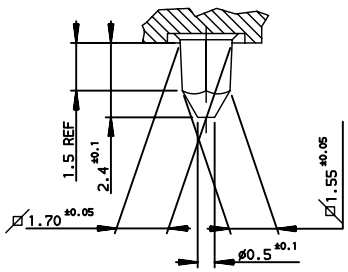

OTHERS INFORMATIONS,SEE DRW C-8626-0157-1

STANDARD MATING LENGTHS = 5.75 (AND 5.00-6.50)

STANDARD TERMINATION LENGTH = 2.90

rev	ecn no	dr	date
E	-	CHA	2003/03/17
G	LS05-0056	LGO	2005/05/02
H	LS06-0097	LGO	2006/07/21
J	LS07-0184	MLE	2007/07/24
-	-	-	-
-	-	-	-
-	-	-	-

European Views

www.fciconnect.com			surface ISO 1302		tolerance std ISO 406 ISO 1101		projection	mm
			TOLERANCES UNLESS OTHERWISE SPECIFIED					
Dr	CHAMPION	1994/06/30	ANGULAR	LINEAR	0.X	±0.1	size A3	Scale 4:1
Eng	LENOIR	1995/01/25			0.XX	±0.1		
Chr	LEGARE	1995/01/25	0.XX° ±2°		0.XXX	±0.1	ECN	LS07-0184
Appr	LEGARE	1995/01/25	Product family			METRAL	Spec ref	-
title	METRAL RA HDR WB CONVERGE 4x48 CTS- STB - PUSH PEG				dwg no	C-8626-0157-2		Rev. J
catalog no				-		CUSTOMER	sheet 2 of 2	

Copyright FCI.

REV F - 2006-04-17

Компания «ЭлектроПласт» предлагает заключение долгосрочных отношений при поставках импортных электронных компонентов на взаимовыгодных условиях!

Наши преимущества:

- Оперативные поставки широкого спектра электронных компонентов отечественного и импортного производства напрямую от производителей и с крупнейших мировых складов;
- Поставка более 17-ти миллионов наименований электронных компонентов;
- Поставка сложных, дефицитных, либо снятых с производства позиций;
- Оперативные сроки поставки под заказ (от 5 рабочих дней);
- Экспресс доставка в любую точку России;
- Техническая поддержка проекта, помощь в подборе аналогов, поставка прототипов;
- Система менеджмента качества сертифицирована по Международному стандарту ISO 9001;
- Лицензия ФСБ на осуществление работ с использованием сведений, составляющих государственную тайну;
- Поставка специализированных компонентов (Xilinx, Altera, Analog Devices, Intersil, Interpoint, Microsemi, Aeroflex, Peregrine, Syfer, Eurofarad, Texas Instrument, Miteq, Cobham, E2V, MA-COM, Hittite, Mini-Circuits,General Dynamics и др.);

Помимо этого, одним из направлений компании «ЭлектроПласт» является направление «Источники питания». Мы предлагаем Вам помощь Конструкторского отдела:

- Подбор оптимального решения, техническое обоснование при выборе компонента;
- Подбор аналогов;
- Консультации по применению компонента;
- Поставка образцов и прототипов;
- Техническая поддержка проекта;
- Защита от снятия компонента с производства.

Как с нами связаться

Телефон: 8 (812) 309 58 32 (многоканальный)
Факс: 8 (812) 320-02-42
Электронная почта: org@eplast1.ru
Адрес: 198099, г. Санкт-Петербург, ул. Калинина, дом 2, корпус 4, литера А.