Alle Rechte vorbehalten/ All rights reserved

X
Kontaktanordnung
contact arrangement

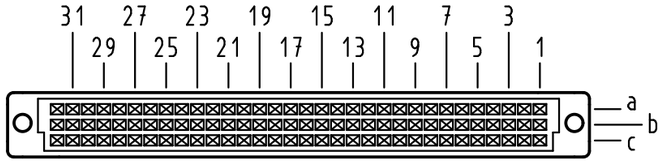

96 Einpreß-Kontakte
96 press-in-contacts

⊠ = Einpreß-Kontakt
= *press-in-contact*

□ = Kontaktposition nicht belegt
= *position without contact*

Z
2 : 1

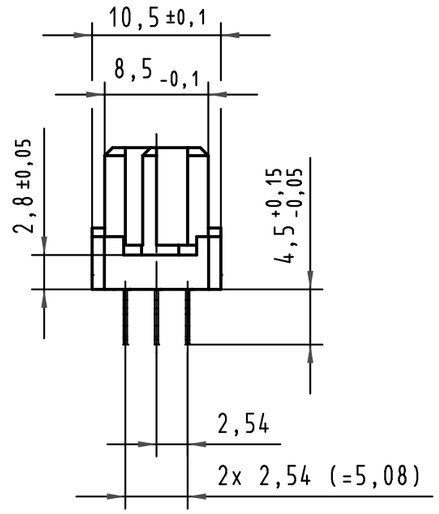

X
(Lochbild)
(board drillings)

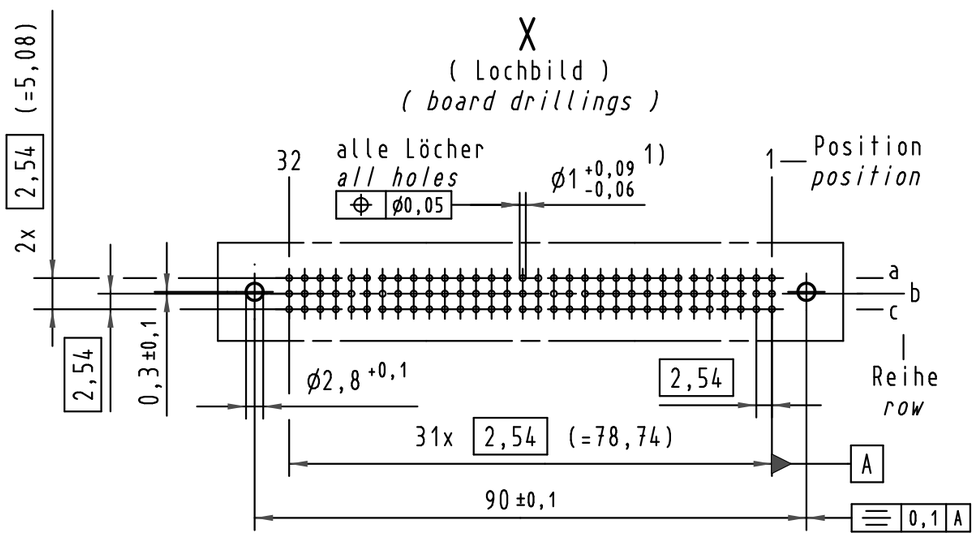

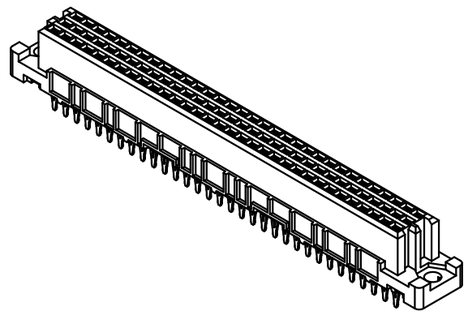

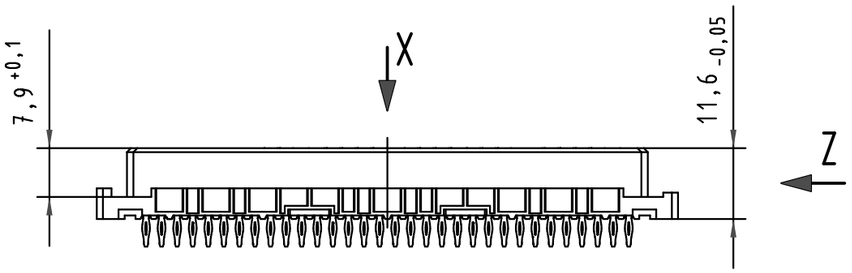

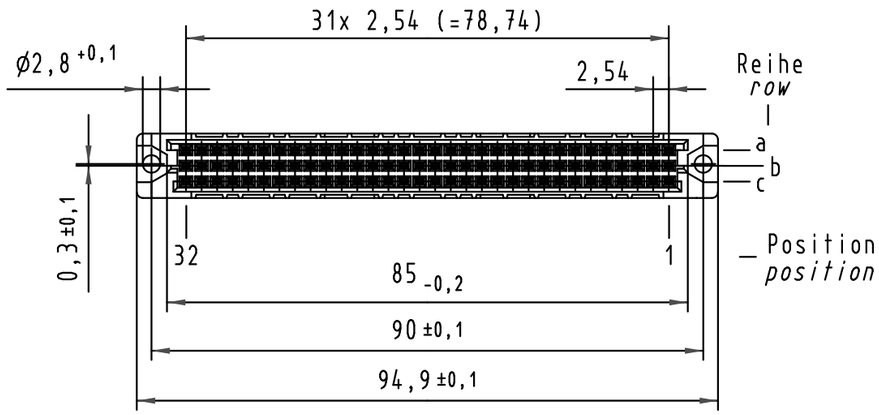

1) Für Einpreßverbindung nach IEC 60352-5
1) for press-in connection acc. to IEC 60352-5

Bestell-Nr. *part-no.*	Anforderungsstufe nach IEC *performance level acc.to IEC*	Kontaktoberfläche *contact plating*
09 03 296 5850	–	min.0,76µm (30µin) Au über/over min.1,27µm (50µin) Ni
09 03 296 4850	–	min.1,6µm (64µin) Au über/over min.2,5µm (100µin) Ni
09 03 296 7850	3	Au über/over Ni
09 03 296 6850	2	Au über/over Ni
09 03 296 2850	1	Au über/over Ni

All Dimensions in mm
Original Size DIN A 3

Mod.	Dat.	Name
34158	19.01.07	LehT
30816	21.02.02	Rie.
26080	01.09.99	Rie.
25071	22.10.98	Hm
22856	28.11.97	Hm
21455		

Techn. Character.
IEC 60603-2

	Dat.	Name
Detail.	21.05.97	Hm
Insp.	21.05.97	Ko
Stand.		

Maßstab/*Scale*
1 : 1
2 : 1

Nicht tolerierte Maße/*Free size tolerances*
IEC 60603-2

har-bus C Federleiste
Einpreß 4,5 , 96 pol.
har-bus C female connector
press-in 4,5 , 96 pol.

HARTING Electronics GmbH & Co. KG
D-32339 ESPELKAMP

TB 09 03 296 x850

Blatt/*page* /

Sub.

Компания «ЭлектроПласт» предлагает заключение долгосрочных отношений при поставках импортных электронных компонентов на взаимовыгодных условиях!

Наши преимущества:

- Оперативные поставки широкого спектра электронных компонентов отечественного и импортного производства напрямую от производителей и с крупнейших мировых складов;
- Поставка более 17-ти миллионов наименований электронных компонентов;
- Поставка сложных, дефицитных, либо снятых с производства позиций;
- Оперативные сроки поставки под заказ (от 5 рабочих дней);
- Экспресс доставка в любую точку России;
- Техническая поддержка проекта, помощь в подборе аналогов, поставка прототипов;
- Система менеджмента качества сертифицирована по Международному стандарту ISO 9001;
- Лицензия ФСБ на осуществление работ с использованием сведений, составляющих государственную тайну;
- Поставка специализированных компонентов (Xilinx, Altera, Analog Devices, Intersil, Interpoint, Microsemi, Aeroflex, Peregrine, Syfer, Eurofarad, Texas Instrument, Miteq, Cobham, E2V, MA-COM, Hittite, Mini-Circuits,General Dynamics и др.);

Помимо этого, одним из направлений компании «ЭлектроПласт» является направление «Источники питания». Мы предлагаем Вам помощь Конструкторского отдела:

- Подбор оптимального решения, техническое обоснование при выборе компонента;
- Подбор аналогов;
- Консультации по применению компонента;
- Поставка образцов и прототипов;
- Техническая поддержка проекта;
- Защита от снятия компонента с производства.

Как с нами связаться

Телефон: 8 (812) 309 58 32 (многоканальный)
Факс: 8 (812) 320-02-42
Электронная почта: org@eplast1.ru
Адрес: 198099, г. Санкт-Петербург, ул. Калинина, дом 2, корпус 4, литера А.