THIS DRAWING IS UNPUBLISHED. RELEASED FOR PUBLICATION 20
© COPYRIGHT 20 BY - ALL RIGHTS RESERVED.

LOC	DIST
GP	00

REVISIONS

P	LTR	DESCRIPTION	DATE	DWN	APVD
	E1	REVISED PER ECO-11-007052	06APR2011	JY	CW
	F	REVISED PER ECO-14-000886	20FEB2014	JW	SH
	F1	REVISED PER ECO-14-010419	11JUL2014	JW	SH
	G	REVISED PER ECO-15-013594	22SEP2015	JW	SH

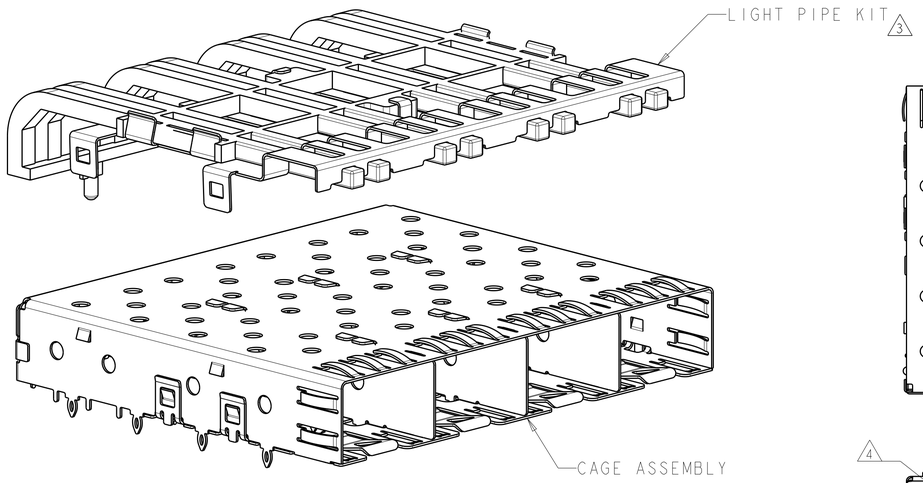

1761008-1,-2,-3,-4
SCALE 3:1

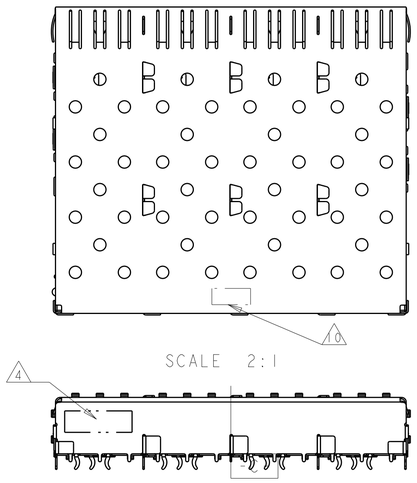

SCALE 2:1

1. PADS AND VIAS CHASSIS GROUND.
2. DATUM AND BASIC DIMENSIONS ESTABLISHED BY CUSTOMER.
3. LIGHT PIPE KIT WHICH IS SEPARATE FROM THE CAGE ASSEMBLY. KIT TO BE ATTACHED AFTER SEATING OF 1658744-1&3 ON PCB.
4. DATE CODE AND PART NUMBER IN APPROXIMATE AREA SHOWN LABEL ON CAGE ASSEMBLY WILL HAVE PART NUMBER 1658744-1&3.
5. REFERENCE STYLE 1 ON APPLICATION SPECIFICATION 114-13165 FOR ADDITIONAL INFORMATION ON CAGE ASSEMBLIES WITH LIGHT PIPES.
6. REFERENCE APPLICATION SPEC 114-13120, HOLE A, FOR RECOMMENDED DRILL HOLE DIAMETER AND PLATING THICKNESSES.
7. REFERENCE APPLICATION SPEC 114-13120, HOLE B, FOR RECOMMENDED DRILL HOLE DIAMETER AND PLATING THICKNESSES.
8. PATTERN REPEATS FOR EACH PORT. SPACING BETWEEN PORTS IS 14.25mm.
9. MINIMUM PC BOARD THICKNESS = 1.50mm.
10. COMPANY LOGO IN APPROXIMATE AREA SHOWN.
11. BOX WILL CONTAIN TRAYS OF CAGES AND TRAYS OF LIGHT PIPE ASSEMBLIES.
12. BOX WILL CONTAIN TRAYS OF CAGES AND TRAYS OF LIGHT PIPE ASSEMBLIES. ONE TRAY OF CAGE AND ONE TRAY OF LIGHT PIPE ASSEMBLIES WILL BE HELD BY A LARGE RUBBER BAND.

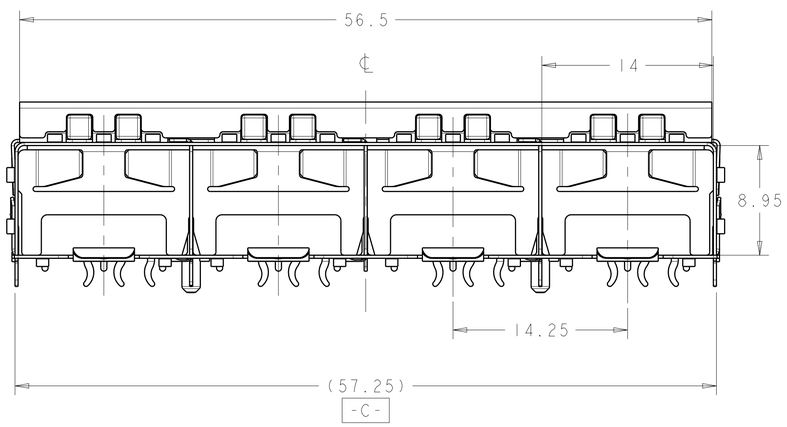

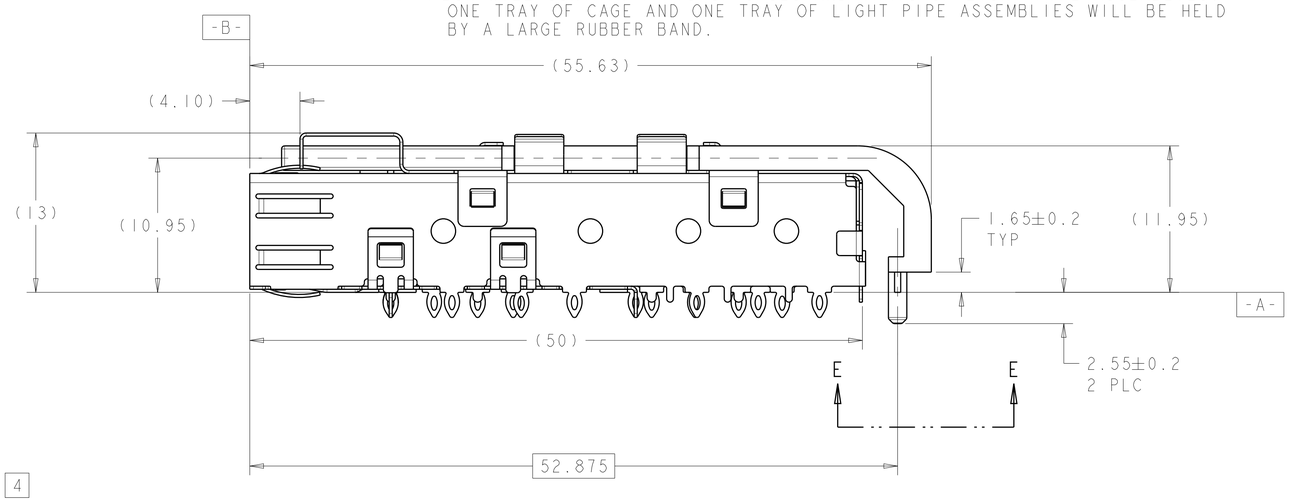

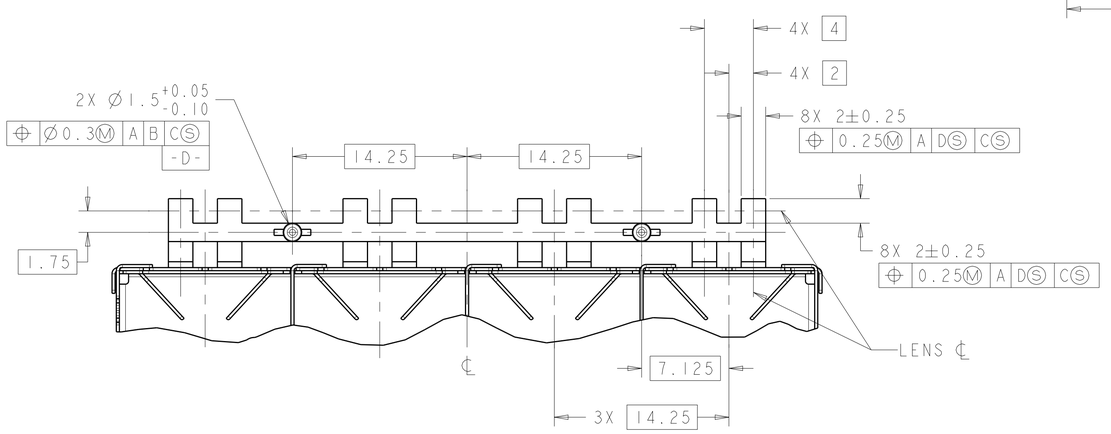

VIEW E-E
ROTATED 90° COUNTERCLOCKWISE

1761012-3	1658744-3	12	1X4 ASSEMBLY	1761008-4
1761012-3	1658744-3	11	1X4 ASSEMBLY	1761008-3
~~1761012-1~~	~~1658744-1~~	~~12~~	~~1X4 ASSEMBLY~~	~~1761008-2~~
~~1761012-1~~	~~1658744-1~~	~~11~~	~~1X4 ASSEMBLY~~	~~1761008-1~~
LIGHT PIPE KIT	CAGE ASSEMBLY	PACKAGE	DESCRIPTION	PART NO.

SUPERSEDED BY: 1761008-4

SUPERSEDED BY: 1761008-3

THIS DRAWING IS A CONTROLLED DOCUMENT.

DIMENSIONS: mm

TOLERANCES UNLESS OTHERWISE SPECIFIED:
0 PLC ±0.1
1 PLC ±0.1
2 PLC ±0.10
3 PLC ±0.100
4 PLC ±
ANGLES ±0° 30'

MATERIAL -
FINISH -

DWN W. VAN SCYOC 02FEB2004
CHK M. PHILLIPS 02FEB2004
APVD M. PHILLIPS 02FEB2004

PRODUCT SPEC 108-1950
APPLICATION SPEC 114-13120
WEIGHT -

TE Connectivity

NAME SFP
1X4 CAGE ASSEMBLY
WITH LIGHT PIPE

SIZE	CAGE CODE	DRAWING NO	RESTRICTED TO
A1	00779	C-1761008	-

CUSTOMER DRAWING | SCALE 4:1 | SHEET 1 OF 3 | REV G

4805 (3/11)

THIS DRAWING IS UNPUBLISHED. RELEASED FOR PUBLICATION 20
© COPYRIGHT 20 BY - ALL RIGHTS RESERVED.

LOC	DIST
GP	00

REVISIONS

P	LTR	DESCRIPTION	DATE	DWN	APVD
	-	SEE SHEET 1	-	-	-

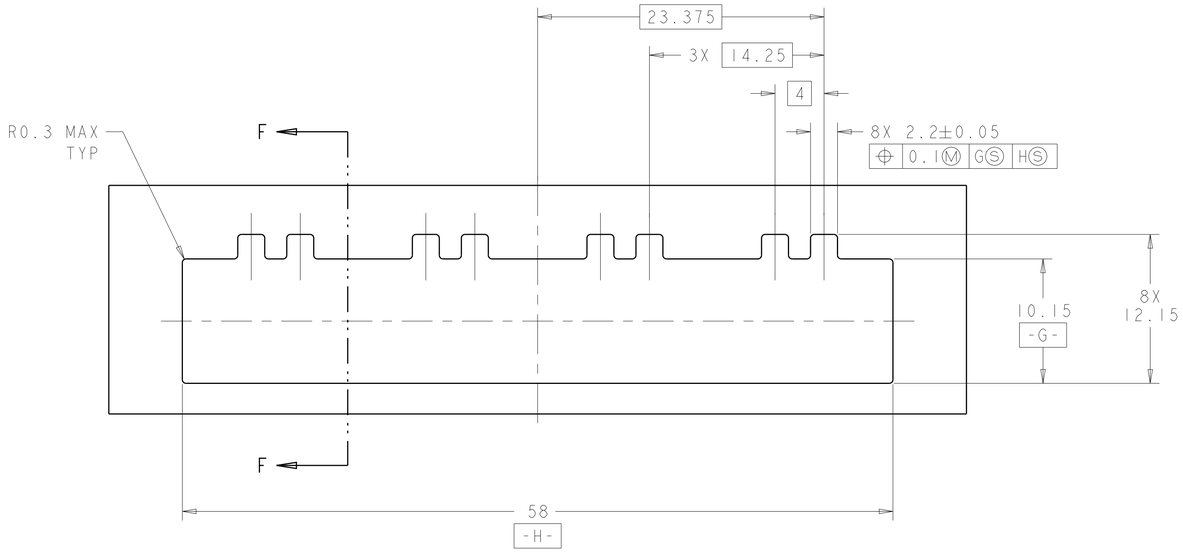

RECOMMENDED BEZEL CUTOUT

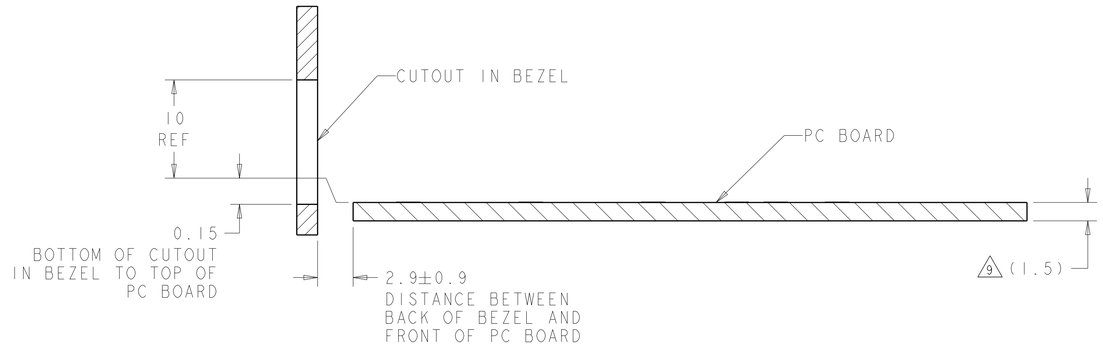

SECTION F-F
RECOMMENDED BEZEL CONFIGURATION

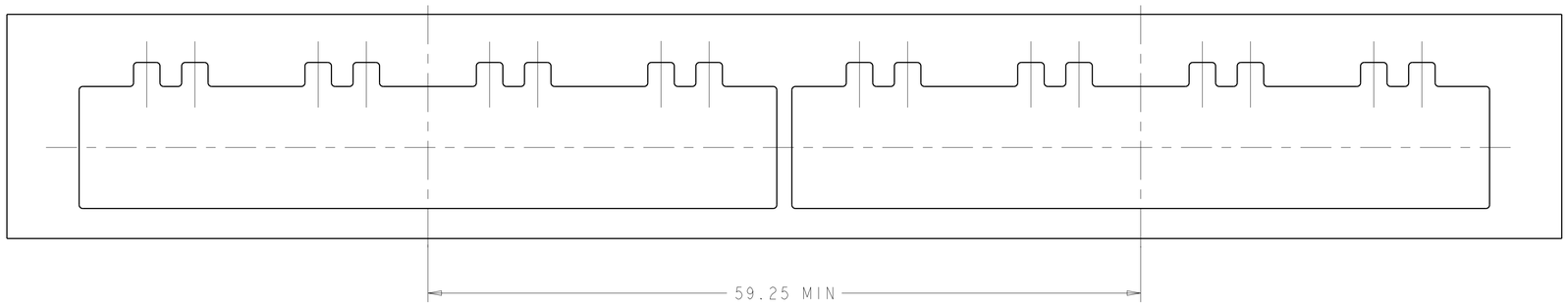

THIS DRAWING IS A CONTROLLED DOCUMENT.

DIMENSIONS: mm

TOLERANCES UNLESS OTHERWISE SPECIFIED:
0 PLC ±0.1
1 PLC ±0.1
2 PLC ±0.10
3 PLC ±0.100
4 PLC ±-
ANGLES ±0° 30'

MATERIAL - -
FINISH - -

DWN W. VAN SCYOC 02FEB2004
CHK M. PHILLIPS 02FEB2004
APVD M. PHILLIPS 02FEB2004

PRODUCT SPEC 108-1950
APPLICATION SPEC 114-13120
WEIGHT -

TE Connectivity

NAME SFP
1X4 CAGE ASSEMBLY
WITH LIGHT PIPE

SIZE	CAGE CODE	DRAWING NO	RESTRICTED TO
A1	00779	C-1761008	-

CUSTOMER DRAWING

SCALE	SHEET	OF	REV
4:1	2	3	G

4805 (3/11)

THIS DRAWING IS UNPUBLISHED. RELEASED FOR PUBLICATION 20
© COPYRIGHT 20 BY - ALL RIGHTS RESERVED.

LOC	DIST
GP	00

REVISIONS

P	LTR	DESCRIPTION	DATE	DWN	APVD
	-	SEE SHEET 1	-	-	-

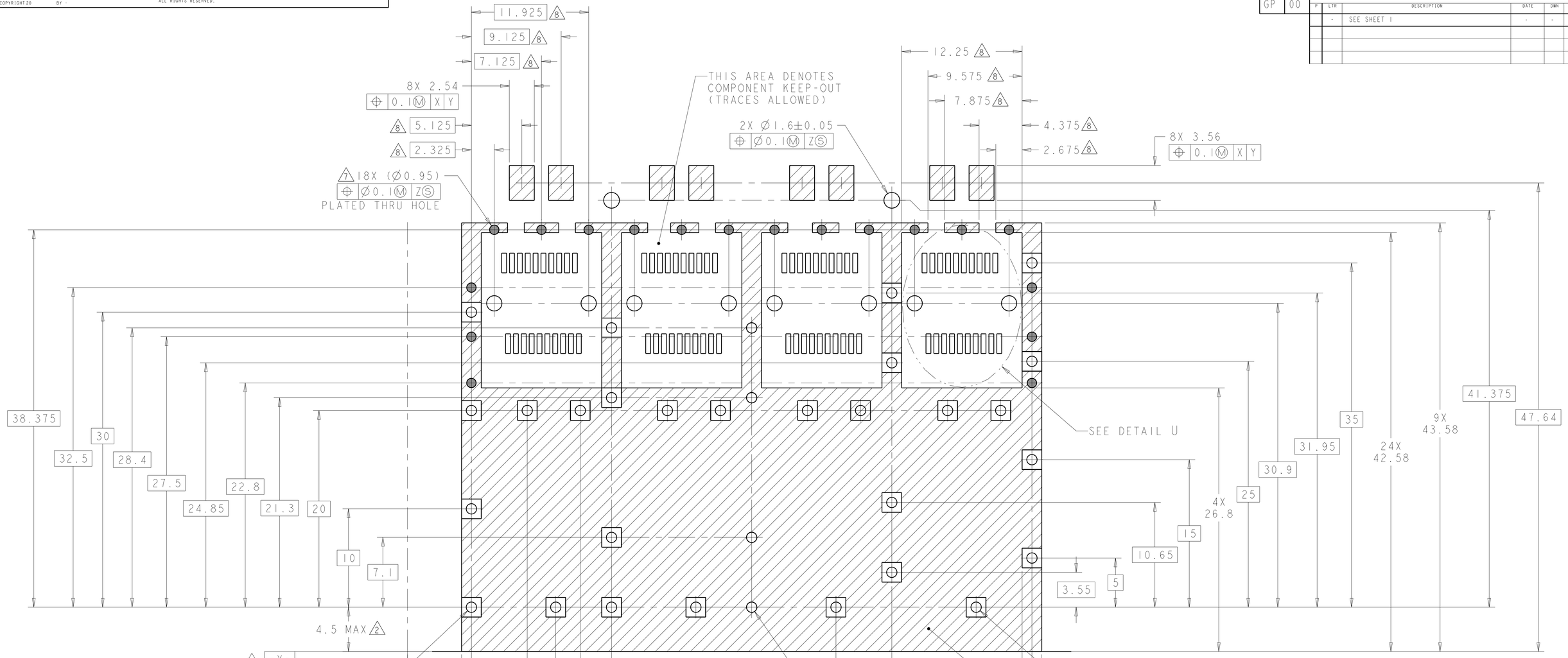

RECOMMENDED PC BOARD CONFIGURATION
SCALE 5:1

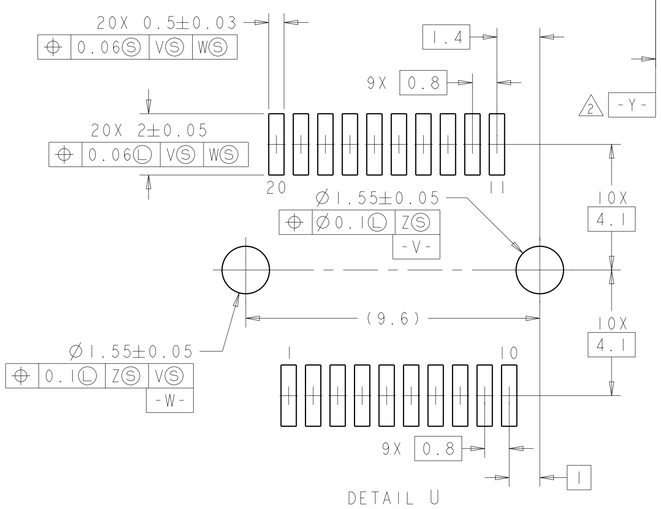

DETAIL U
RECOMMENDED PT CONNECTOR LAYOUT
4X INDIVIDUALLY
SCALE 10:1

THIS DRAWING IS A CONTROLLED DOCUMENT.

DIMENSIONS: mm

TOLERANCES UNLESS OTHERWISE SPECIFIED:
0 PLC ±0.1
1 PLC ±0.1
2 PLC ±0.10
3 PLC ±0.100
4 PLC ±-
ANGLES ±0°30'

MATERIAL - -
FINISH - -

DWN W. VAN SCYOC 02FEB2004
CHK M. PHILLIPS 02FEB2004
APVD M. PHILLIPS 02FEB2004
PRODUCT SPEC 108-1950
APPLICATION SPEC 114-13120
WEIGHT -

TE Connectivity

NAME SFP 1X4 CAGE ASSEMBLY WITH LIGHT PIPE

SIZE A1 | CAGE CODE 00779 | DRAWING NO C-1761008 | RESTRICTED TO -

CUSTOMER DRAWING | SCALE 4:1 | SHEET 3 OF 3 | REV G

4805 (3/11)

Компания «ЭлектроПласт» предлагает заключение долгосрочных отношений при поставках импортных электронных компонентов на взаимовыгодных условиях!

Наши преимущества:

- Оперативные поставки широкого спектра электронных компонентов отечественного и импортного производства напрямую от производителей и с крупнейших мировых складов;
- Поставка более 17-ти миллионов наименований электронных компонентов;
- Поставка сложных, дефицитных, либо снятых с производства позиций;
- Оперативные сроки поставки под заказ (от 5 рабочих дней);
- Экспресс доставка в любую точку России;
- Техническая поддержка проекта, помощь в подборе аналогов, поставка прототипов;
- Система менеджмента качества сертифицирована по Международному стандарту ISO 9001;
- Лицензия ФСБ на осуществление работ с использованием сведений, составляющих государственную тайну;
- Поставка специализированных компонентов (Xilinx, Altera, Analog Devices, Intersil, Interpoint, Microsemi, Aeroflex, Peregrine, Syfer, Eurofarad, Texas Instrument, Miteq, Cobham, E2V, MA-COM, Hittite, Mini-Circuits,General Dynamics и др.);

Помимо этого, одним из направлений компании «ЭлектроПласт» является направление «Источники питания». Мы предлагаем Вам помощь Конструкторского отдела:

- Подбор оптимального решения, техническое обоснование при выборе компонента;
- Подбор аналогов;
- Консультации по применению компонента;
- Поставка образцов и прототипов;
- Техническая поддержка проекта;
- Защита от снятия компонента с производства.

Как с нами связаться

Телефон: 8 (812) 309 58 32 (многоканальный)
Факс: 8 (812) 320-02-42
Электронная почта: org@eplast1.ru
Адрес: 198099, г. Санкт-Петербург, ул. Калинина, дом 2, корпус 4, литера А.