MALLORY Mallory Sonalert Products Inc.	Part # SNP2R
Sales Outline Drawing	Revision A

Specifications:

Sound level Category	Medium Sound Level
Mode of Operation	Continuous
Mounting	Panel (see note A)
Voltage Rating	1 – 5 Vdc
Frequency	2900 Hz ±500 Hz
Loudness (Min. Voltage)	55 dB(A) min. @ 2 FT and 1 Vdc
Loudness (Max Voltage)	68 dB(A) min. @ 2FT and 5 Vdc
Current Draw	3 mA Max @ 1 Vdc
Current Draw	12 mA Max @ 5 Vdc
Storage Temperature	-40°C to +85°C
Operating Temperature	-30°C to +65°C
Weight (Typical)	0.5 oz (17 g)
Housing	6/6 Nylon, Color Black
Options	For other options contact factory

RoHS Compliant

Dimensions: Inches (mm)

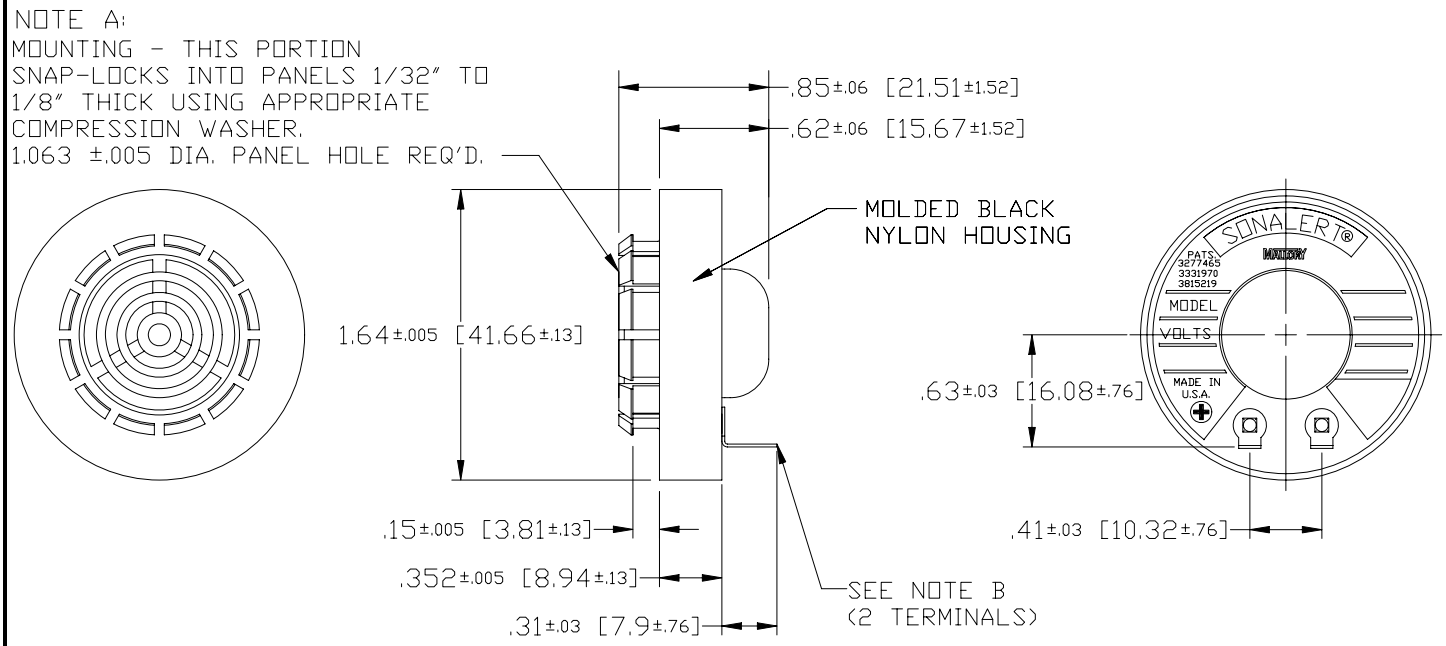

NOTE B:
TERMINALS - .016 BRASS, HOT TIN FINISH WITH
.076 WIRE HOLE. TERMINAL WILL ACCEPT
STANDARD 1/8" QUICK CONNECT

Компания «ЭлектроПласт» предлагает заключение долгосрочных отношений при поставках импортных электронных компонентов на взаимовыгодных условиях!

Наши преимущества:

- Оперативные поставки широкого спектра электронных компонентов отечественного и импортного производства напрямую от производителей и с крупнейших мировых складов;
- Поставка более 17-ти миллионов наименований электронных компонентов;
- Поставка сложных, дефицитных, либо снятых с производства позиций;
- Оперативные сроки поставки под заказ (от 5 рабочих дней);
- Экспресс доставка в любую точку России;
- Техническая поддержка проекта, помощь в подборе аналогов, поставка прототипов;
- Система менеджмента качества сертифицирована по Международному стандарту ISO 9001;
- Лицензия ФСБ на осуществление работ с использованием сведений, составляющих государственную тайну;
- Поставка специализированных компонентов (Xilinx, Altera, Analog Devices, Intersil, Interpoint, Microsemi, Aeroflex, Peregrine, Syfer, Eurofarad, Texas Instrument, Miteq, Cobham, E2V, MA-COM, Hittite, Mini-Circuits,General Dynamics и др.);

Помимо этого, одним из направлений компании «ЭлектроПласт» является направление «Источники питания». Мы предлагаем Вам помощь Конструкторского отдела:

- Подбор оптимального решения, техническое обоснование при выборе компонента;
- Подбор аналогов;
- Консультации по применению компонента;
- Поставка образцов и прототипов;
- Техническая поддержка проекта;
- Защита от снятия компонента с производства.

Как с нами связаться

Телефон: 8 (812) 309 58 32 (многоканальный)
Факс: 8 (812) 320-02-42
Электронная почта: org@eplast1.ru
Адрес: 198099, г. Санкт-Петербург, ул. Калинина, дом 2, корпус 4, литера А.