THIS DRAWING IS UNPUBLISHED.
VERTRAULICHE UNVEROEFFENTLICHTE ZEICHNUNG
© COPYRIGHT 2005 Tyco Electronics AMP GmbH
RELEASED FOR PUBLICATION - 2005
FREI FUER VEROEFFENTLICHUNG
ALL RIGHTS RESERVED.
ALLE RECHTE VORBEHALTEN.

MATED WITH:
PASSEND ZU:
967402

LOC	DIST
A1	–

PROJEKT NR.: EGATN0636

REVISIONS
AENDERUNGEN

P	LTR	DESCRIPTION BESCHREIBUNG	DATE	DWN	APVD
	A2	REVISED PER ECO-11-005150	21MAR2011	RK	HMR
	A3	FOR DETAILS SEE PCN E-13-000400	09JAN2013	CG	JG
	B	FOR DETAILS SEE PCN E-13-005564	18APR2013	RD	JG

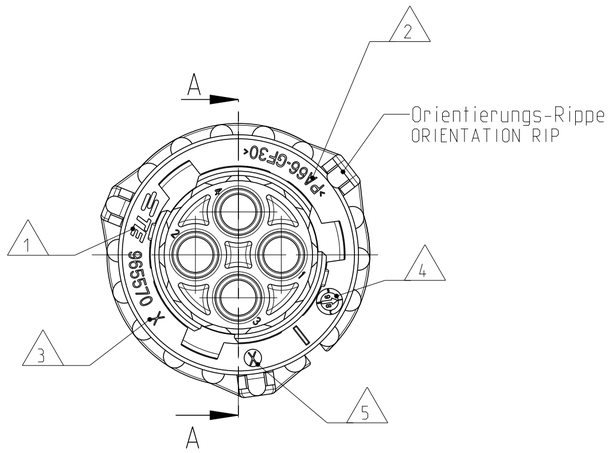

-Kupplungsring in Vorraststellung
(Fuegeposition mit Stiftgehaeuse)

-COUPLING-RING IN PRE-LOCKED POSITION
(FITTING POSITION WITH PIN HOUSING)

SECTION A-A
Schnitt

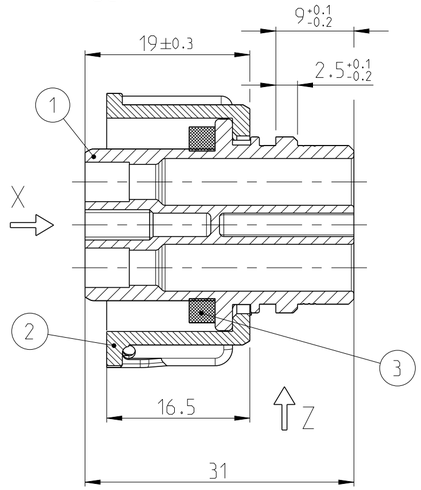

Ansicht X
um 45 ° gedreht
VIEW 45° ROTATED

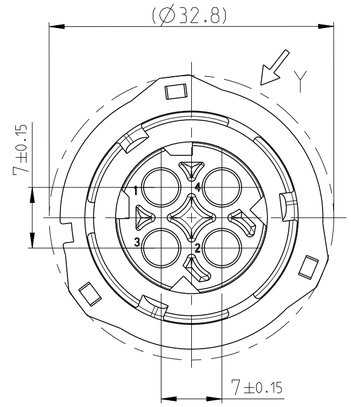

Ansicht Y
Ansicht

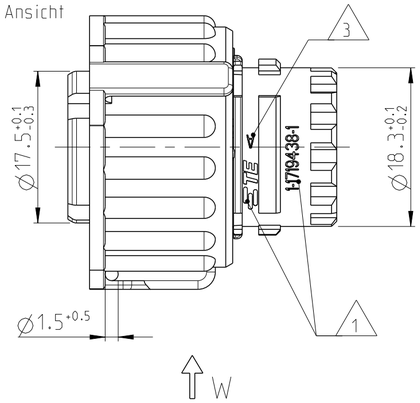

Ansicht Z
Ansicht

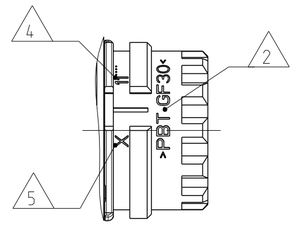

Ansicht W (2x)
Ansicht

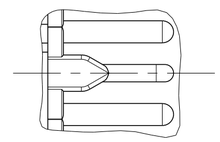

NOTES
Bemerkungen

1. TE Connectivity Logo und Nummer
   TE CONNECTIVITY LOGO AND NUMBER
2. Werkstoffkennzeichnung
   MATERIAL MARKING
3. Werkzeugaenderungsindex
   REVISION OF THE MOULD
4. Produktionsdatum
   PRODUCTION DATE
5. Nestmarkierung
   CAVITY MARKING
6. Passend zu Steckverbindern nach
   DIN 72585 / ISO 15170 Form A und Form B und
   Stiftgehaeuse 2-4pol. TE PN 967402
   FITS TO CONNECTOR ACC. TO
   DIN 72585 / ISO 15170 FORM A AND FORM B
   AND PIN-HOUSING TE PN 967402
7. Zu verwendende Kontakte und Einzelteildichtungen
   siehe Tabellenzeichnung:
   FOR SUITABLE CONTACTS AND SEALS
   SEE DRAWING:

   TE CONNECTIVITY 1355065

   max. Drahtgroesse: 2.5 mm ² FLR
   MAX. WIRE THICKNESS:

Verschlossene Kammer in der
2pol. und 3pol. Variante
CLOSED CAVITY IN THE
2POS. AND 3POS. CONNECTOR

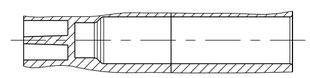

1 u. 2	1,2, u. 3	1,2,3 u. 4	1 u. 2	1,2, u. 3	1,2,3 u. 4	1 u. 2	1,2, u. 3	1,2,3 u. 4	1 u. 2	1,2, u. 3	1,2,3 u. 4	Kontaktbestueckung USED CONTACT CAVITIES					
		4-1719434-1	3-1719434-3	3-1719434-2	3-1719434-1	2-1719434-3		2-1719434-1	1-1719434-3	1-1719434-2	1-1719434-1	TE Bestell-Nr. TE ORDER-NO.					
		B	B	B	B	B		B	B	B	B	REV.					
X	X	X	X	X	X	X	X	X	X	X	X	3	1	Dichtung SEALING	SILICONE SHORE 40 A	gelb YELLOW	
X	X	X	X	X	X	X	X	X	X	X	X	2	1	Kupplungsring COUPLING RING	PA66-GF30 (B)	schwarz BLACK	
X			X			X			X			1	1	Buchsengehaeuse, 2pol. SOCKET HOUSING, 2POS.	PBT-GF30	siehe Kod.tabelle SEE COD. TABLE	
	X			X			X			X		1	1	Buchsengehaeuse, 3pol. SOCKET HOUSING, 3POS.	PBT-GF30	siehe Kod.tabelle SEE COD. TABLE	
		X			X			X			X	1	1	Buchsengehaeuse, 4pol. SOCKET HOUSING, 4POS.	PBT-GF30	siehe Kod.tabelle SEE COD. TABLE	
4 / BLUE			3 / GREEN			2 / GREY			1 / BLACK			POS.	Stueck QTY	Beschreibung Einzelteil DESCRIPTION SINGLE PART	Werkstoff MATERIAL	Oberflaeche/SURFACE Farbe/COLOUR	
Kodierung / Farbe des Buchsengehaeuses CODING / COLOUR OF SOCKET HOUSING																	

THIS DRAWING IS A CONTROLLED DOCUMENT.
DIESE ZEICHNUNG IST EIN KONTROLLIERTES DOKUMENT.

DIMENSIONS: MASSEINHEITEN: mm

TOLERANCES UNLESS OTHERWISE SPECIFIED: ALLGEMEINTOLERANZEN ACC TO ISO 8015
0 PLC ±
1 PLC ±
2 PLC ±0.2
3 PLC ±
4 PLC ±
ANGLES/WINKEL ±2°

MATERIAL: SEE TABLE siehe Tabelle

FINISH/OBERFLAECHE/FARBE: SEE TABLE siehe Tabelle

DWN J. Granzow 23NOV2005
CHK J. Granzow 23NOV2005
APVD Ch. Eberwein 23NOV2005
PRODUCT SPEC PRODUKTSPEZ.: 108-18621
APPLICATION SPEC VERARBEITUNGSSPEZ.: 114-18255
WEIGHT GEWICHT 12.32g

TE Connectivity

NAME: 4POS, DIA 2.5 SOCK CON, SOCK. HSG
2-4pol. 2.5mm Buchsenstecker, Assy
HEAVY-DUTY-VERSION

SIZE A2 | CAGE CODE 00779 | DRAWING NO ZEICHNUNGS-NR. C-1719434 | RESTRICTED TO NUR FUER –

CUSTOMER DRAWING /KUNDENZEICHNUNG | SCALE MASSSTAB 2:1 | SHEET BLATT 1 OF VON 1 | REV B

1471-9 (3/11)

Компания «ЭлектроПласт» предлагает заключение долгосрочных отношений при поставках импортных электронных компонентов на взаимовыгодных условиях!

Наши преимущества:

- Оперативные поставки широкого спектра электронных компонентов отечественного и импортного производства напрямую от производителей и с крупнейших мировых складов;
- Поставка более 17-ти миллионов наименований электронных компонентов;
- Поставка сложных, дефицитных, либо снятых с производства позиций;
- Оперативные сроки поставки под заказ (от 5 рабочих дней);
- Экспресс доставка в любую точку России;
- Техническая поддержка проекта, помощь в подборе аналогов, поставка прототипов;
- Система менеджмента качества сертифицирована по Международному стандарту ISO 9001;
- Лицензия ФСБ на осуществление работ с использованием сведений, составляющих государственную тайну;
- Поставка специализированных компонентов (Xilinx, Altera, Analog Devices, Intersil, Interpoint, Microsemi, Aeroflex, Peregrine, Syfer, Eurofarad, Texas Instrument, Miteq, Cobham, E2V, MA-COM, Hittite, Mini-Circuits,General Dynamics и др.);

Помимо этого, одним из направлений компании «ЭлектроПласт» является направление «Источники питания». Мы предлагаем Вам помощь Конструкторского отдела:

- Подбор оптимального решения, техническое обоснование при выборе компонента;
- Подбор аналогов;
- Консультации по применению компонента;
- Поставка образцов и прототипов;
- Техническая поддержка проекта;
- Защита от снятия компонента с производства.

Как с нами связаться

Телефон: 8 (812) 309 58 32 (многоканальный)
Факс: 8 (812) 320-02-42
Электронная почта: org@eplast1.ru
Адрес: 198099, г. Санкт-Петербург, ул. Калинина, дом 2, корпус 4, литера А.