THIS DRAWING IS UNPUBLISHED. RELEASED FOR PUBLICATION -,- .
© COPYRIGHT - By - ALL RIGHTS RESERVED.

LOC	DIST
DF	AO

REVISIONS

P	LTR	DESCRIPTION	DATE	DWN	APVD
	K	REV PER ECO-12-000064	23JAN12	PY	DE

DESCRIPTION	MATERIAL	FINISH
SHRINK TUBING	MIL-I-23053	
RETAINING CLIP	BeCu ASTM-B-194 OR STAINLESS STEEL PER QQ-S-766	
SOCKET CONTACT	BERYLIUM COPPER PER ASTM B196	GOLD PLATE MIL-G-45204
HOUSING	GLASS REINFORCED VALOX & EPOXY	
GROMMET	FLUROROSILICONE	

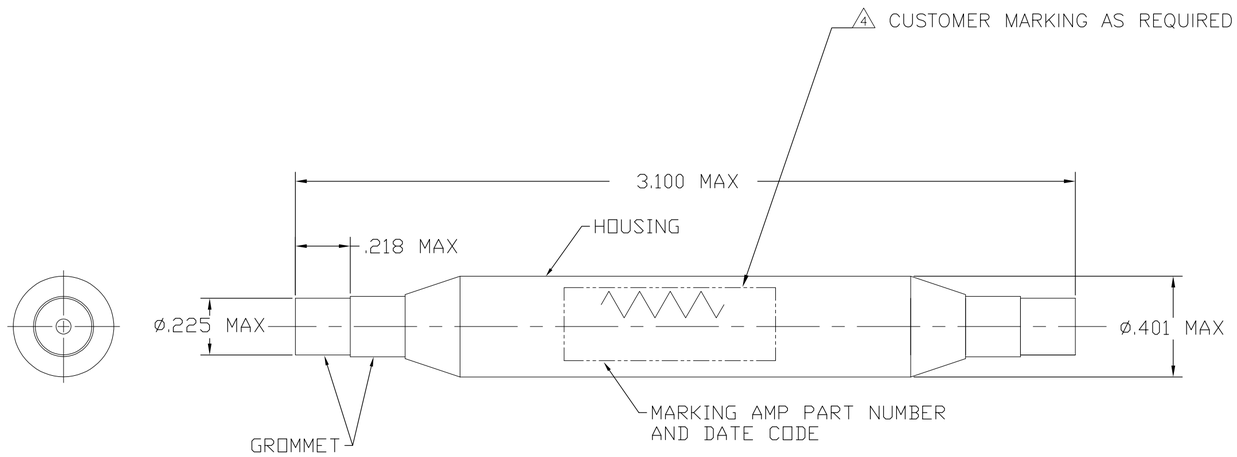

COMMENTS	CUST MARKING 4	RESISTOR SPEC	% TOLERANCE	WATTS	OHMS	PART NO
	–	RLR20C2202GR	±2°	1/2	22K	1-591917-4
	–	RLR32C1000GR	±2°	1	100	1-591917-3
	–	RLR07C1001GR	±2°	1/4	1K	1-591917-2
OBSOLETE	–	–	±1°	1/2	100K	1-591917-1
OBSOLETE	–	–	±1°	1/2	10K	1-591917-0
OBSOLETE	–	–	±1°	1/4	2.2K	591917-9
OBSOLETE	–	–	±1°	1/4	127	591917-8
OBSOLETE	–	RLR32C1000GS	±2°	1	100	591917-7
OBSOLETE	–		±1°	1/2	100	591917-6
	–	RLR32C1201GM	±2°	1	1.2K	591917-5
	–	RC20GF681J	±5°	1/2	680	591917-4
	–	RNC60J1002FS	±1°	1/8	10K	591917-3
	12810-1	RN65C1270F	±1°	1/2	127	591917-2
	–	RN65C1270F	±1°	1/2	127	591917-1

3 ENVIRONMENTS CREATED DURING OPERATION WHICH EXCEEDS THE WIRE SPLICE RATED PERFORMANCE IS THE RESPONSIBILITY OF THE USER. THE RESISTOR SPECIFICATIONS SHOULD BE CONSULTED.

2 PIN CONTACT, SEALING PLUGS & INSERTION/EXTRACTION TOOL TO BE ORDERED SEPARATELY.

A) PIN CONTACT: 2-592404-1
B) SEALING PLUG: 592104-1
C) TOOL 592105-1

1 THIS ASSEMBLY MEETS OR EXCEEDS THE GENERAL REQUIREMENTS OF MIL-T-81714.

THIS DRAWING IS A CONTROLLED DOCUMENT.

DIMENSIONS: INCHES

TOLERANCES UNLESS OTHERWISE SPECIFIED:
0 PLC ± -
1 PLC ± -
2 PLC ± .01
3 PLC ± .005
4 PLC ± -
ANGLES ± -

MATERIAL -
FINISH -

DWN T. THOMPSON 08NOV2001
CHK C. CHEHOVIN 03-10-96
APVD C. CHEHOVIN 03-10-96
PRODUCT SPEC –
APPLICATION SPEC –
WEIGHT –

TE Connectivity

NAME WIRE SPLICE, SINGLE SIZE 20

SIZE	CAGE CODE	DRAWING NO	RESTRICTED TO
A2	00779	C-591917	–

CUSTOMER DRAWING | SCALE 1:1 | SHEET 1 OF 1 | REV K

591917

1471-9 (3/11)

Компания «ЭлектроПласт» предлагает заключение долгосрочных отношений при поставках импортных электронных компонентов на взаимовыгодных условиях!

Наши преимущества:

- Оперативные поставки широкого спектра электронных компонентов отечественного и импортного производства напрямую от производителей и с крупнейших мировых складов;
- Поставка более 17-ти миллионов наименований электронных компонентов;
- Поставка сложных, дефицитных, либо снятых с производства позиций;
- Оперативные сроки поставки под заказ (от 5 рабочих дней);
- Экспресс доставка в любую точку России;
- Техническая поддержка проекта, помощь в подборе аналогов, поставка прототипов;
- Система менеджмента качества сертифицирована по Международному стандарту ISO 9001;
- Лицензия ФСБ на осуществление работ с использованием сведений, составляющих государственную тайну;
- Поставка специализированных компонентов (Xilinx, Altera, Analog Devices, Intersil, Interpoint, Microsemi, Aeroflex, Peregrine, Syfer, Eurofarad, Texas Instrument, Miteq, Cobham, E2V, MA-COM, Hittite, Mini-Circuits,General Dynamics и др.);

Помимо этого, одним из направлений компании «ЭлектроПласт» является направление «Источники питания». Мы предлагаем Вам помощь Конструкторского отдела:

- Подбор оптимального решения, техническое обоснование при выборе компонента;
- Подбор аналогов;
- Консультации по применению компонента;
- Поставка образцов и прототипов;
- Техническая поддержка проекта;
- Защита от снятия компонента с производства.

Как с нами связаться

Телефон: 8 (812) 309 58 32 (многоканальный)
Факс: 8 (812) 320-02-42
Электронная почта: org@eplast1.ru
Адрес: 198099, г. Санкт-Петербург, ул. Калинина, дом 2, корпус 4, литера А.