PRODUCT NO.
10022253-250CA
10022253-250CALF

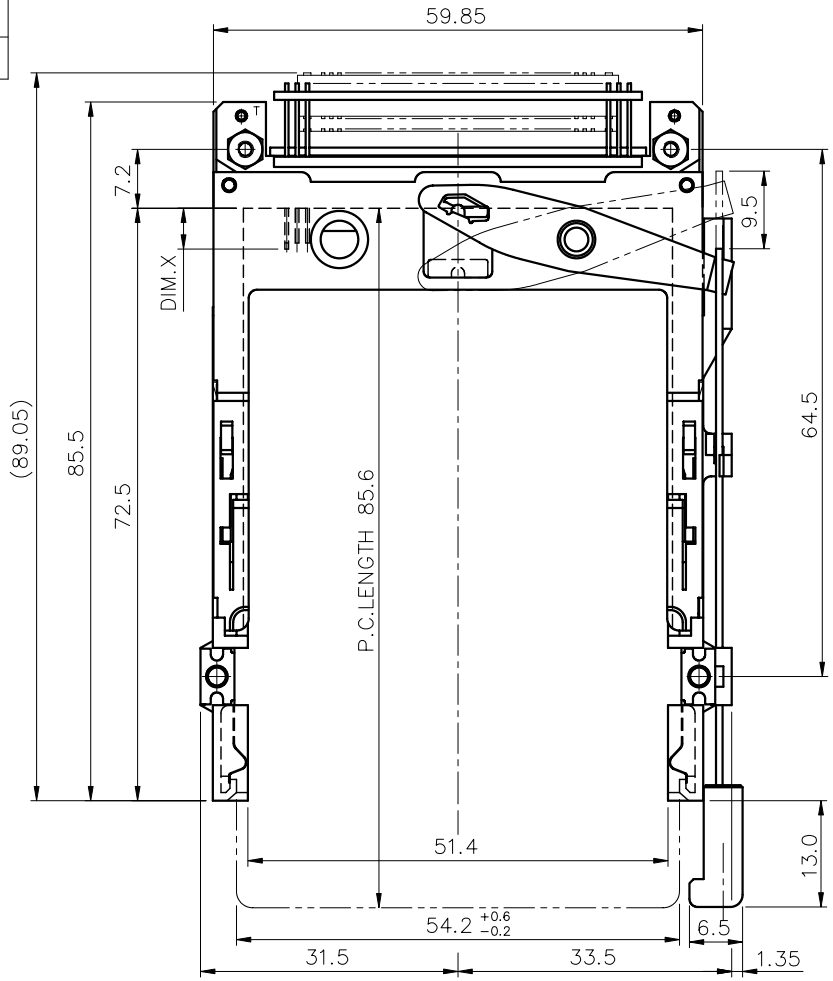

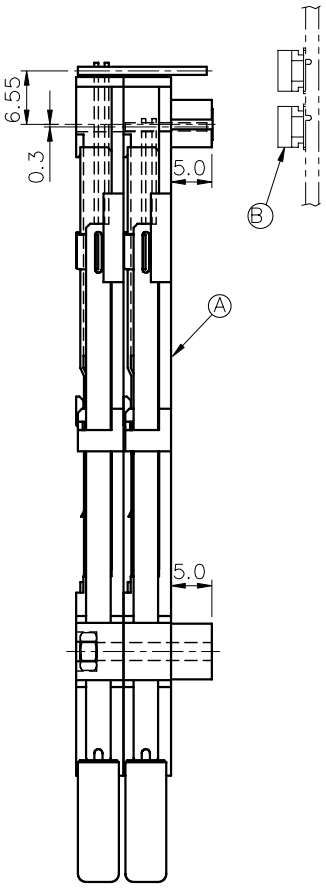

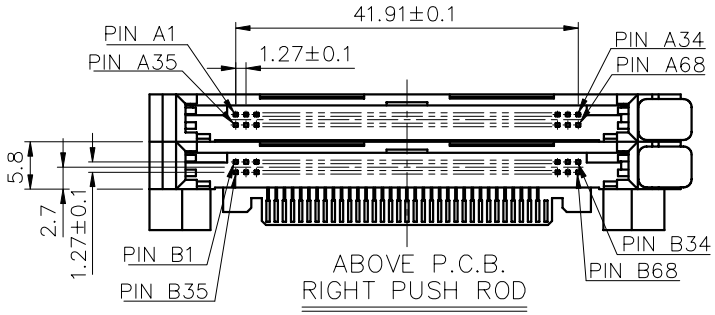

mat'l code				tolerance unless otherwise specified			CUSTOMER COPY	FCI www.fciconnect.com
rev.	ecn no.	dr	date	linear	±0.30		projection	title PCMCIA TRANSITION BOARD 3.3V, SMT TYPE 1/2/3
A	T03-0238	W L	06/20/03					
B	N04-0092	W B	12/01/04	angles	± 2°			
				dr	WENDY CHEN	01/27/03	unit mm/inch	product family PCMCIA / code
				engr	SPENCER LAI	01/27/03		size A3 / dwg no. 10022253
				chr	SCOTT LU	01/27/03	scale 1.2:1	sheet 1 OF 2
				appd	JENN TSAO	01/27/03		
sheet	revision	B	B					
index	sheet	1	2					

Tous droits strictement reserves. Reproduction ou communication a des tiers int sous quelque forme que ce soit sans autorisation ecrite du propietaire. propriete de c BERG ELECTRONICS. Droits de reproduction BERG ELECTRONICS bv

All rights strictly reserved. Reproduction or issue to third parties in any for whatever is not permitted without written authority from the proprietor. Property of c BERG ELECTRONICS. Copyright BERG ELECTRONICS bv

NOTES:

1. 8mm MIN. CARD EJECT.
2. EJECT TRAVEL: 9.5mm
3. PUSH ROD LOCATION AND P.C.B. SIDE ARE AS APPEARS INSTALLED.
4. MATERIAL
   - 4.1 HEADER ASS'Y:
     - PLASTIC : HOUSING ...LCP UL94V-0 BLACK
     - PIN : COPPER ALLOY
     - PCB : FR4
   - 4.2 EJECT MECHANISM ASS'Y:
     - PLASTIC : GUIDE: POLYPHTHARAMID UL94V-0 BLACK
     - : BUTTON: POLYPHTHARAMID UL94V-0 BLACK
     - PLATE AND PUSH ROD : STAINLESS
     - EMI CONTACT: PHOSPHOR BRONZE
5. FINISH (PIN)
   - UNDER PLATING : 0.5μm MIN. Ni
   - CONTACT AREA : 0.1μm MIN. GOLD OVER 0.5μm MIN. Pd-Ni
   - SOLDER TAIL(TIN LEAD OPTION) : 2.5μm MIN. Sn-Pb
   - SOLDER TAIL(LEAD FREE OPTION) : 2.5μm MIN. PURE TIN
6. IF LEAD FREE P/N. THE HOUSING WILL WITHSTAND EXPOSURE TO 260°C PEAK TEMPERATURE FOR 10 SECONDS IN A WAVE SOLDER APPLICATION WITH A 1.00MM MINIMUM THICK CIRCUIT BOARD.
7. LEAD FREE PRODUCT MEETS EUROPEAN UNION DIRECTIVES AND OTHER COUNTRY REGULATIONS AS DISCRIBLED IN GS-22-008
8. IF LEAD FREE P/N. PACKAGING MEETS GS-14-920 SPECIFICATION
9. DIM "X"

4.25±0.1	3.5±0.1	5.0±0.1
OTHERS	36,67	1,17,34,35,51,68

ORDERING INFORMATION

NAME	PART NO.	Q'TY
(A) EJECT HEADER ASS'Y	10022253-250CA	1
(B) MATING RECEPTACLE	91931-31169	2

NAME	PART NO.	Q'TY
(A) EJECT HEADER ASS'Y	10022253-250CALF	1
(B) MATING RECEPTACLE	91931-31169LF	2

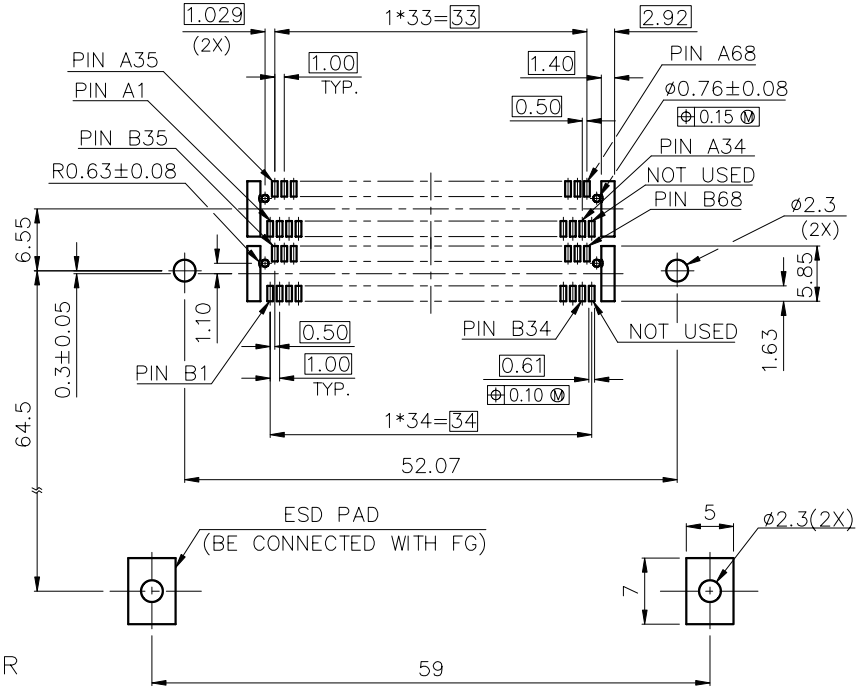

BOARD VIEW FROM CONNECTOR MOUNTED SIDE
TOP OF BOARD IN APPLICATION

mat'l code				tolerance unless otherwise specified			CUSTOMER COPY	FCI www.fciconnect.com	
rev.	ecn no.	dr	date	linear	±0.1		projection	title P.C.B LAYOUT	
A									
B				angles					
				dr	WENDY CHEN	01/27/03	unit mm/inch	product family PCMCIA	code
				engr	SPENCER LAI	01/27/03		size A3 / dwg no. 10022253	sheet 2 OF
				chr	SCOTT LU	01/27/03	scale		
				appd	JENN TSAO	01/27/03			
sheet index	revision sheet								

Tous droits strictement reserves. Reproduction ou communication a des tiers int sous quelque forme que ce soit sans autorisation ecrite du propietaire. propriete de c BERG ELECTRONICS. Droits de reproduction BERG ELECTRONICS bv

All rights strictly reserved. Reproduction or issue to third parties in any for whatever is not permitted without written authority from the proprietor. Property of c BERG ELECTRONICS. Copyright BERG ELECTRONICS bv

Компания «ЭлектроПласт» предлагает заключение долгосрочных отношений при поставках импортных электронных компонентов на взаимовыгодных условиях!

Наши преимущества:

- Оперативные поставки широкого спектра электронных компонентов отечественного и импортного производства напрямую от производителей и с крупнейших мировых складов;
- Поставка более 17-ти миллионов наименований электронных компонентов;
- Поставка сложных, дефицитных, либо снятых с производства позиций;
- Оперативные сроки поставки под заказ (от 5 рабочих дней);
- Экспресс доставка в любую точку России;
- Техническая поддержка проекта, помощь в подборе аналогов, поставка прототипов;
- Система менеджмента качества сертифицирована по Международному стандарту ISO 9001;
- Лицензия ФСБ на осуществление работ с использованием сведений, составляющих государственную тайну;
- Поставка специализированных компонентов (Xilinx, Altera, Analog Devices, Intersil, Interpoint, Microsemi, Aeroflex, Peregrine, Syfer, Eurofarad, Texas Instrument, Miteq, Cobham, E2V, MA-COM, Hittite, Mini-Circuits,General Dynamics и др.);

Помимо этого, одним из направлений компании «ЭлектроПласт» является направление «Источники питания». Мы предлагаем Вам помощь Конструкторского отдела:

- Подбор оптимального решения, техническое обоснование при выборе компонента;
- Подбор аналогов;
- Консультации по применению компонента;
- Поставка образцов и прототипов;
- Техническая поддержка проекта;
- Защита от снятия компонента с производства.

Как с нами связаться

Телефон: 8 (812) 309 58 32 (многоканальный)
Факс: 8 (812) 320-02-42
Электронная почта: org@eplast1.ru
Адрес: 198099, г. Санкт-Петербург, ул. Калинина, дом 2, корпус 4, литера А.