THIS DRAWING IS UNPUBLISHED. RELEASED FOR PUBLICATION 20
© COPYRIGHT 20 BY - ALL RIGHTS RESERVED.

REVISIONS

P	LTR	DESCRIPTION	DATE	DWN	APVD
	A	INITIAL	22JAN2015	DW	CW
	A1	ECR-15-010519	20JUN2015	DW	CW
	A2	ECR-16-010326	07JUL2016	DW	DW
	A3	ECR-16-018349	30DEC2016	DW	CW

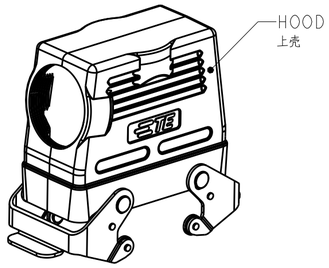

SCALE 1:2

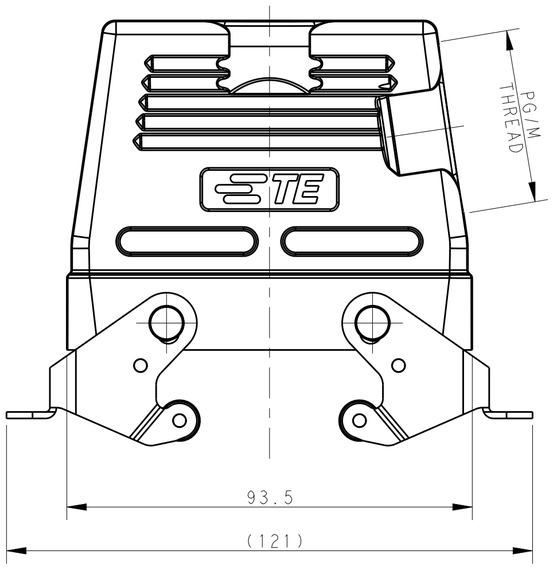

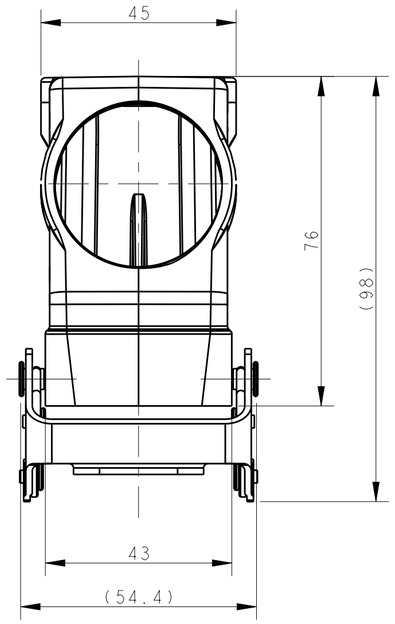

NOTES:
1. TECHNICAL CHARACTERISTICS:
   HOOD MATERIAL: DIE CAST ALUMINIUM ALLOY
   HOOD SURFACE: CONDUCTIVE PAINTING
   HOOD SURFACE COLOR: TRANSPARENCY
   HOOD RESISTANCE: ≤10 mΩ
   DEGREE OF PROTECTION: IP65 (MATED)

注释:
1. 技术参数:
   上壳材料: 铝合金
   上壳表面处理: 喷导电漆
   上壳表面处理颜色: 透明
   上壳电阻: ≤10 mΩ
   防护等级: IP65(配合)

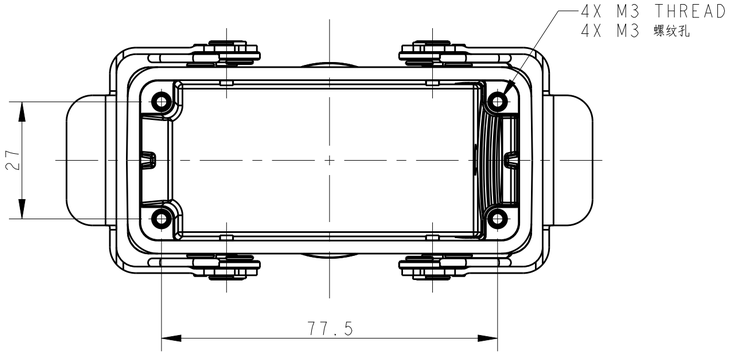

PART NUMBER 零件料号		PART DESCRIPTION 零件描述	PG/M THREAD PG/M 螺纹孔
T1270165121-000	H16B-TSBHS-EMC-PG21	H16B EMC HOOD,SIDE ENTRY PG21,STAINLESS STEEL DOUBLE LOCKING,HIGH CONSTRUCTION H16B屏蔽上壳,侧出PG21,不锈钢双扣,高结构	PG21
T1270165129-000	H16B-TSBHS-EMC-PG29	H16B EMC HOOD,SIDE ENTRY PG29,STAINLESS STEEL DOUBLE LOCKING,HIGH CONSTRUCTION H16B屏蔽上壳,侧出PG29,不锈钢双扣,高结构	PG29
T1270165125-000	H16B-TSBHS-EMC-M25	H16B EMC HOOD,SIDE ENTRY M25,STAINLESS STEEL DOUBLE LOCKING,HIGH CONSTRUCTION H16B屏蔽上壳,侧出M25,不锈钢双扣,高结构	M25
T1270165132-000	H16B-TSBHS-EMC-M32	H16B EMC HOOD,SIDE ENTRY M32,STAINLESS STEEL DOUBLE LOCKING,HIGH CONSTRUCTION H16B屏蔽上壳,侧出M32,不锈钢双扣,高结构	M32
T1270165140-000	H16B-TSBHS-EMC-M40	H16B EMC HOOD,SIDE ENTRY M40,STAINLESS STEEL DOUBLE LOCKING,HIGH CONSTRUCTION H16B屏蔽上壳,侧出M40,不锈钢双扣,高结构	M40

THIS DRAWING IS A CONTROLLED DOCUMENT.

DIMENSIONS: mm

TOLERANCES UNLESS OTHERWISE SPECIFIED:
0 PLC ±-
1 PLC ±-
2 PLC ±-
3 PLC ±-
4 PLC ±-
ANGLES ±-

MATERIAL - -
FINISH - -

DWN DAVID WANG 10JUL2014
CHK CHRIS WANG 10JUL2014
APVD XIANG XU 10JUL2014
PRODUCT SPEC 108-137016
APPLICATION SPEC 114-137016
WEIGHT -

TE Connectivity

NAME H16B-TSBHS-EMC-PG/M

SIZE A2 | CAGE CODE 00779 | DRAWING NO C-T12701651XX000 | RESTRICTED TO -

CUSTOMER DRAWING | SCALE 1:1 | SHEET 1 OF 1 | REV A3

1471-9 (3/13)

Компания «ЭлектроПласт» предлагает заключение долгосрочных отношений при поставках импортных электронных компонентов на взаимовыгодных условиях!

Наши преимущества:

- Оперативные поставки широкого спектра электронных компонентов отечественного и импортного производства напрямую от производителей и с крупнейших мировых складов;
- Поставка более 17-ти миллионов наименований электронных компонентов;
- Поставка сложных, дефицитных, либо снятых с производства позиций;
- Оперативные сроки поставки под заказ (от 5 рабочих дней);
- Экспресс доставка в любую точку России;
- Техническая поддержка проекта, помощь в подборе аналогов, поставка прототипов;
- Система менеджмента качества сертифицирована по Международному стандарту ISO 9001;
- Лицензия ФСБ на осуществление работ с использованием сведений, составляющих государственную тайну;
- Поставка специализированных компонентов (Xilinx, Altera, Analog Devices, Intersil, Interpoint, Microsemi, Aeroflex, Peregrine, Syfer, Eurofarad, Texas Instrument, Miteq, Cobham, E2V, MA-COM, Hittite, Mini-Circuits,General Dynamics и др.);

Помимо этого, одним из направлений компании «ЭлектроПласт» является направление «Источники питания». Мы предлагаем Вам помощь Конструкторского отдела:

- Подбор оптимального решения, техническое обоснование при выборе компонента;
- Подбор аналогов;
- Консультации по применению компонента;
- Поставка образцов и прототипов;
- Техническая поддержка проекта;
- Защита от снятия компонента с производства.

Как с нами связаться

Телефон: 8 (812) 309 58 32 (многоканальный)
Факс: 8 (812) 320-02-42
Электронная почта: org@eplast1.ru
Адрес: 198099, г. Санкт-Петербург, ул. Калинина, дом 2, корпус 4, литера А.