RADIALL® COAXIAL CONNECTORS	- TECHNICAL DATA	R280.751.350	
		Issue : 9721	Page
SOLDERING HERMETIC SEAL -		Series : ACC. COAX	1 / 1

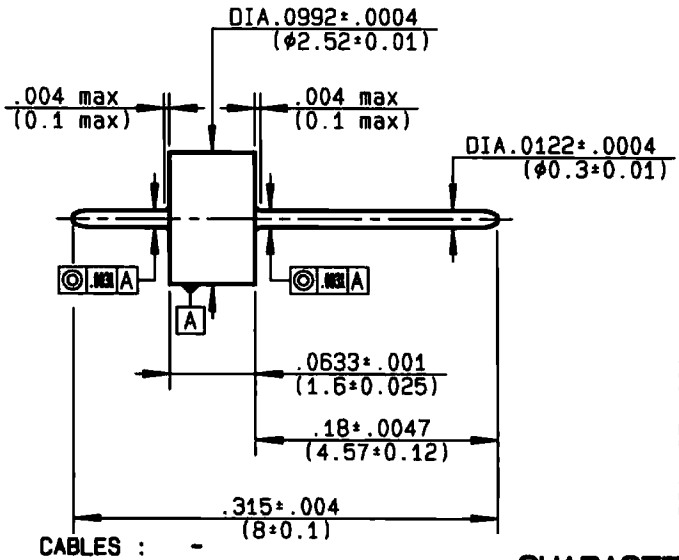

CABLES : -

PANEL DRILLING

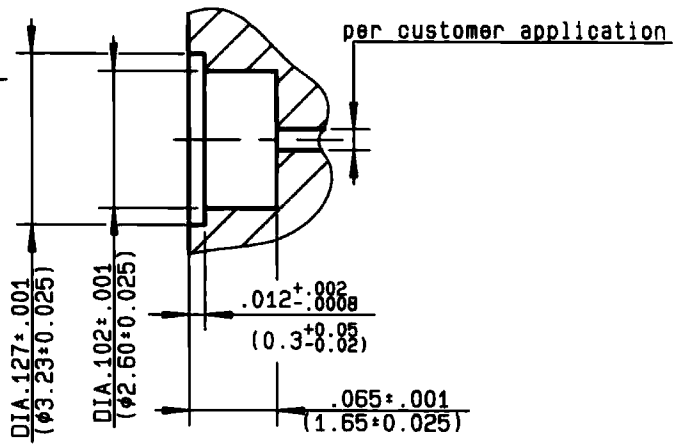

CHARACTERISTICS

NOMINAL IMPEDANCE	50	Ω
FREQUENCY RANGE	0-26.5	GHz
TEMPERATURE RATING	-65/+200	°C
VSWR	NA + - x F(GHz)Maxi	
RF INSERTION LOSS	NA √F(GHz) dB Maxi	
VOLTAGE RATING	335	Vrms Max
DIELECTRIC WITHSTANDING VOLTAGE	1000	Vrms min
INSULATION RESISTANCE	5000	MΩ min
HERMETIC SEAL	1.10-8 10-8	cc/s Atm.cm3/s
LEAKAGE (pressurized only)	- NA	psi MPa
WEIGTH	0 -	Oz g
-		

STANDARDISATION	-	
	-	
	-	
	-	
	-	
CABLE RETENTION	0 NA	lb min N
CENTER CONTACT RETENTION		
Axial force - mating end	4.49 20	lb min N
Axial force - opposite end	4.49 20	lb min N
Torque (Min)	0 NA	inch.oz cm.N
RECOMMENDED TORQUES		
Mating	0 NA	inch.lb cm.N
Panel nut	0 NA	inch.lb cm.N
Clamp nut	0 NA	inch.lb cm.N

CONSTRUCTION

CONNECTOR PARTS	MATERIALS	FINISH
BODY	-	-
OUTER CONTACT	FERRO NICKEL	GOLD OVER NICKEL
CENTER CONTACT	FERRO NICKEL	GOLD OVER NICKEL
INSULATOR	MATCHED GLASS	-
-	-	-
-	-	-
-	-	-
-	-	-
-	-	-

ISSUE	REVISION No	DESCRIPTION	BY	DATE
.	.	.	.	.
.	.	.	.	.
9721	97-05-013	Updated seal dimension	TRIPIER	20/05/97
A1	.	Drawn on new border .0992 -> .0996	LELEU	30/09/93

Initiated on	12/10/89	The information given here is subject to change without notice. Design changes may be in order to inprove the product. - -
Superseded on	30/09/93	

RADIALL®

GRANGE

Компания «ЭлектроПласт» предлагает заключение долгосрочных отношений при поставках импортных электронных компонентов на взаимовыгодных условиях!

Наши преимущества:

- Оперативные поставки широкого спектра электронных компонентов отечественного и импортного производства напрямую от производителей и с крупнейших мировых складов;
- Поставка более 17-ти миллионов наименований электронных компонентов;
- Поставка сложных, дефицитных, либо снятых с производства позиций;
- Оперативные сроки поставки под заказ (от 5 рабочих дней);
- Экспресс доставка в любую точку России;
- Техническая поддержка проекта, помощь в подборе аналогов, поставка прототипов;
- Система менеджмента качества сертифицирована по Международному стандарту ISO 9001;
- Лицензия ФСБ на осуществление работ с использованием сведений, составляющих государственную тайну;
- Поставка специализированных компонентов (Xilinx, Altera, Analog Devices, Intersil, Interpoint, Microsemi, Aeroflex, Peregrine, Syfer, Eurofarad, Texas Instrument, Miteq, Cobham, E2V, MA-COM, Hittite, Mini-Circuits,General Dynamics и др.);

Помимо этого, одним из направлений компании «ЭлектроПласт» является направление «Источники питания». Мы предлагаем Вам помощь Конструкторского отдела:

- Подбор оптимального решения, техническое обоснование при выборе компонента;
- Подбор аналогов;
- Консультации по применению компонента;
- Поставка образцов и прототипов;
- Техническая поддержка проекта;
- Защита от снятия компонента с производства.

Как с нами связаться

Телефон: 8 (812) 309 58 32 (многоканальный)
Факс: 8 (812) 320-02-42
Электронная почта: org@eplast1.ru
Адрес: 198099, г. Санкт-Петербург, ул. Калинина, дом 2, корпус 4, литера А.