REVISIONS				
SYM	ZONE	ECN, ERN NO.	DATE	APPRD.
H		PRODUCT DRAWING	00/01/26	K.L.

THIS IS A CAD DRAWING. DO NOT MANUALLY REVISE!

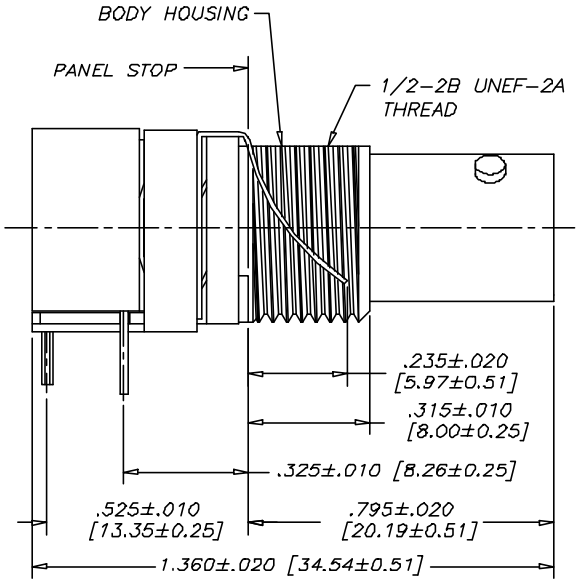

SIDE VIEW

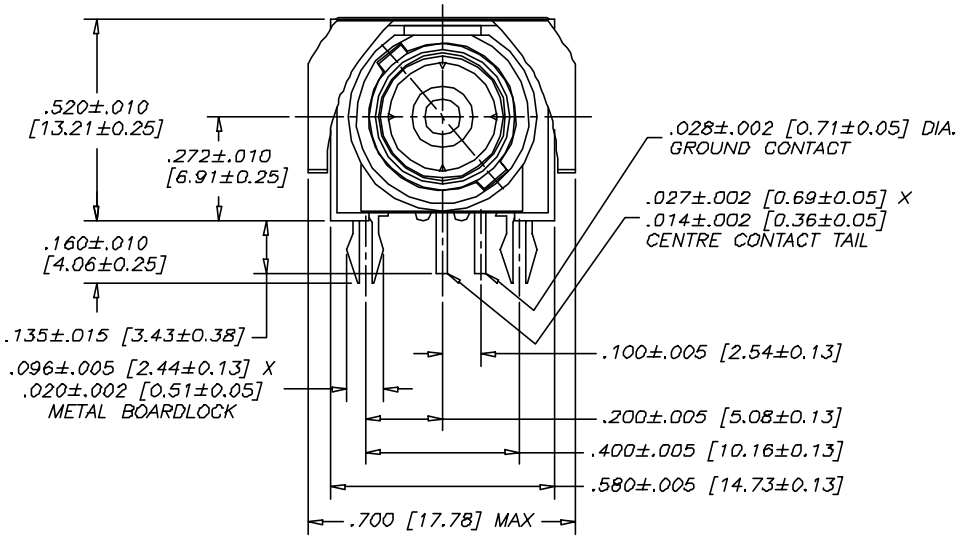

FRONT VIEW

MECHANICAL SPECIFICATION:

BODY HOUSING : THERMOPLASTIC POLYESTER

PANEL GROUND SPRING: COPPER ALLOY, TIN PLATED

CENTER CONTACT : PHOSPHOR BRONZE, 10 MICROINCHES [0.25 MICRONS] GOLD PLATED OVER NICKEL ON MATING AREA AND TIN ON PCB TAILS.

METAL BODY : HIGH STRENGTH ZINC DIECAST NICKEL PLATED

ELECTRICAL SPECIFICATION: (TYPICAL 10,000 pF)

CAPACITANCE	10000 pF ± 15%
DIELECTRIC WITHSTANDING VOLTAGE	1000 VDC 500 V RMS
WORKING VOLTAGE	200 VDC
IMPEDANCE (SEE PART NUMBER)	50 OR 75 OHM NOMINAL
OPERATING TEMPERATURE	−20°C TO +85°C

NOTE: BOARDLOCKS ARE ELECTRICALLY CONNECTED TO THE METAL BODY.

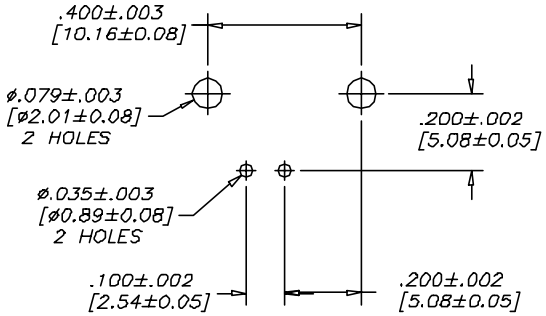

P.C.B. CONFIGURATION

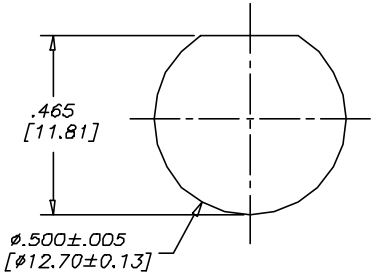

RECOMMENDED PANEL CUT-OUT

AMPHENOL PART NO.	IMPEDANCE
456-117	50 OHM
456-717	75 OHM

THIS DOCUMENT CONTAINS PROPRIETARY INFORMATION AND SUCH INFORMATION MAY NOT BE DISCLOSED TO OTHERS FOR ANY PURPOSE OR USED FOR MANUFACTURING PURPOSES WITHOUT WRITTEN PERMISSION FROM AMPHENOL CANADA CORP.

DRAWN I.ESSAJEE	DATE 92/08/28	Amphenol Canada Corp.
CHECKED		
DESIGNED F.BRIONES	92/08/28	TITLE 456 SERIES CAPACITIVELY DECOUPLED B.N.C. CONNECTOR, RIGHT ANGLE (10,000 pF)
APPROVED		
INDUSTRIAL ENG. APPRD.		
ENGINEERING RELEASE NO.		
REF.		DWG DRAWING NO. P-456-X17 REV. H
DIMENSIONS ARE IN INCHES[mm]	CODE IDENT. NO. 03554	SCALE N.T.S. WT. ——— SURF. ——— SHEET 1 OF 1

Компания «ЭлектроПласт» предлагает заключение долгосрочных отношений при поставках импортных электронных компонентов на взаимовыгодных условиях!

Наши преимущества:

- Оперативные поставки широкого спектра электронных компонентов отечественного и импортного производства напрямую от производителей и с крупнейших мировых складов;
- Поставка более 17-ти миллионов наименований электронных компонентов;
- Поставка сложных, дефицитных, либо снятых с производства позиций;
- Оперативные сроки поставки под заказ (от 5 рабочих дней);
- Экспресс доставка в любую точку России;
- Техническая поддержка проекта, помощь в подборе аналогов, поставка прототипов;
- Система менеджмента качества сертифицирована по Международному стандарту ISO 9001;
- Лицензия ФСБ на осуществление работ с использованием сведений, составляющих государственную тайну;
- Поставка специализированных компонентов (Xilinx, Altera, Analog Devices, Intersil, Interpoint, Microsemi, Aeroflex, Peregrine, Syfer, Eurofarad, Texas Instrument, Miteq, Cobham, E2V, MA-COM, Hittite, Mini-Circuits,General Dynamics и др.);

Помимо этого, одним из направлений компании «ЭлектроПласт» является направление «Источники питания». Мы предлагаем Вам помощь Конструкторского отдела:

- Подбор оптимального решения, техническое обоснование при выборе компонента;
- Подбор аналогов;
- Консультации по применению компонента;
- Поставка образцов и прототипов;
- Техническая поддержка проекта;
- Защита от снятия компонента с производства.

Как с нами связаться

Телефон: 8 (812) 309 58 32 (многоканальный)
Факс: 8 (812) 320-02-42
Электронная почта: org@eplast1.ru
Адрес: 198099, г. Санкт-Петербург, ул. Калинина, дом 2, корпус 4, литера А.