THIS DRAWING IS UNPUBLISHED. RELEASED FOR PUBLICATION 1997
© COPYRIGHT 1997 BY TYCO ELECTRONICS CORPORATION. ALL RIGHTS RESERVED.

LOC	DIST
A1	–

REVISIONS

P	LTR	DESCRIPTION	DATE	DWN	APVD
	B2	Released as per ECR-07-019955	22.08.07	SK	TS
	B3	**REVISED PER ECO-09-027197**	**21JAN10**	**KK**	**HMR**

PN ~~2-6~~ & 1-1

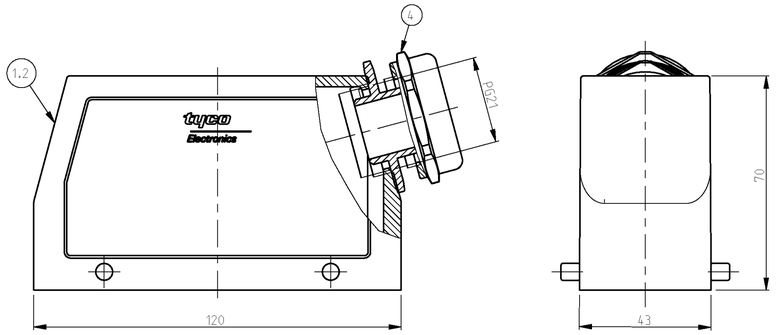

~~PN 1-3~~

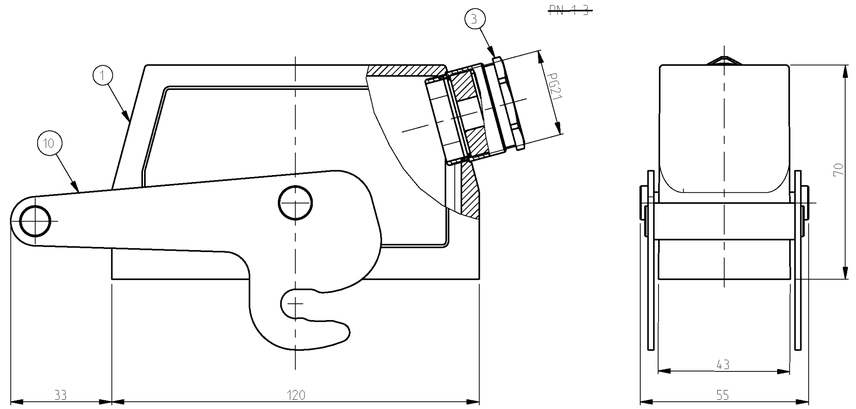

PN 2-1 & 1-1

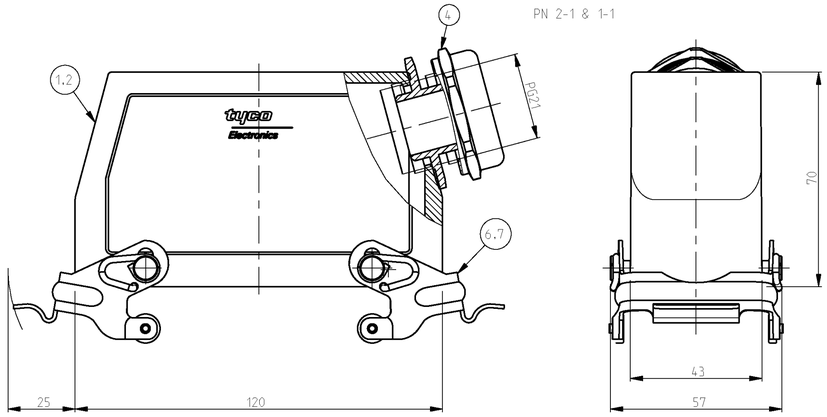

PN 2-3

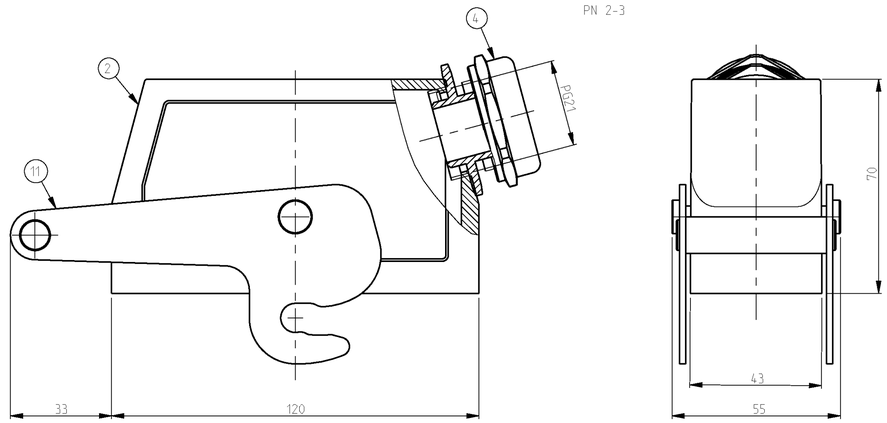

PN 1-7

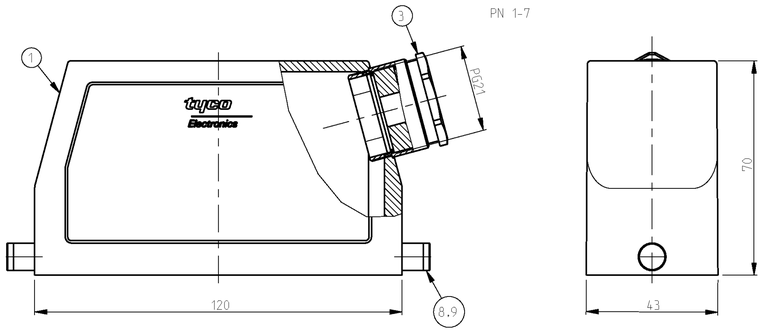

PN 2-7

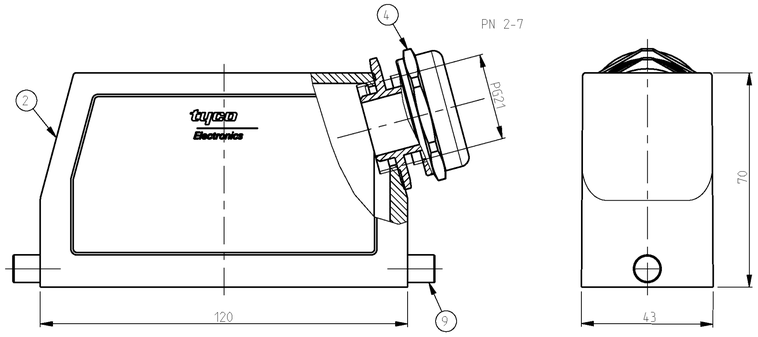

NOTES.

1 Material:Housing:Aluminium Diecasting Alloy

2 Surface:Varnish grey

3 Varnish on the inside not necessary

4 Packaging
Quantity 5 Pieces in a box

5 OBSOLETE PARTS: OBSOLETE CIS STREAMLINING PER D.RENAUD/D.SINISI

PN 2-7

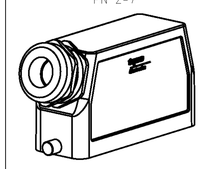

SCALE 1:2

~~PN 1-3~~

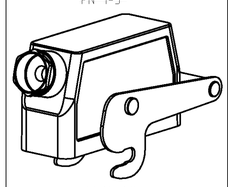

SCALE 1:2

PN 2-3

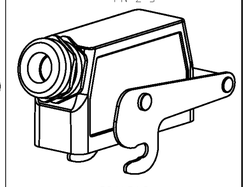

SCALE 1:2

~~PN 2-6~~ & 1-1

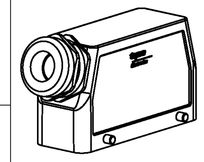

SCALE 1:2

PN 2-1 & 1-1

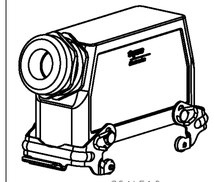

SCALE 1:2

PN 1-7

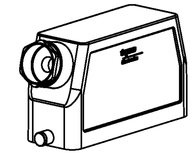

SCALE 1:2

OBSOLETE 5 | OBSOLETE 5

2-3	1-3	2-7	1-7	2-1	1-1	2-6	1-6	DESCRIPTION	MATERIAL	SURFACE	COLOR	TEM NO	REMARKS
1								ZB-Central clip	Stainless steel	-		11	
								ZB-Central clip	Steel	Zinc plated	Blue	10	
		2						VS-Clip bolt	Stainless steel	-		9	
			2					VS-Clip bolt	Steel	Zinc plated	Blue	8	
				2				VS-Locking clip	Stainless steel	-		7	
					2			VS-Locking clip	Steel	Zinc plated	Blue	6	
						4		VS-Locking clip bolt	Stainless steel	-		5	
1		1		1				Cable connection round	Brass	Nickel plated		4	
			1		1		1	PG-Gland fitting pg21	Brass	Nickel plated		3	
1		1		1				Hood HB.24.Pg.1.21	Aluminium	Aluminiumoxide	Black	2	
			1		1		1	Hood HB.24.Pg.1.21	Aluminium	-	Grey	1	

DESCRIPTION
HB.24.Sts.1.21
HB-K.24.Sts.1.21
HB.24.Sts-VS.1.21
HB-K.Sts-VS.1.21
HB.24.Sts-GR.1.21
HB-K.24.Sts-GR.1.21
HB-Z.24.Sts.ZB.1.21
HB-K/Z.24.Sts-ZB.1.21

THIS DRAWING IS A CONTROLLED DOCUMENT FOR TYCO ELECTRONICS CORPORATION. IT IS SUBJECT TO CHANGE AND THE CONTROLLING ENGINEERING ORGANIZATION SHOULD BE CONTACTED FOR THE LATEST REVISION.

DIMENSIONS: mm

TOLERANCES UNLESS OTHERWISE SPECIFIED:
± .002 INCH
± .050 MM
± .002 DEG-MIN-SEC
± .001 DEG DECIMAL

0 PLC	±
1 PLC	±
2 PLC	±
3 PLC	±
4 PLC	±
ANGLES	±

MATERIAL

FINISH

DWN Schweiger 17.07.1997
CHK Schnurfeil 17.07.1997
APVD –

PRODUCT SPEC
108-74001
108-74003

APPLICATION SPEC
114-74001
114-74004

WEIGHT

Tyco Electronics
Tyco Electronics,AMP,GmbH
D-53819,Neunkirchen,Germany

NAME
Hood
HB.24

SIZE	CAGE CODE	DRAWING NO	RESTRICTED TO
A1	00779	C-1102314	–

CUSTOMER DRAWING | SCALE 1:1 | SHEET 1 OF 1 | REV B3

AMP 4805 REV 31MAR2000

Pro/ENGINEER DRAWING

Компания «ЭлектроПласт» предлагает заключение долгосрочных отношений при поставках импортных электронных компонентов на взаимовыгодных условиях!

Наши преимущества:

- Оперативные поставки широкого спектра электронных компонентов отечественного и импортного производства напрямую от производителей и с крупнейших мировых складов;
- Поставка более 17-ти миллионов наименований электронных компонентов;
- Поставка сложных, дефицитных, либо снятых с производства позиций;
- Оперативные сроки поставки под заказ (от 5 рабочих дней);
- Экспресс доставка в любую точку России;
- Техническая поддержка проекта, помощь в подборе аналогов, поставка прототипов;
- Система менеджмента качества сертифицирована по Международному стандарту ISO 9001;
- Лицензия ФСБ на осуществление работ с использованием сведений, составляющих государственную тайну;
- Поставка специализированных компонентов (Xilinx, Altera, Analog Devices, Intersil, Interpoint, Microsemi, Aeroflex, Peregrine, Syfer, Eurofarad, Texas Instrument, Miteq, Cobham, E2V, MA-COM, Hittite, Mini-Circuits,General Dynamics и др.);

Помимо этого, одним из направлений компании «ЭлектроПласт» является направление «Источники питания». Мы предлагаем Вам помощь Конструкторского отдела:

- Подбор оптимального решения, техническое обоснование при выборе компонента;
- Подбор аналогов;
- Консультации по применению компонента;
- Поставка образцов и прототипов;
- Техническая поддержка проекта;
- Защита от снятия компонента с производства.

Как с нами связаться

Телефон: 8 (812) 309 58 32 (многоканальный)
Факс: 8 (812) 320-02-42
Электронная почта: org@eplast1.ru
Адрес: 198099, г. Санкт-Петербург, ул. Калинина, дом 2, корпус 4, литера А.