THIS DRAWING IS UNPUBLISHED. RELEASED FOR PUBLICATION 20
© COPYRIGHT 20 BY - ALL RIGHTS RESERVED.

REVISIONS

P	LTR	DESCRIPTION	DATE	DWN	APVD
	A	INITIAL RELEASE	17JUN2015	DL	CW

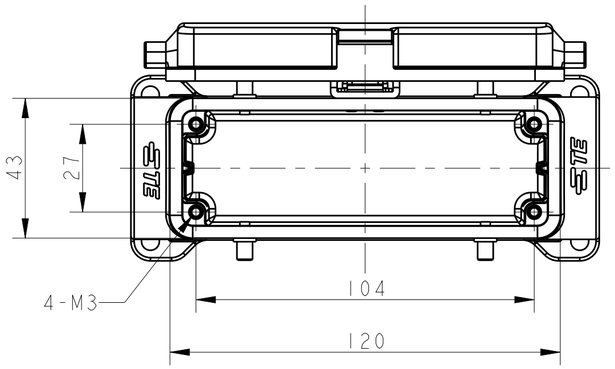

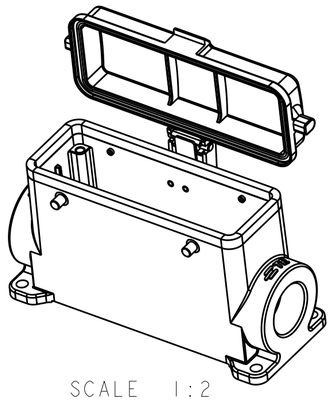

SCALE 1:2

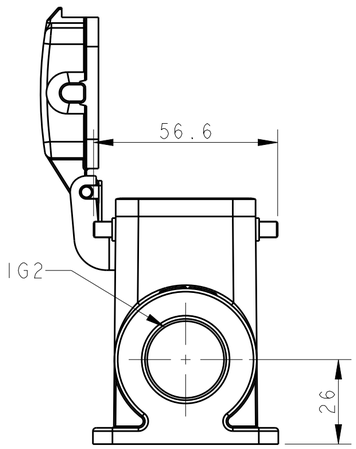

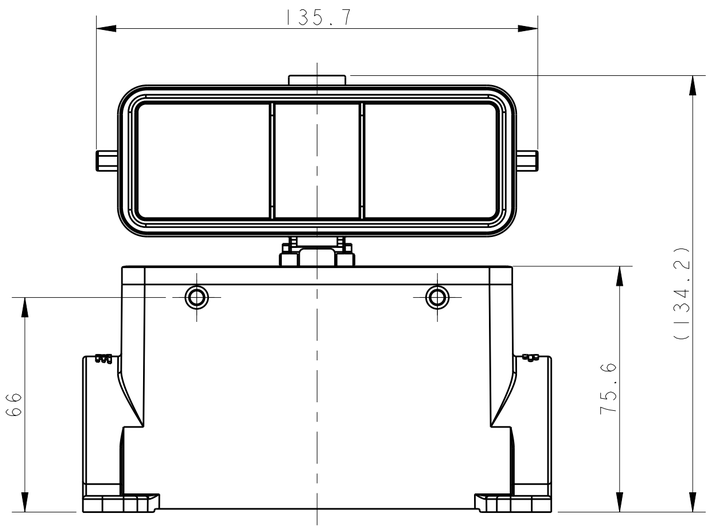

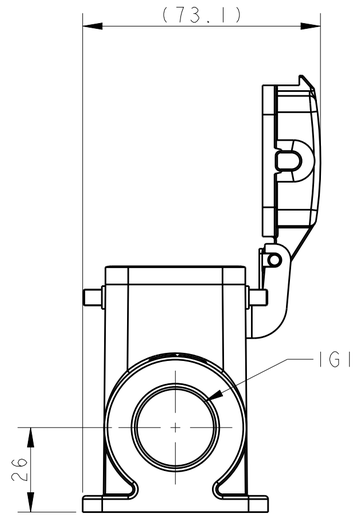

NOTES:
1. TECHNICAL CHARACTERISTICS:
   BODY MATERIAL: DIE CAST ALUMINIUM ALLOY
   SURFACE TREATMENT: POWDER-COATED, GRAY
   OPERATION TEMPERATURE: -40-+125°C
   DEGREE OF PROTECTION: IP65 (MATED)

注释:
1. 技术参数:
   主体材料: 铝合金
   表面处理: 粉末喷涂, 灰色
   工作温度: -40-+125°C
   防护等级: IP65(配合)

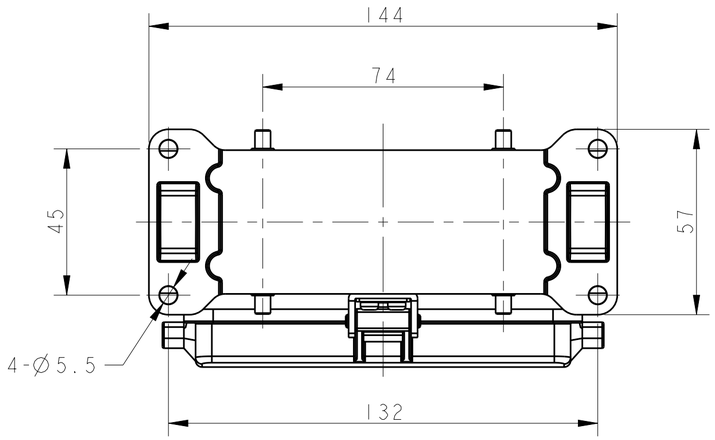

TYPE 1: HIGH BODY + PLASTIC PROTECITON COVER

ASSEMBLY PART NUMBER	TYPE	ASSEMBLY PART DESCRIPTION	IG1	IG2
T1490240121-000	TYPE 1	H24B-SDRH-BO-PG21	PG21	-
T1490240125-000		H24B-SDRH-BO-M25	M25	-
T1490240129-000		H24B-SDRH-BO-PG29	PG29	-
T1490240132-000		H24B-SDRH-BO-M32	M32	-
T1490240221-000		H24B-SDRH-BO-2PG21	PG21	PG21
T1490240229-000		H24B-SDRH-BO-2PG29	PG29	PG29
T1490240232-000		H24B-SDRH-BO-2M32	M32	M32

THIS DRAWING IS A CONTROLLED DOCUMENT.

DIMENSIONS: mm

TOLERANCES UNLESS OTHERWISE SPECIFIED:
0 PLC ±-
1 PLC ±-
2 PLC ±-
3 PLC ±-
4 PLC ±-
ANGLES ±-

MATERIAL: TBD -

FINISH: - -

DWN DAVID LI 17JUN2015
CHK CHRIS WANG 17JUN2015
APVD XU XIANG 17JUN2015
PRODUCT SPEC 108-137013
APPLICATION SPEC 114-137013
WEIGHT -

TE Connectivity

NAME H24B-SDRH-BO-PG/M &DWG_TITLE_2 -

SIZE A2 | CAGE CODE - | DRAWING NO ©-T149024XXXX000 | RESTRICTED TO -

CUSTOMER DRAWING | SCALE 3:4 | SHEET 1 OF 2 | REV A

1471-9 (3/13)

THIS DRAWING IS UNPUBLISHED. RELEASED FOR PUBLICATION 20
© COPYRIGHT 20 BY - ALL RIGHTS RESERVED.

REVISIONS

P	LTR	DESCRIPTION	DATE	DWN	APVD
	A	INITIAL RELEASE	17JUN2015	DL	CW

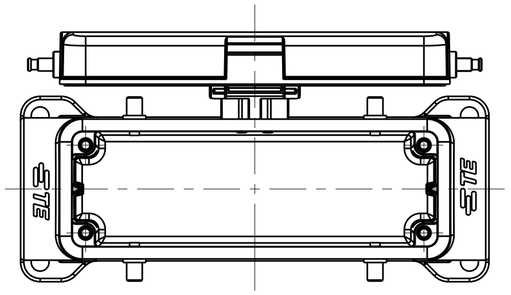

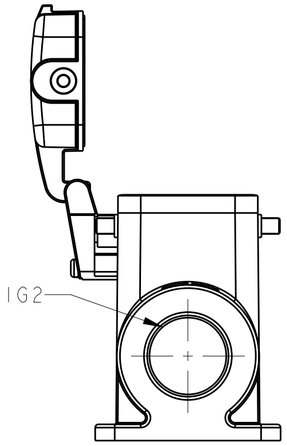

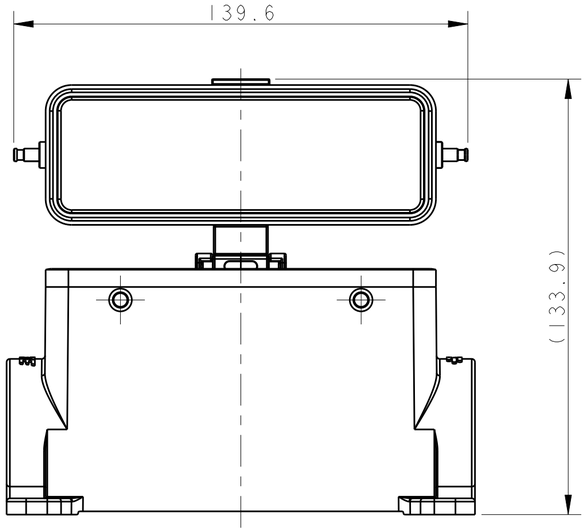

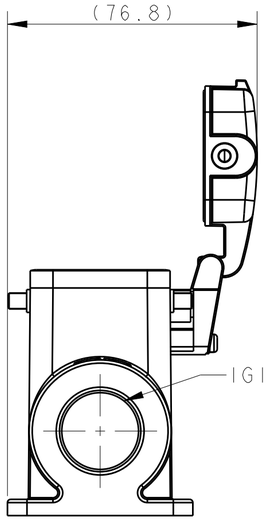

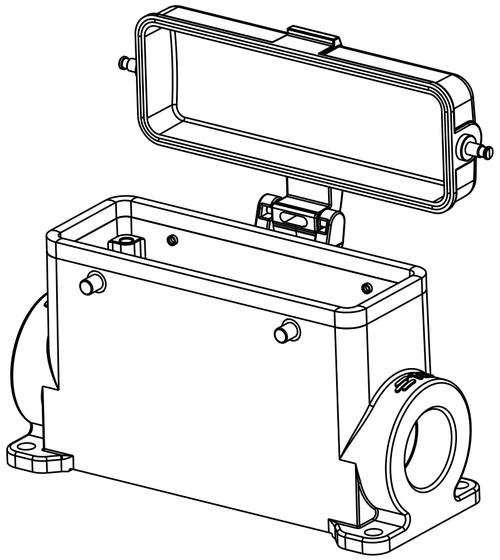

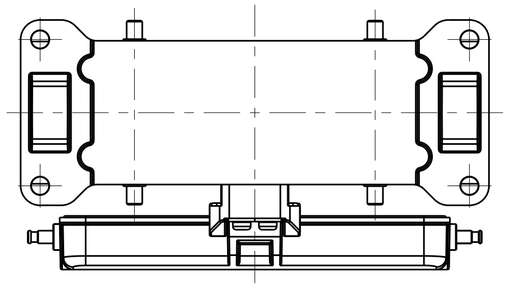

ASSEMBLY PART NUMBER	TYPE	ASSEMBLY PART DESCRIPTION	IG1	IG2
T1490241121-000	TYPE 2	H24B-SDRHM-BO-PG21	PG21	-
T1490241129-000		H24B-SDRHM-BO-PG29	PG29	-
T1490241132-000		H24B-SDRHM-BO-M32	M32	-
T1490241221-000		H24B-SDRHM-BO-2PG21	PG21	PG21
T1490241229-000		H24B-SDRHM-BO-2PG29	PG29	PG29
T1490241232-000		H24B-SDRHM-BO-2M32	M32	M32

TYPE 2: HIGH BODY + METAL PROTECITON COVER

OTHER SPEC REFER TO TYPE 1

THIS DRAWING IS A CONTROLLED DOCUMENT.

DIMENSIONS: mm

TOLERANCES UNLESS OTHERWISE SPECIFIED:
0 PLC ±-
1 PLC ±-
2 PLC ±-
3 PLC ±-
4 PLC ±-
ANGLES ±-

MATERIAL: TBD -

FINISH: - -

DWN DAVID LI 17JUN2015
CHK CHRIS WANG 17JUN2015
APVD XU XIANG 17JUN2015
PRODUCT SPEC 108-137013
APPLICATION SPEC 114-137013
WEIGHT -

TE Connectivity

NAME H24B-SDRH-BO-PG/M &DWG_TITLE_2 -

SIZE	CAGE CODE	DRAWING NO	RESTRICTED TO
A2	-	C-T149024XXXX000	-

CUSTOMER DRAWING | SCALE 3:4 | SHEET 2 OF 2 | REV A

1471-9 (3/13)

Компания «ЭлектроПласт» предлагает заключение долгосрочных отношений при поставках импортных электронных компонентов на взаимовыгодных условиях!

Наши преимущества:

- Оперативные поставки широкого спектра электронных компонентов отечественного и импортного производства напрямую от производителей и с крупнейших мировых складов;
- Поставка более 17-ти миллионов наименований электронных компонентов;
- Поставка сложных, дефицитных, либо снятых с производства позиций;
- Оперативные сроки поставки под заказ (от 5 рабочих дней);
- Экспресс доставка в любую точку России;
- Техническая поддержка проекта, помощь в подборе аналогов, поставка прототипов;
- Система менеджмента качества сертифицирована по Международному стандарту ISO 9001;
- Лицензия ФСБ на осуществление работ с использованием сведений, составляющих государственную тайну;
- Поставка специализированных компонентов (Xilinx, Altera, Analog Devices, Intersil, Interpoint, Microsemi, Aeroflex, Peregrine, Syfer, Eurofarad, Texas Instrument, Miteq, Cobham, E2V, MA-COM, Hittite, Mini-Circuits,General Dynamics и др.);

Помимо этого, одним из направлений компании «ЭлектроПласт» является направление «Источники питания». Мы предлагаем Вам помощь Конструкторского отдела:

- Подбор оптимального решения, техническое обоснование при выборе компонента;
- Подбор аналогов;
- Консультации по применению компонента;
- Поставка образцов и прототипов;
- Техническая поддержка проекта;
- Защита от снятия компонента с производства.

Как с нами связаться

Телефон: 8 (812) 309 58 32 (многоканальный)
Факс: 8 (812) 320-02-42
Электронная почта: org@eplast1.ru
Адрес: 198099, г. Санкт-Петербург, ул. Калинина, дом 2, корпус 4, литера А.