THIS DRAWING IS UNPUBLISHED.
VERTRAULICHE UNVEROEFFENTLICHTE ZEICHNUNG
© COPYRIGHT – By –
RELEASED FOR PUBLICATION
FREI FUER VEROEFFENTLICHUNG
ALL RIGHTS RESERVED.
ALLE RECHTE VORBEHALTEN

MATED WITH:
PASSEND ZU:
Bg4

REVISIONS
ABENDERUNGEN

P	LTR	DESCRIPTION BESCHREIBUNG	DATE	DWN	APVD
	A5	ECR-16-016780	15NOV2017	GR	MKO

PROJEKT NR.: –

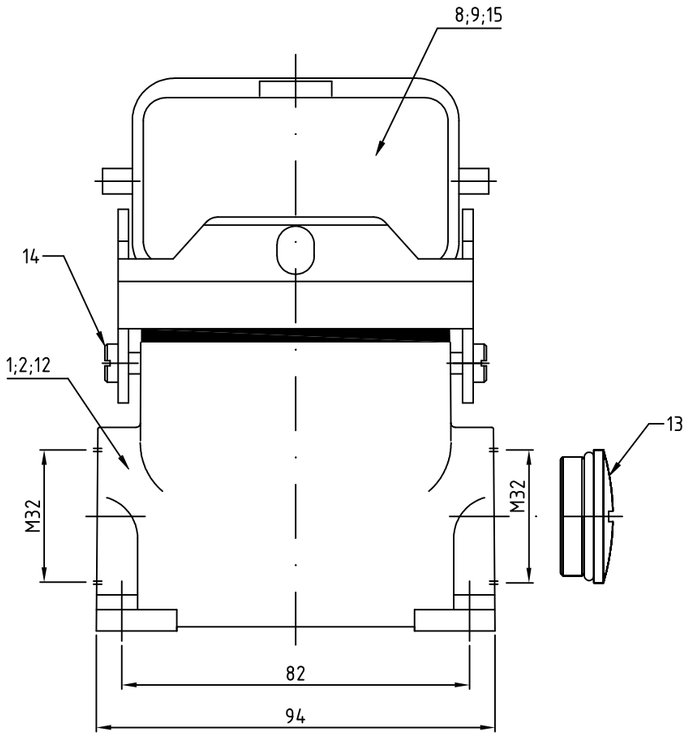

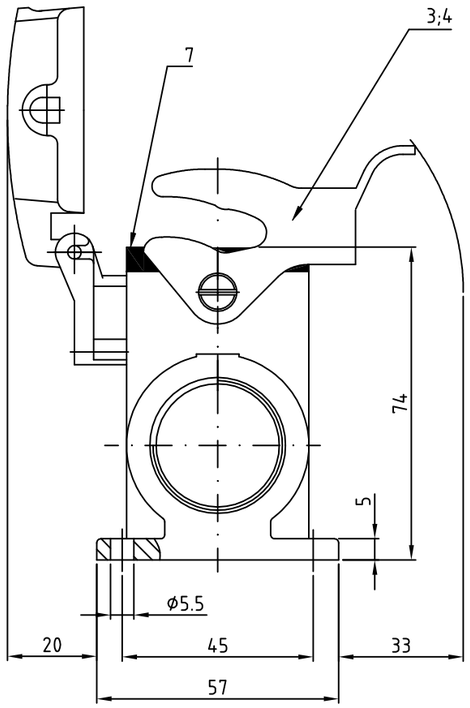

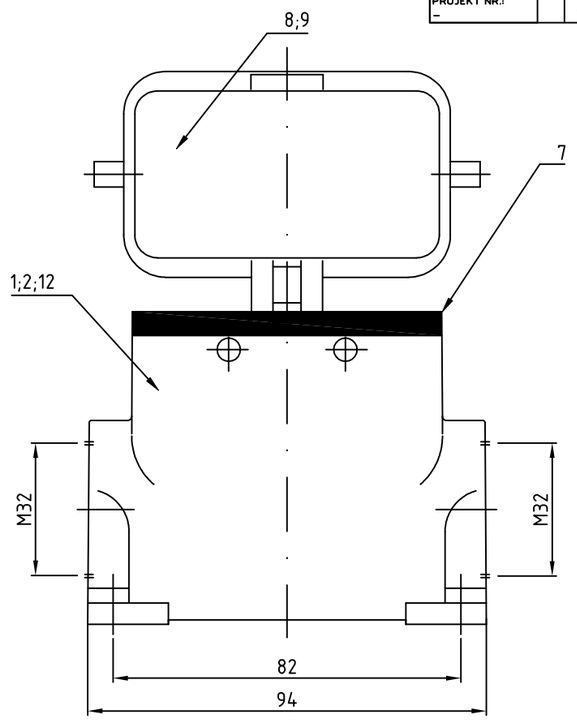

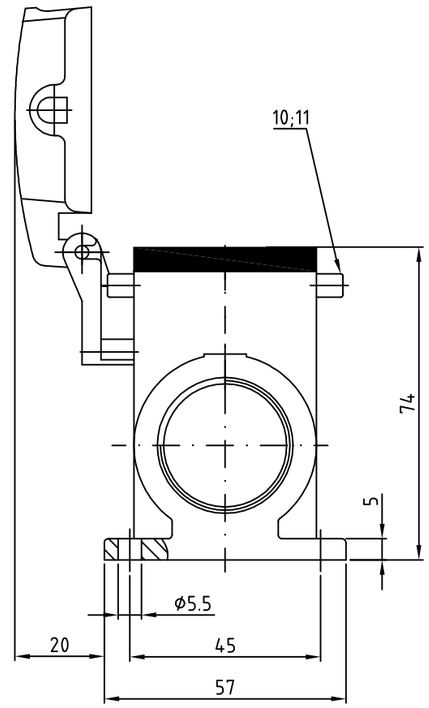

Notes:

1. Material: Housing: aluminium diecasting alloy
2. Surface: Varnisch – aluminiumoxid+ Varnisch black – grey
3. Varnisch on the inside not necessarily

Bemerkungen:

1. Material: Gehäuse: Alu-Druckguß-Legierung
2. Oberfläche: Lackierung – Aluminiumoxid+ Lackierung schwarz – grau
3. Lackierung im Gehäuseinnere ist nicht notwendig

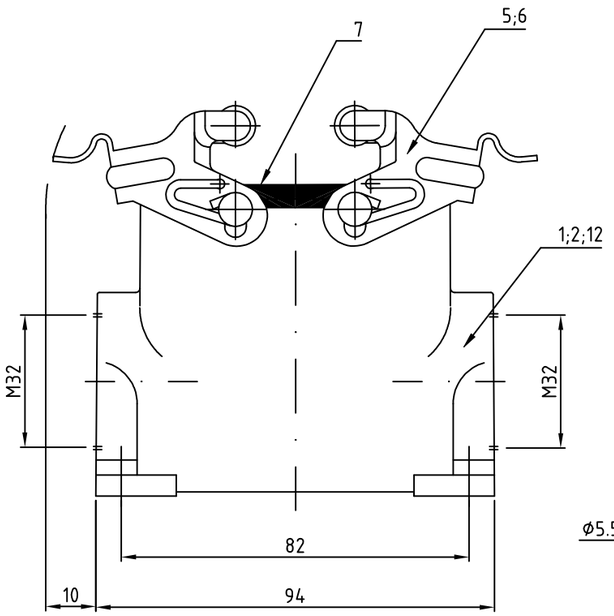

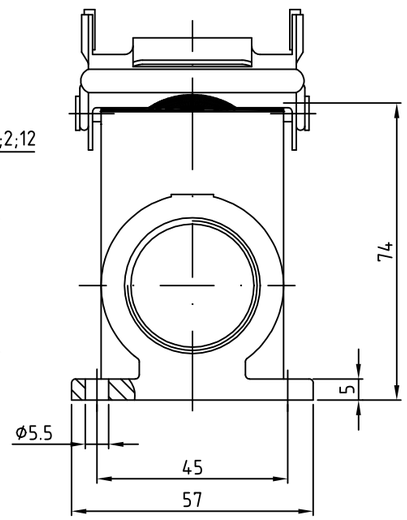

HD.24.SGD-LB.2.M32.Z+BS	HD.24.SG-LB.2.M32.Z+BS	HD-K.24.SG-VS.2.M32.Z	HD.24.SG-VS.2.M32.Z	HD-K.24.SGD-LB.2.M32.Z	~~HD.24.SGD-LB.2.M32.Z~~ (OBSOLETE)	~~HD-K.24.SG-LB.2.M32.Z~~ (OBSOLETE)	HD.24.SG-LB.2.M32.Z	~~HD-K.24.SGD.2.M32.Z~~ (OBSOLETE)	~~HD.24.SGD.2.M32.Z~~ (OBSOLETE)	1-0	0-9	0-8	0-4	0-6	0-2	0-7	0-3	0-5	0-1	DESCRIPTION/ BENENNUNG	MATERIAL (1)	SURFACE / OBERFLÄCHE (2)	COLOR / FARBE (2)	ITEM NO. POS.	REMARKS / BEMERKUNGEN
1	–	–	–	–	–	–	–	–	–	Deckel/cover	Aluminium/ALU	–	grey/grau	15	ohne Logo
2	2	–	–	–	–	–	–	–	–	LB-Bügelbolzen/clip positioner	Stahl/steel	verzinkt/zink plated	blau/blue	14	–
1	1	–	–	–	–	–	–	–	–	Blanking Piece with Seal	Stahl/steel	–	blau/blue	13	–
1	1									Sockelgehäuse HD surface mounted housing side entry	Aluminium/ALU	–	grey/grau	12	ohne Logo
–	–	–	–	–	–	–	–	4	–	VS-Bügelbolzen/clip positioner	V2A/stainless steel	blank/even	–	11	–
–	–	–	–	–	–	–	–	–	4	VS-Bügelbolzen/clip positioner	Stahl/steel	verzinkt/zink plated	blau/blue	10	–
–	–	–	–	1	–	–	–	1	–	Deckel/cover	Aluminium/ALU	aluminium oxid	black/schwarz	9	–
–	–	–	–	–	1	–	–	–	1	Deckel/cover	Aluminium/ALU	–	grey/grau	8	–
1	1	1	1	1	1	1	1	1	1	Profildichtung/profile seal	Neoprene	–	black/schwarz	7	–
–	–	1	–	–	–	–	–	–	–	VS-Bügel/locking clip	V2A/stainless steel	blank/even	–	6	–
1	–	–	1	–	–	–	–	–	–	VS-Bügel/locking clip	Stahl/steel	verzinkt/zink plated	blau/blue	5	–
–	–	–	–	1	–	1	–	–	–	LB-Bügel/side clip	V2A/stainless steel	blank/even	–	4	–
1	–	–	–	–	1	–	1	–	–	LB-Bügel/side clip	Stahl/steel	verzinkt/zink plated	blau/blue	3	–
–	–	1	–	1	–	1	–	1	–	Sockelgehäuse HD-K/ surface mounted housing side entry	Aluminium/ALU	aluminium oxid	black/schwarz	2	–
–	–	–	1	–	1	–	1	–	1	Sockelgehäuse HD surface mounted housing side entry	Aluminium/ALU	–	grey/grau	1	–

ORDERING TEXT / BESTELLTEXT

THIS DRAWING IS A CONTROLLED DOCUMENT.
DIESE ZEICHNUNG IST EIN KONTROLLIERTES DOKUMENT.

DIMENSIONS: MASSE\NHEITEN: mm

TOLERANCES UNLESS OTHERWISE SPECIFIED: ALLGEMEINTOLERANZEN
0 PLC ± –
1 PLC ± –
2 PLC ± –
3 PLC ± –
4 PLC ± –
ANGLES /WINKEL ± –

MATERIAL (1)

FINISH /OBERFLAECHE/FARBE (2)

DWN Schneider 10.03.03
CHK Schweiger 10.03.03
APVD –
PRODUCT SPEC PRODUKTSPEZ. —
APPLICATION SPEC VERABEITUNGSSPEZ. —
WEIGHT GEWICHT

TE Connectivity

NAME
Surface mounted housing side entry
Sockelgehaeuse HD-24.SGD.2M32
–

SIZE A2 | CAGE CODE 00779 | DRAWING NO ZEICHNUNGS-NR. C-1106433 | RESTRICTED TO NUR FUER —

CUSTOMER DRAWING /KUNDENZEICHNUNG | SCALE MASSSTAB 1:1 | SHEET BLATT 1 OF VON 1 | REV A5

1106433

1471-9 (1/15)

Компания «ЭлектроПласт» предлагает заключение долгосрочных отношений при поставках импортных электронных компонентов на взаимовыгодных условиях!

Наши преимущества:

- Оперативные поставки широкого спектра электронных компонентов отечественного и импортного производства напрямую от производителей и с крупнейших мировых складов;
- Поставка более 17-ти миллионов наименований электронных компонентов;
- Поставка сложных, дефицитных, либо снятых с производства позиций;
- Оперативные сроки поставки под заказ (от 5 рабочих дней);
- Экспресс доставка в любую точку России;
- Техническая поддержка проекта, помощь в подборе аналогов, поставка прототипов;
- Система менеджмента качества сертифицирована по Международному стандарту ISO 9001;
- Лицензия ФСБ на осуществление работ с использованием сведений, составляющих государственную тайну;
- Поставка специализированных компонентов (Xilinx, Altera, Analog Devices, Intersil, Interpoint, Microsemi, Aeroflex, Peregrine, Syfer, Eurofarad, Texas Instrument, Miteq, Cobham, E2V, MA-COM, Hittite, Mini-Circuits,General Dynamics и др.);

Помимо этого, одним из направлений компании «ЭлектроПласт» является направление «Источники питания». Мы предлагаем Вам помощь Конструкторского отдела:

- Подбор оптимального решения, техническое обоснование при выборе компонента;
- Подбор аналогов;
- Консультации по применению компонента;
- Поставка образцов и прототипов;
- Техническая поддержка проекта;
- Защита от снятия компонента с производства.

Как с нами связаться

Телефон: 8 (812) 309 58 32 (многоканальный)
Факс: 8 (812) 320-02-42
Электронная почта: org@eplast1.ru
Адрес: 198099, г. Санкт-Петербург, ул. Калинина, дом 2, корпус 4, литера А.