図面番号(DRAWING NO.) SJ036586

版数 REV.	年月日 DATE	DCN NO.	変更内容 DESCRIPTION	製図 DR.	担当 CHK.	査閲 APPD.	承認 APPD.
2	19.Aug.2003	53056	CHANGED FORM	M.ITOU	T.WADA	M.SASAKI	A.KIMURA
3	18.Sep.2003	053286	CHANGED NOTES	H.SAKURADA	T.WADA	M.Sasaki	A.Kimura

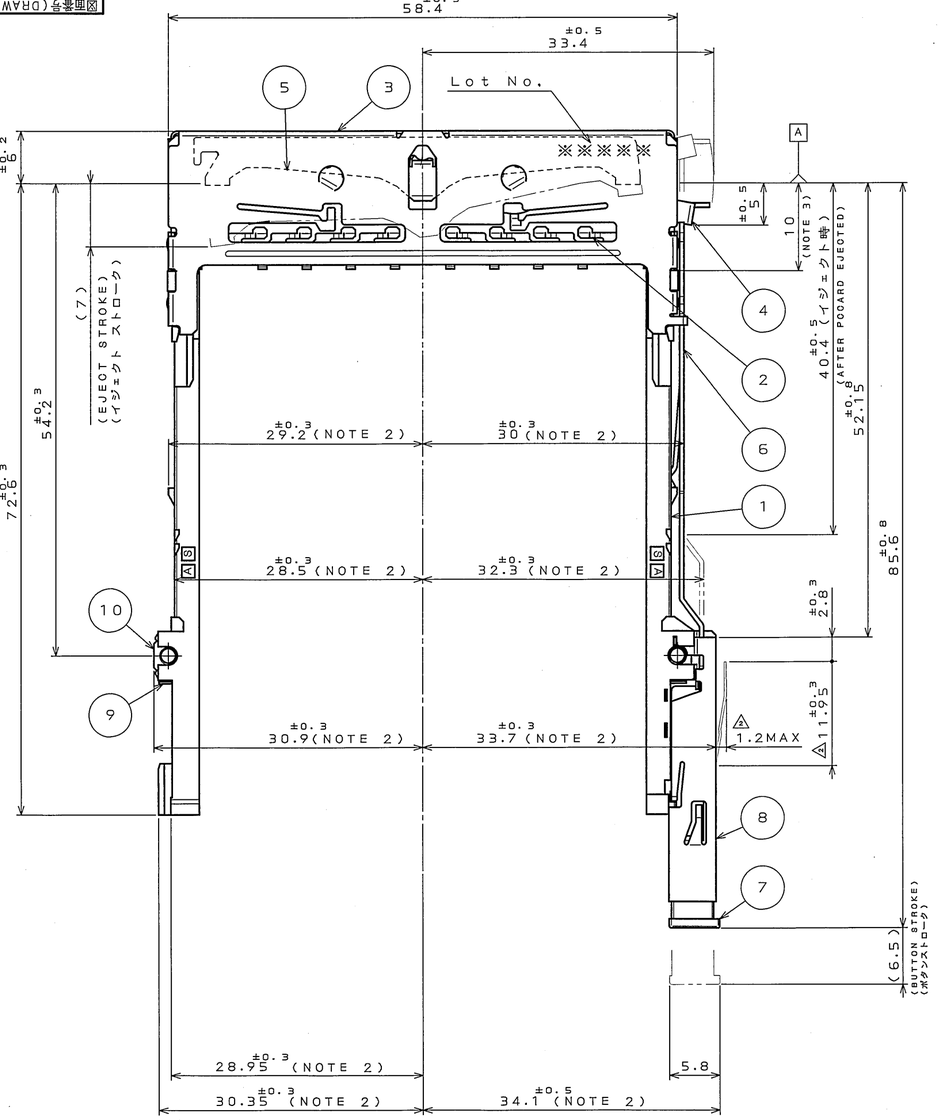

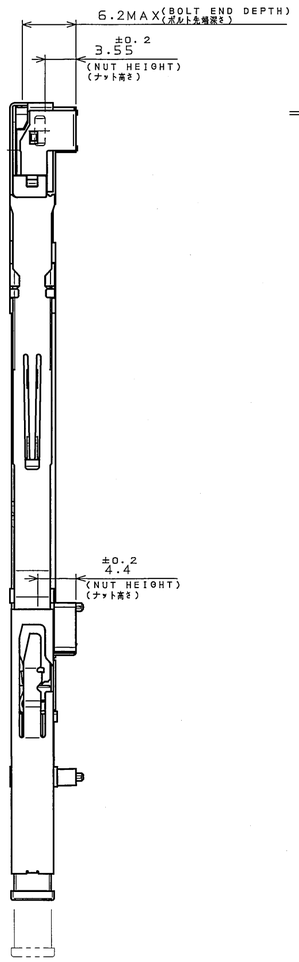

APPLICABLE P.C.B. DIMENSION(REF.)
適合基板寸法(参考)

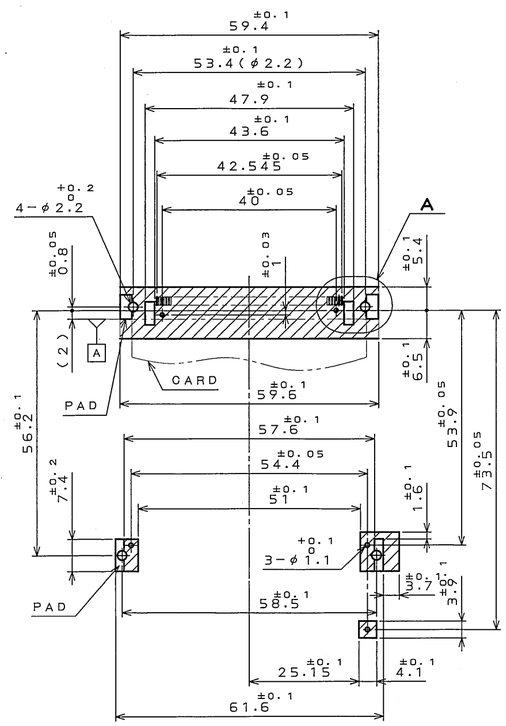

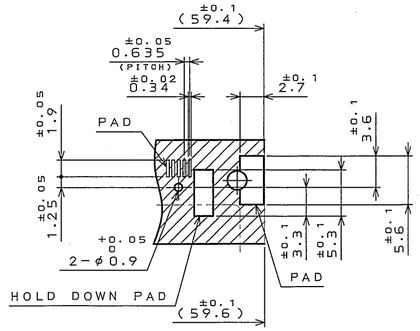

DETAIL A
(SCALE 2:1)

AREA WHERE COMPONENTS CAN NOT BE MOUNTED
部品搭載不可領域

THE MAX. HEIGHT OF COMPONENTS MOUNTED : 2 MAX. (EXCLUDE PAD)
部品搭載高さ2mm以下
(パッド部分除( ))

DESIGNATION
命名法

JC21EJ2-DSR20

- DOUBLE PUSH TYPE FRAME SIDE / ダブルプッシュ型フレーム側
- MOUNTING CODE (TABLE 1) / 実装コード(表1): S:STANDARD (R:REVERSE / S:スタンダード R:リバース)
- STAND-OFF CODE / スタンドオフコード: (NONE:0mm 20:2.0mm / 無:0mm 20:2.0mm)
- POSITION OF EJECTOR BUTTON / イジェクトボタン位置: R:RIGHT SIDE (L:LEFT SIDE / R:右側ボタン L:左側ボタン)

符号 NO.	名称 DESCRIPTION	個数 QTY.	材料 MATERIAL	仕上 FINISH	備考 REMARKS
10	NUT	4	STEEL	NI PLATING	M2
9	EARTH LUG	2	STAINLESS STEEL		
8	EJECT UNIT	1			
7	BUTTON	1	PBT		COLOR:BLACK UL94V-0
6	EJECT BAR	1	STAINLESS STEEL		
5	PLATE	1	STAINLESS STEEL		
4	LEVER	1	STAINLESS STEEL		
3	COVER	1	STAINLESS STEEL		
2	GROUND PLATE	1	PHOSPHOR BRONZE	SELECTIVE GOLD PLATING	
1	FRAME	2	PBT		COLOR:BLACK UL94V-0

注
1. 本品は、JC21EJ2-BS*20(SJ036133)又は、JC21EJ2-BS*20E(SJ039045)と組合せて使用します。
2. 基板装着時の寸法を示します。
3. 54.2 +0.1 -0.05 は、嵌合基準面(A)より10mmの範囲の寸法を示します。
4. 本品は、PCカードスタンダードに準拠します。(適合カード:タイプI～タイプIIIカード)

NOTE
1. THIS CONNECTOR MATES WITH JC21EJ2-BS*20(SJ036133) OR JC21EJ2-BS*20E(SJ039045). (TABLE 1)
2. DIMENSION WHEN MOUNTED PCB.
3. THE DIMENSION 54.2 +0.1 -0.05 SHOWS DIMENSION FOR A DISTANCE OF 10mm BEFORE ENGAGEMENT A .
4. THIS PRODUCTS ARE DESIGNED IN ACCORDANCE WITH PC CARD STANDARD. (APPLICABLE CARD:TYPE I～TYPE III CARD)

TABLE 1 (NOTE 1)

MOUNTING SIDE 実装面	MOUNTING CODE 実装コード	MATING SIDE 嵌合面	SUITABLE CONNECTOR 適合コネクタ
STANDARD スタンダード	S	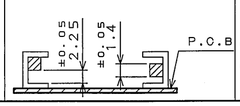	JC21EJ2-BS*20 JC21EJ2-BS*20E

仕様書(SPECIFICATION) JACS-1554-03 JAHL-1554-03	第1版(ORIGINAL DATE) 21.Jan.2002	尺度(SCALE) 2/1	シリーズ(SERIES) 1
一般公差(GENERAL TOLERANCE) 寸法(DIMENSION): .X ±0.8, .XX ±0.4, .XXX ±0.1, .XXX± 角度(ANGLES): X° ±, XX'±	製図 DR. M.KIMURA	名称(TITLE) JC21EJ2-DSR20	日本航空電子工業株式会社 JAPAN AVIATION ELECTRONICS INDUSTRY, LTD.
	担当 CHK. T.WADA		
	査閲 APPD. S.KASHIWAGI		
	承認 APPD. K.SUZUKI	重量(WEIGHT)	図面番号(DRAWING NO.) SJ036586

版数(REV.) 3 SIZE A2

JAE-CONNECTOR.COM Reference Only

JAE CONNECTOR DIV. PROPRIETARY.
COPYRIGHT (C) 2002. JAPAN AVIATION ELECTRONICS INDUSTRY, LTD.

DOF-0-213E(03.08)

Компания «ЭлектроПласт» предлагает заключение долгосрочных отношений при поставках импортных электронных компонентов на взаимовыгодных условиях!

Наши преимущества:

- Оперативные поставки широкого спектра электронных компонентов отечественного и импортного производства напрямую от производителей и с крупнейших мировых складов;
- Поставка более 17-ти миллионов наименований электронных компонентов;
- Поставка сложных, дефицитных, либо снятых с производства позиций;
- Оперативные сроки поставки под заказ (от 5 рабочих дней);
- Экспресс доставка в любую точку России;
- Техническая поддержка проекта, помощь в подборе аналогов, поставка прототипов;
- Система менеджмента качества сертифицирована по Международному стандарту ISO 9001;
- Лицензия ФСБ на осуществление работ с использованием сведений, составляющих государственную тайну;
- Поставка специализированных компонентов (Xilinx, Altera, Analog Devices, Intersil, Interpoint, Microsemi, Aeroflex, Peregrine, Syfer, Eurofarad, Texas Instrument, Miteq, Cobham, E2V, MA-COM, Hittite, Mini-Circuits,General Dynamics и др.);

Помимо этого, одним из направлений компании «ЭлектроПласт» является направление «Источники питания». Мы предлагаем Вам помощь Конструкторского отдела:

- Подбор оптимального решения, техническое обоснование при выборе компонента;
- Подбор аналогов;
- Консультации по применению компонента;
- Поставка образцов и прототипов;
- Техническая поддержка проекта;
- Защита от снятия компонента с производства.

Как с нами связаться

Телефон: 8 (812) 309 58 32 (многоканальный)
Факс: 8 (812) 320-02-42
Электронная почта: org@eplast1.ru
Адрес: 198099, г. Санкт-Петербург, ул. Калинина, дом 2, корпус 4, литера А.