図面番号(DRAWING NO.) SJ036586

| 版数 REV. | 年月日 DATE | DCN NO. | 変更内容 DESCRIPTION | 製図 DR. | 担当 CHK. | 査閲 APPD. | 承認 APPD. |
|---|---|---|---|---|---|---|---|
| 2 | 19.Aug.2003 | 53056 | CHANGED FORM | M.ITOU | T.WADA | M.SASAKI | A.KIMURA |
| 3 | 18.Sep.2003 | 053286 | CHANGED NOTES | H.SAKURADA | T.WADA | M.Sasaki | A.Kimura |

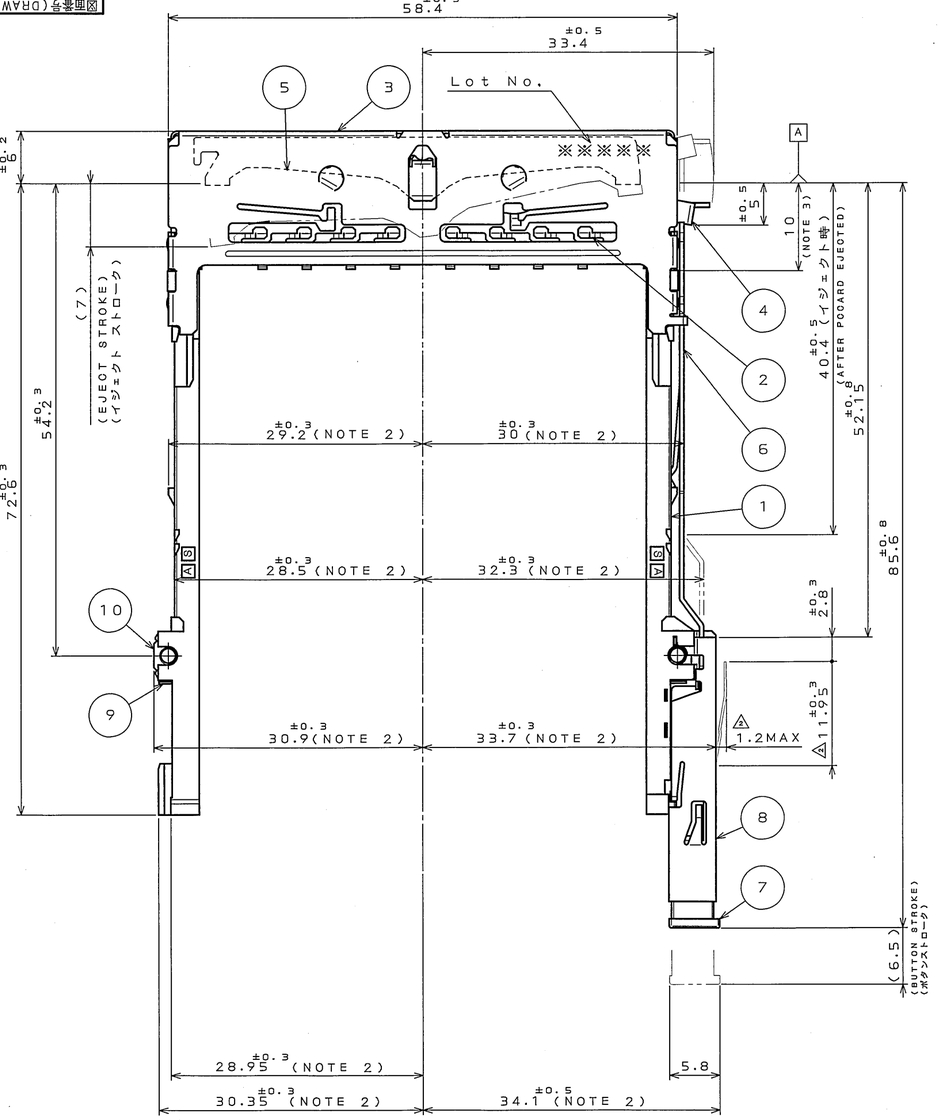


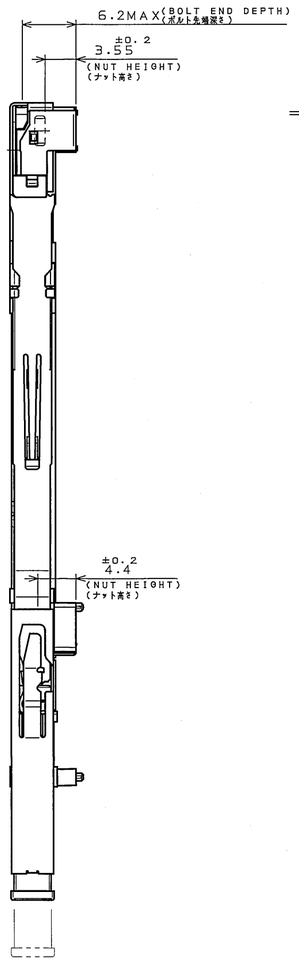


## APPLICABLE P.C.B. DIMENSION(REF.)
適合基板寸法(参考)

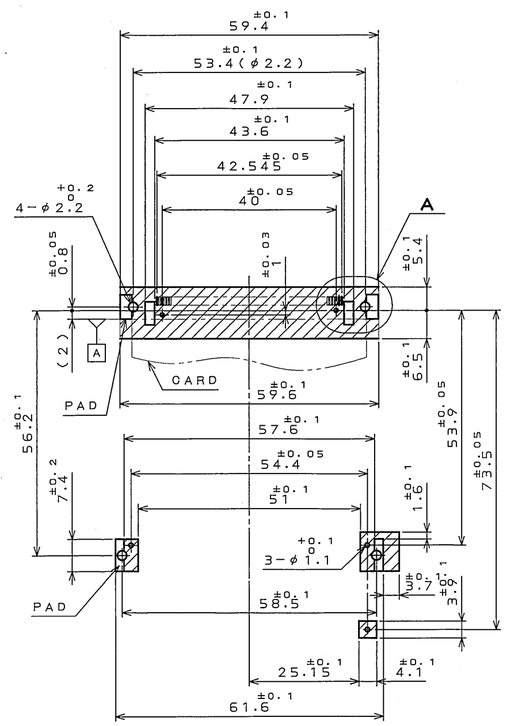


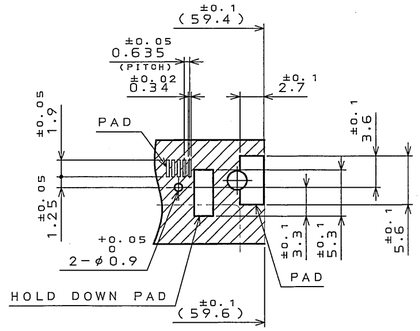


DETAIL A
(SCALE 2:1)

AREA WHERE COMPONENTS CAN NOT BE MOUNTED
部品搭載不可領域

THE MAX. HEIGHT OF COMPONENTS MOUNTED : 2 MAX. (EXCLUDE PAD)
部品搭載高さ2mm以下
(パッド部分除( ))

## DESIGNATION
命名法

JC21EJ2-DSR20

- DOUBLE PUSH TYPE FRAME SIDE / ダブルプッシュ型フレーム側
- MOUNTING CODE (TABLE 1) / 実装コード(表1): S:STANDARD (R:REVERSE / S:スタンダード R:リバース)
- STAND-OFF CODE / スタンドオフコード: (NONE:0mm 20:2.0mm / 無:0mm 20:2.0mm)
- POSITION OF EJECTOR BUTTON / イジェクトボタン位置: R:RIGHT SIDE (L:LEFT SIDE / R:右側ボタン L:左側ボタン)

| 符号 NO. | 名称 DESCRIPTION | 個数 QTY. | 材料 MATERIAL | 仕上 FINISH | 備考 REMARKS |
|---|---|---|---|---|---|
| 10 | NUT | 4 | STEEL | NI PLATING | M2 |
| 9 | EARTH LUG | 2 | STAINLESS STEEL | | |
| 8 | EJECT UNIT | 1 | | | |
| 7 | BUTTON | 1 | PBT | | COLOR:BLACK UL94V-0 |
| 6 | EJECT BAR | 1 | STAINLESS STEEL | | |
| 5 | PLATE | 1 | STAINLESS STEEL | | |
| 4 | LEVER | 1 | STAINLESS STEEL | | |
| 3 | COVER | 1 | STAINLESS STEEL | | |
| 2 | GROUND PLATE | 1 | PHOSPHOR BRONZE | SELECTIVE GOLD PLATING | |
| 1 | FRAME | 2 | PBT | | COLOR:BLACK UL94V-0 |

注
1. 本品は、JC21EJ2-BS*20(SJ036133)又は、JC21EJ2-BS*20E(SJ039045)と組合せて使用します。
2. 基板装着時の寸法を示します。
3. 54.2 +0.1 -0.05 は、嵌合基準面( A )より10mmの範囲の寸法を示します。
4. 本品は、PCカードスタンダードに準拠します。(適合カード:タイプI～タイプIIIカード)

NOTE
1. THIS CONNECTOR MATES WITH JC21EJ2-BS*20(SJ036133) OR JC21EJ2-BS*20E(SJ039045). (TABLE 1)
2. DIMENSION WHEN MOUNTED PCB.
3. THE DIMENSION 54.2 +0.1 -0.05 SHOWS DIMENSION FOR A DISTANCE OF 10mm BEFORE ENGAGEMENT A .
4. THIS PRODUCTS ARE DESIGNED IN ACCORDANCE WITH PC CARD STANDARD. (APPLICABLE CARD:TYPE I～TYPE III CARD)

TABLE 1 (NOTE 1)

| MOUNTING SIDE 実装面 | MOUNTING CODE 実装コード | MATING SIDE 嵌合面 | SUITABLE CONNECTOR 適合コネクタ |
|---|---|---|---|
| STANDARD スタンダード | S | 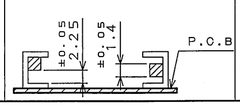 | JC21EJ2-BS*20<br>JC21EJ2-BS*20E |



| | | | |
|---|---|---|---|
| 仕様書(SPECIFICATION) JACS-1554-03 JAHL-1554-03 | 第1版(ORIGINAL DATE) 21.Jan.2002 | 尺度(SCALE) 2/1 | シリーズ(SERIES) 1 |
| 一般公差(GENERAL TOLERANCE) 寸法(DIMENSION): .X ±0.8, .XX ±0.4, .XXX ±0.1, .XXX± 角度(ANGLES): X° ±, XX'± | 製図 DR. M.KIMURA | 名称(TITLE) JC21EJ2-DSR20 | 日本航空電子工業株式会社 JAPAN AVIATION ELECTRONICS INDUSTRY, LTD. |
| | 担当 CHK. T.WADA | | |
| | 査閲 APPD. S.KASHIWAGI | | |
| | 承認 APPD. K.SUZUKI | 重量(WEIGHT) | 図面番号(DRAWING NO.) SJ036586 |

版数(REV.) 3 SIZE A2

JAE-CONNECTOR.COM Reference Only

JAE CONNECTOR DIV. PROPRIETARY.
COPYRIGHT (C) 2002. JAPAN AVIATION ELECTRONICS INDUSTRY, LTD.

DOF-0-213E(03.08)

Компания «ЭлектроПласт» предлагает заключение долгосрочных отношений при поставках импортных электронных компонентов на взаимовыгодных условиях!

Наши преимущества:

- Оперативные поставки широкого спектра электронных компонентов отечественного и импортного производства напрямую от производителей и с крупнейших мировых складов;
- Поставка более 17-ти миллионов наименований электронных компонентов;
- Поставка сложных, дефицитных, либо снятых с производства позиций;
- Оперативные сроки поставки под заказ (от 5 рабочих дней);
- Экспресс доставка в любую точку России;
- Техническая поддержка проекта, помощь в подборе аналогов, поставка прототипов;
- Система менеджмента качества сертифицирована по Международному стандарту ISO 9001;
- Лицензия ФСБ на осуществление работ с использованием сведений, составляющих государственную тайну;
- Поставка специализированных компонентов (Xilinx, Altera, Analog Devices, Intersil, Interpoint, Microsemi, Aeroflex, Peregrine, Syfer, Eurofarad, Texas Instrument, Miteq, Cobham, E2V, MA-COM, Hittite, Mini-Circuits,General Dynamics и др.);

Помимо этого, одним из направлений компании «ЭлектроПласт» является направление «Источники питания». Мы предлагаем Вам помощь Конструкторского отдела:

- Подбор оптимального решения, техническое обоснование при выборе компонента;
- Подбор аналогов;
- Консультации по применению компонента;
- Поставка образцов и прототипов;
- Техническая поддержка проекта;
- Защита от снятия компонента с производства.

**Как с нами связаться**

**Телефон:** 8 (812) 309 58 32 (многоканальный)
**Факс:** 8 (812) 320-02-42
**Электронная почта:** org@eplast1.ru
**Адрес:** 198099, г. Санкт-Петербург, ул. Калинина, дом 2, корпус 4, литера А.